VENTILATORI Ø 96 mm
FANS Ø 96 mm

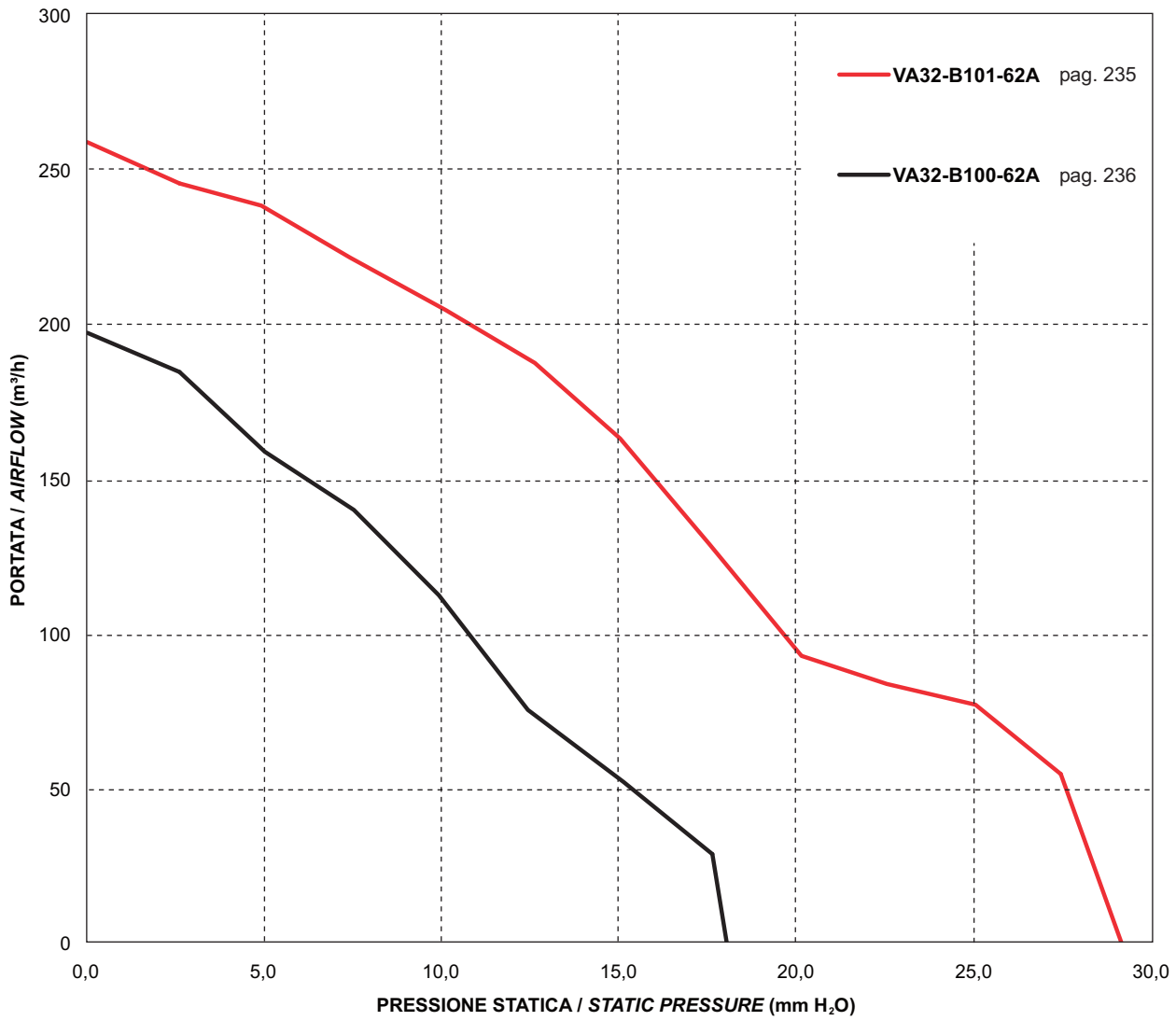

NUOVO
NEW

Cod.	Tipo - *Type*	Diametro ventola - *Fan diameter*
	VA32 - B101 - 62A Aspirante - *Suction* **VA32 - B101 - 62S** Soffiante - *Blowing*	**96 mm**

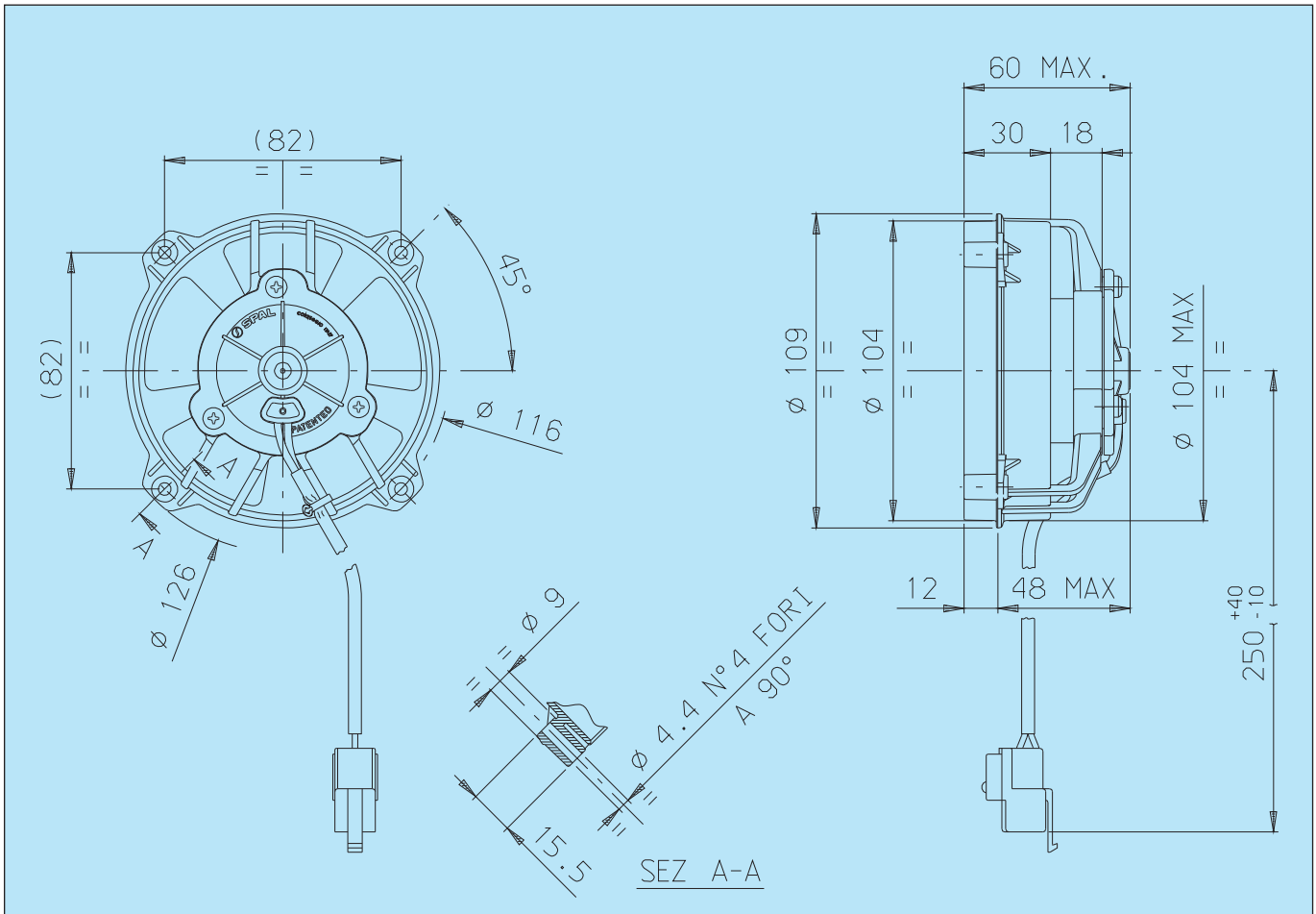

Connettore tipo SUMITOMO Cod.6010-2802 - Faston maschio tipo SUMITOMO Cod.1800-2093
Plastic connector SUMITOMO Cod.6010-2802 - Male flat SUMITOMO Cod.1800-2093

* Peso 0,380 kg. circa — ** Weight 0,380 Kg. approx.*

* Motore chiuso, IP 68 — ** Waterproof motor, IP 68*

* Media durata — ** Middle life*

Tensione di prova 26 V cc - *Test voltage 26 V DC*

Pressione statica *Static pressure* mm H_2O	ASPIRANTE - *SUCTION*		SOFFIANTE - *BLOWING*	
	Portata *Airflow* m^3/h	Corrente assorbita *Current input* A	Portata *Airflow* m^3/h	Corrente assorbita *Current input* A
0	250	1,7	220	1,5
2,5	240	1,7	200	1,5
5	230	1,7	150	1,4
7,5	220	1,7	140	1,4
10	200	1,7	80	1,5
12,5	180	1,7	70	1,6
15	160	1,6	60	1,6
17,5	120	1,6	50	1,7
20	90	1,7	40	1,7
25	70	1,8	0	1,8
30	0	1,8	-	-

Static pressure: 1 mm H_2O = 0,04 in. H_2O
Airflow: 1 m^3/h = 0,59 cfm

NUOVO
NEW

Cod.	Tipo - *Type*	Diametro ventola - *Fan diameter*
	VA32 - B100 - 62A Aspirante - *Suction* **VA32 - B100 - 62S** Soffiante - *Blowing*	**96 mm**

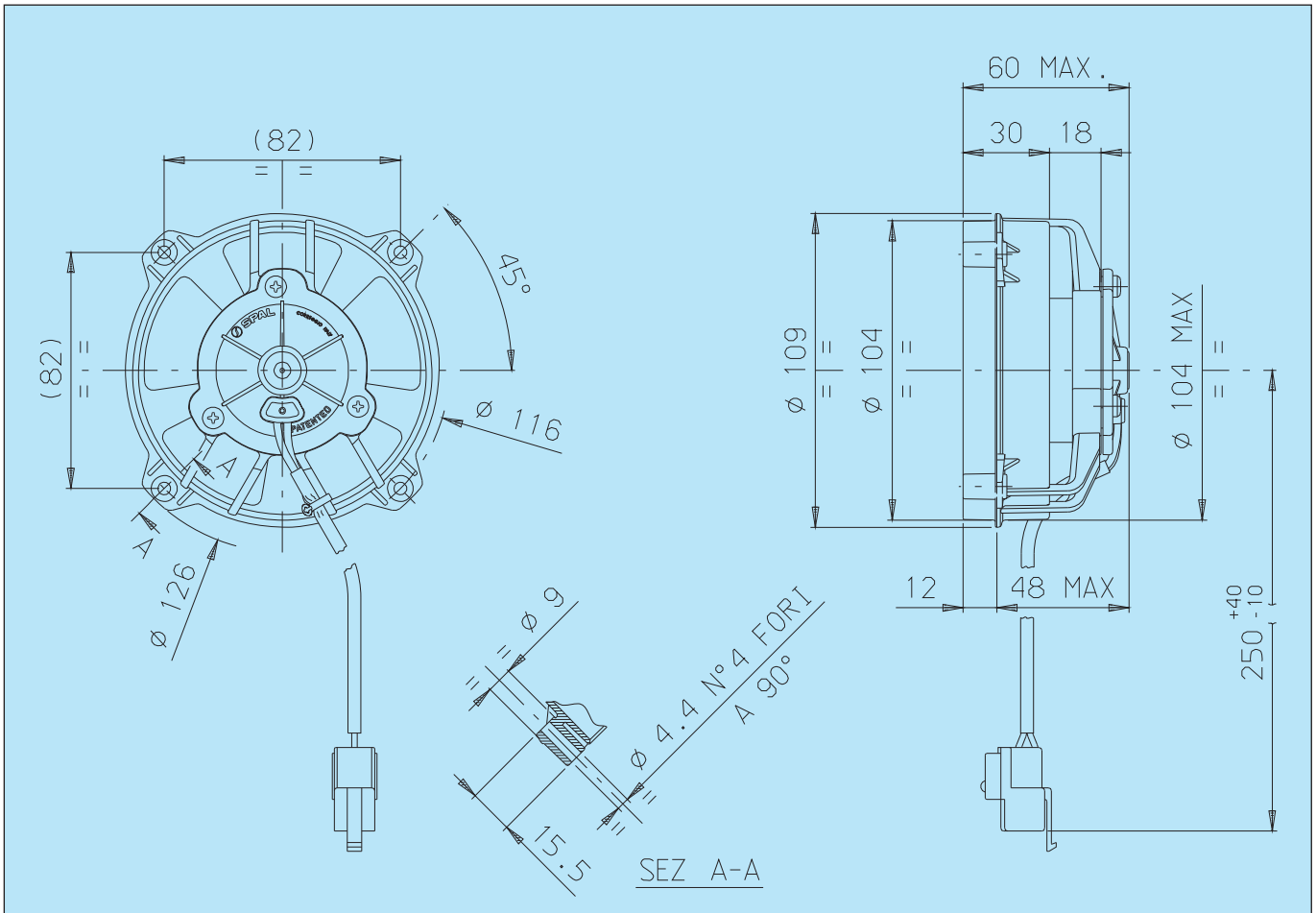

Connettore tipo SUMITOMO Cod.6010-2802 - Faston maschio tipo SUMITOMO Cod.1800-2093
Plastic connector SUMITOMO Cod.6010-2802 - Male flat SUMITOMO Cod.1800-2093

* Peso 0,380 kg. circa — ** Weight 0,380 Kg. approx.*

* Motore chiuso, IP 68 — ** Waterproof motor, IP 68*

* Media durata — ** Middle life*

Tensione di prova 26 V cc - *Test voltage 26 V DC*

Pressione statica *Static pressure* mm H_2O	ASPIRANTE - *SUCTION*		SOFFIANTE - *BLOWING*	
	Portata *Airflow* m^3/h	Corrente assorbita *Current input* A	Portata *Airflow* m^3/h	Corrente assorbita *Current input* A
0	190	1,0	160	1,0
2,5	180	1,0	130	1,0
5	150	1,1	100	1,0
7,5	140	1,0	70	1,0
10	110	1,0	60	1,1
12,5	70	1,1	50	1,1
15	50	1,1	0	1,1
17,5	20	1,1	-	-
20	0	1,1	-	-

Static pressure: 1 mm H_2O = 0,04 in. H_2O
Airflow: 1 m^3/h = 0,59 cfm

VENTILATORI Ø 115 mm
FANS Ø 115 mm

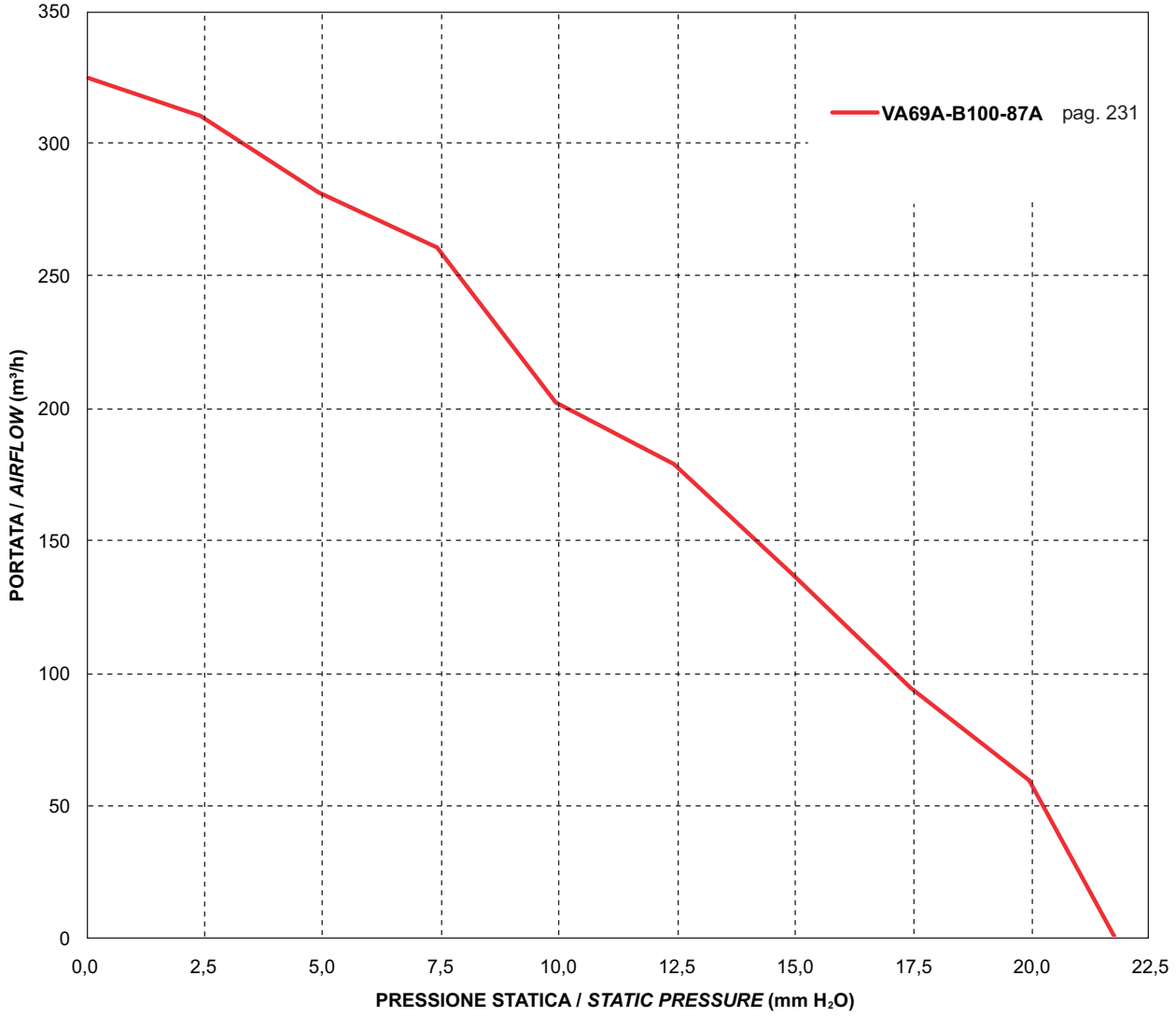

NUOVO
NEW

Cod.	Tipo - *Type*	Diametro ventola - *Fan diameter*
	VA69A - B100 - 87A Aspirante - *Suction* **VA69A - B100 - 87S** Soffiante - *Blowing*	**115 mm**

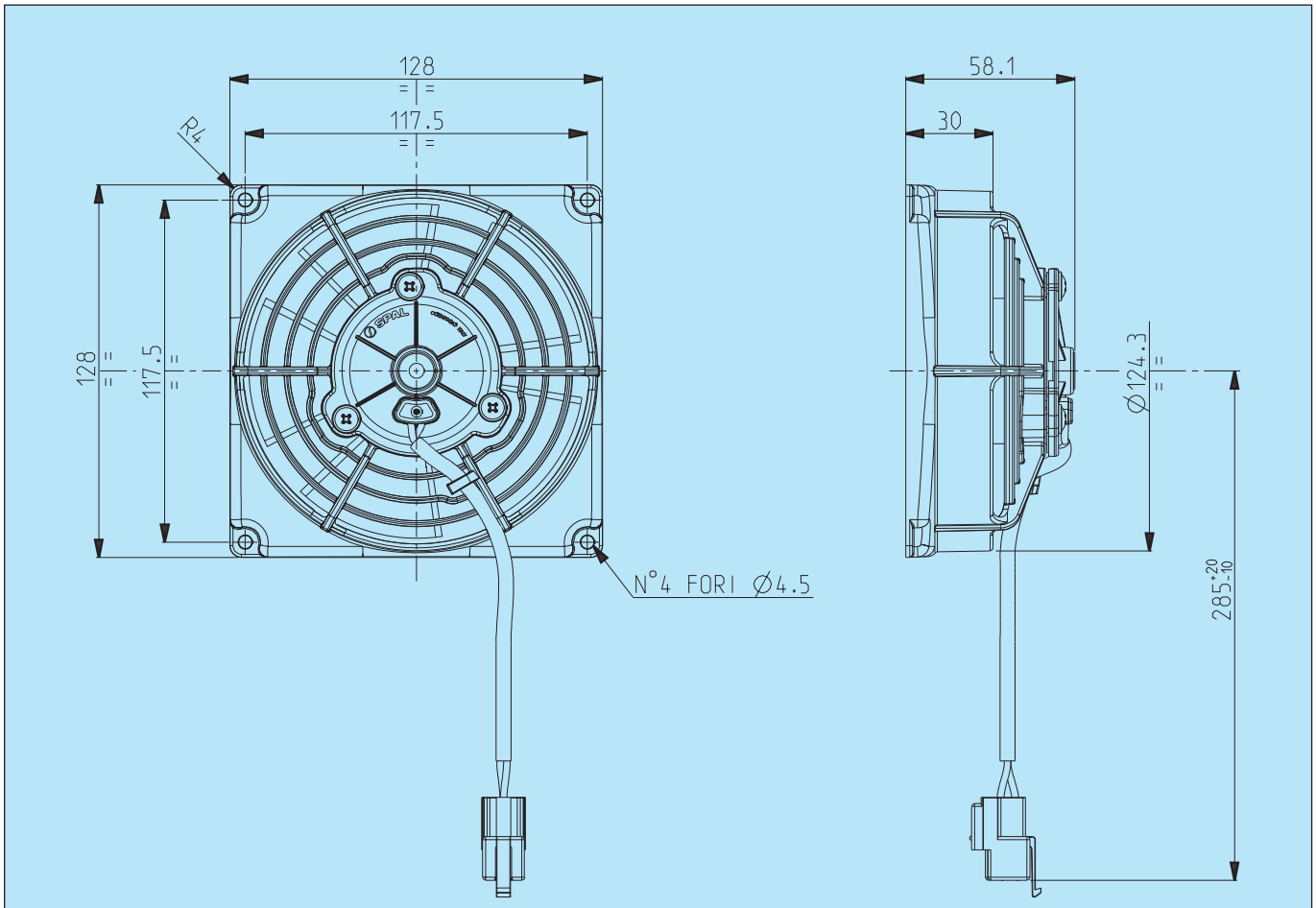

Connettore tipo SUMITOMO Cod.1800-2802 - Faston maschio tipo SUMITOMO Cod. 1800-2093
Plastic connector SUMITOMO Cod.1800-2802 - Male flat SUMITOMO Code 1800-2093

* Peso 0,410 kg. circa — ** Weight 0,410 Kg. approx.*

* Motore chiuso, IP 68 — ** Waterproof motor, IP 68*

* Media durata — ** Middle life*

Tensione di prova 26 V cc - *Test voltage 26 V DC*

Pressione statica *Static pressure* mm H_2O	ASPIRANTE - *SUCTION*		SOFFIANTE - *BLOWING*	
	Portata *Airflow* m^3/h	Corrente assorbita *Current input* A	Portata *Airflow* m^3/h	Corrente assorbita *Current input* A
0	320	1,3	270	1,3
2,5	310	1,4	250	1,3
5	280	1,4	220	1,3
7,5	260	1,4	180	1,3
10	200	1,4	150	1,4
12,5	170	1,4	120	1,4
15	130	1,5	90	1,5
17,5	90	1,5	80	1,6
20	50	1,6	50	1,7
22,5	0	1,6	0	1,7

Static pressure: 1 mm H_2O = 0,04 in. H_2O
Airflow: 1 m^3/h = 0,59 cfm

VENTILATORI Ø 130 mm
FANS Ø 130 mm

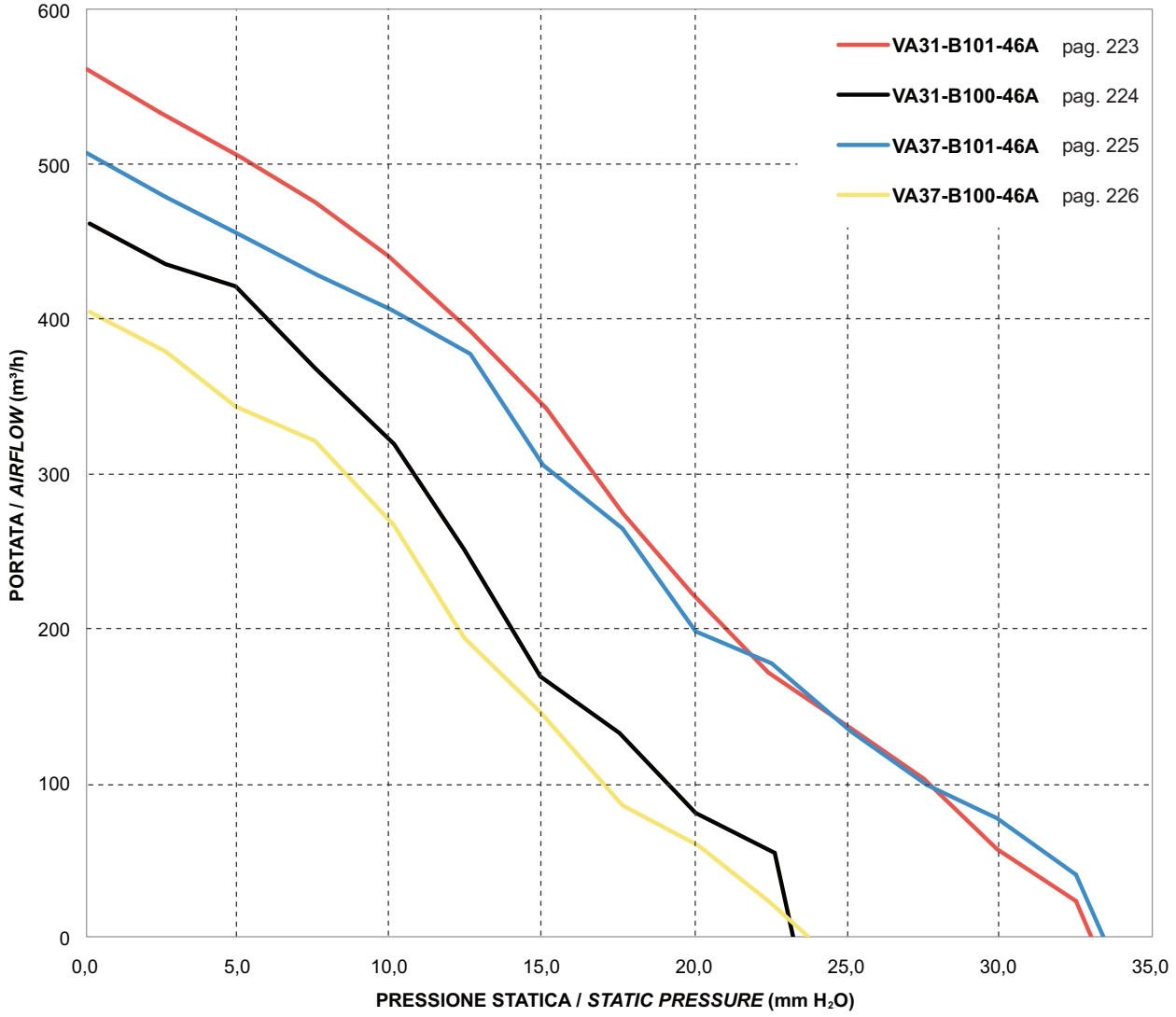

NUOVO
NEW

Cod.	Tipo - *Type*	Diametro ventola - *Fan diameter*
	VA31 - B101 - 46A Aspirante - *Suction* **VA31 - B101 - 46S** Soffiante - *Blowing*	**130 mm**

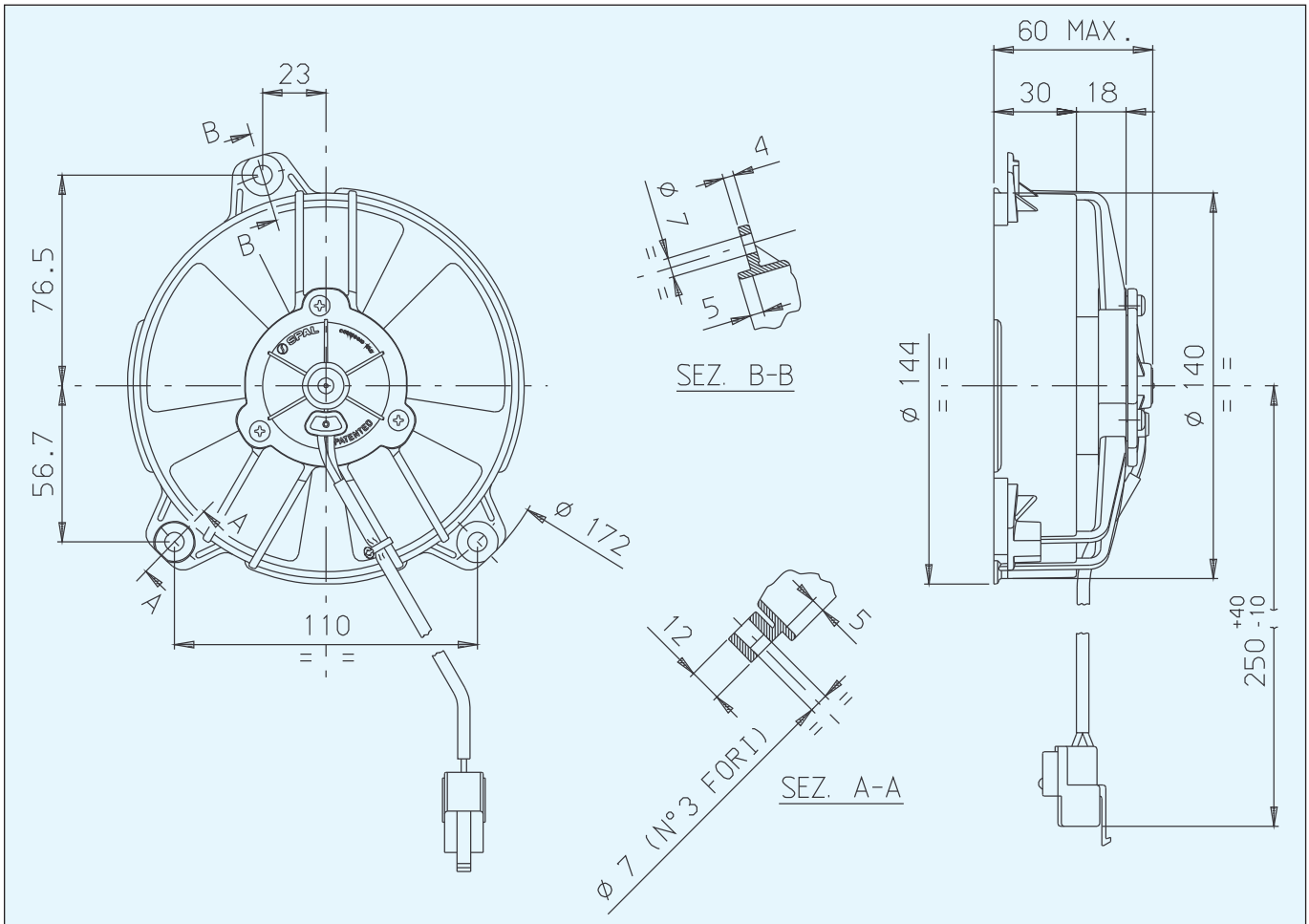

Connettore tipo SUMITOMO Cod.6010-2802 - Faston maschio tipo SUMITOMO Cod.1800-2093
Plastic connector SUMITOMO Cod.6010-2802 - Male flat SUMITOMO Cod.1800-2093

* Peso 0,410 kg. circa — ** Weight 0,410 Kg. approx.*

* Motore chiuso, IP 68 — ** Waterproof motor, IP 68*

* Media durata — ** Middle life*

Tensione di prova 26 V cc - *Test voltage 26 V DC*

Pressione statica *Static pressure* mm H_2O	ASPIRANTE - *SUCTION* Portata *Airflow* m^3/h	ASPIRANTE - *SUCTION* Corrente assorbita *Current input* A	SOFFIANTE - *BLOWING* Portata *Airflow* m^3/h	SOFFIANTE - *BLOWING* Corrente assorbita *Current input* A
0	560	2,5	540	2,3
2,5	530	2,6	520	2,4
5	500	2,7	480	2,5
7,5	470	2,8	410	2,3
10	440	2,8	360	2,4
12,5	390	2,8	300	2,4
15	340	2,9	240	2,5
17,5	270	3,0	210	2,5
20	220	3,0	190	2,7
25	130	3,1	110	2,9
30	50	3,3	30	3,1
35	0	3,3	0	3,1

Static pressure: 1 mm H_2O = 0,04 in. H_2O
Airflow: 1 m^3/h = 0,59 cfm

NUOVO
NEW

SPAL AUTOMOTIVE

ELETTROVENTILATORI ASSIALI
AXIAL MOTOR FANS

24V. C.C. - *D.C.*

Cod.	Tipo - *Type*	Diametro ventola - *Fan diameter*
	VA31 - B100 - 46A Aspirante - *Suction* **VA31 - B100 - 46S** Soffiante - *Blowing*	**130 mm**

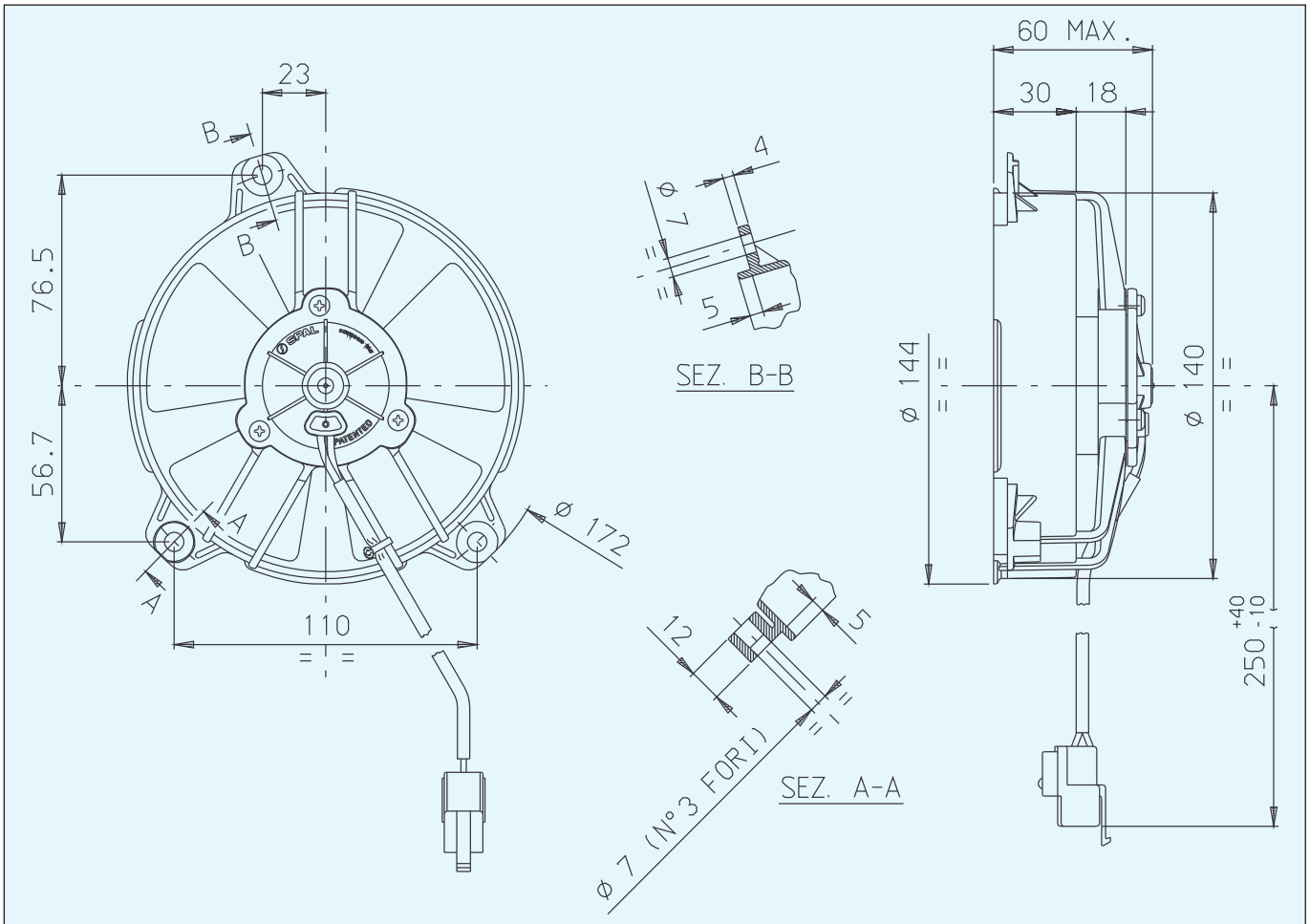

Connettore tipo SUMITOMO Cod.6010-2802 - Faston maschio tipo SUMITOMO Cod.1800-2093
Plastic connector SUMITOMO Cod.6010-2802 - Male flat SUMITOMO Cod.1800-2093

* Peso 0,410 kg. circa — ** Weight 0,410 Kg. approx.*

* Motore chiuso, IP 68 — ** Waterproof motor, IP 68*

* Media durata — ** Middle life*

Tensione di prova 26 V cc - *Test voltage 26 V DC*

Pressione statica *Static pressure* mm H_2O	ASPIRANTE - *SUCTION*		SOFFIANTE - *BLOWING*	
	Portata *Airflow* m^3/h	Corrente assorbita *Current input* A	Portata *Airflow* m^3/h	Corrente assorbita *Current input* A
0	460	1,6	450	1,6
2,5	430	1,6	430	1,6
5	420	1,6	400	1,6
7,5	360	1,6	300	1,6
10	310	1,8	220	1,6
12,5	250	1,7	170	1,7
15	160	1,7	130	1,8
17,5	130	1,8	90	1,9
20	80	2,0	60	2,0
22,5	50	2,0	0	2,1
25	0	2,0	-	-

Static pressure: 1 mm H_2O = 0,04 in. H_2O
Airflow: 1 m^3/h = 0,59 cfm

NUOVO
NEW

Cod.	Tipo - *Type*	Diametro ventola - *Fan diameter*
3010.3501	**VA37 - B101 - 46A** Aspirante - *Suction* **VA37 - B101 - 46S** Soffiante - *Blowing*	**130 mm**

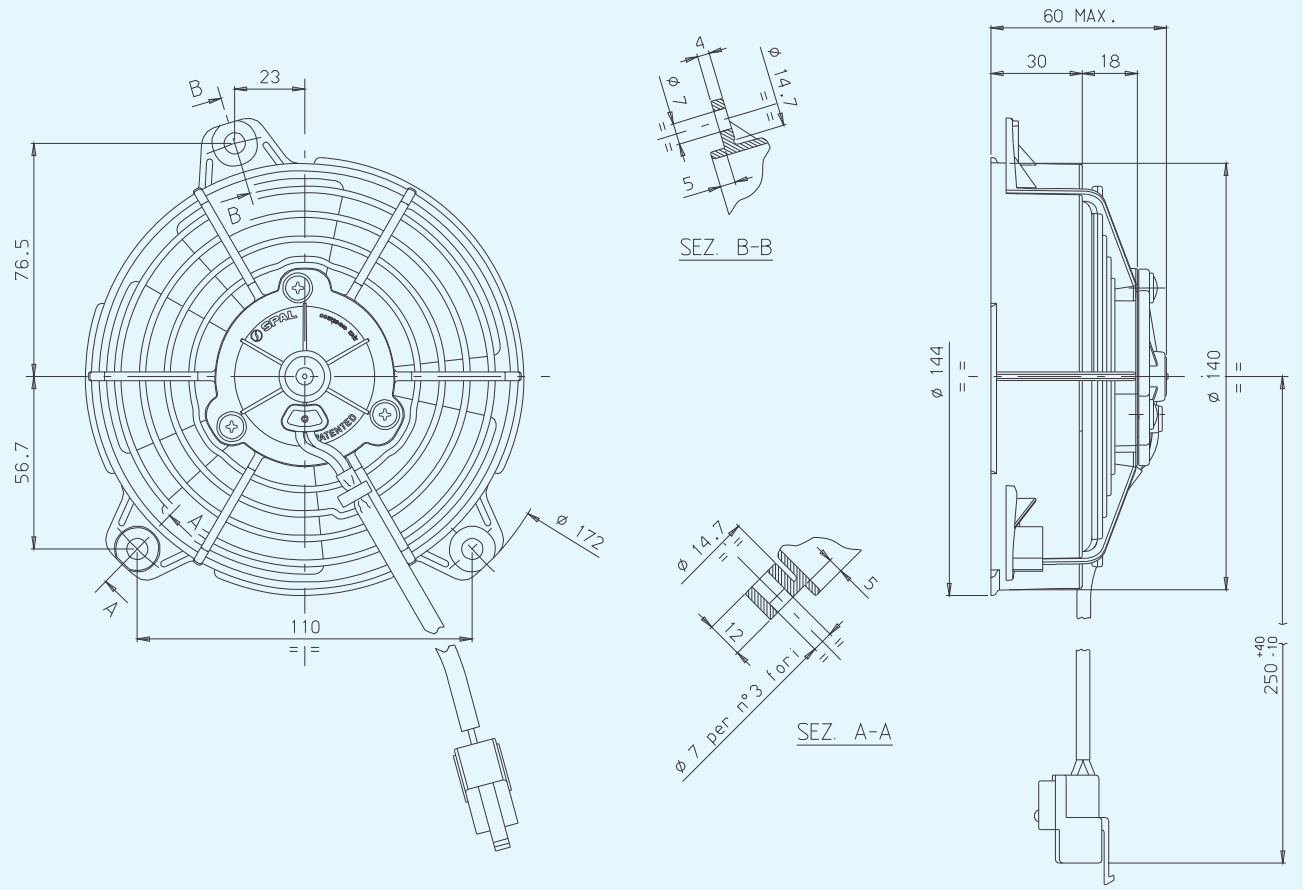

Connettore tipo SUMITOMO Cod.6010-2802 - Faston maschio tipo SUMITOMO Cod.1800-2093
Plastic connector SUMITOMO Cod.6010-2802 - Male flat SUMITOMO Cod.1800-2093

* Peso 0,420 kg. circa — ** Weight 0,420 Kg. approx.*

* Motore chiuso, IP 68 — ** Waterproof motor, IP 68*

* Media durata — ** Middle life*

Tensione di prova 26 V cc - *Test voltage 26 V DC*

Pressione statica *Static pressure* mm H_2O	ASPIRANTE - *SUCTION*		SOFFIANTE - *BLOWING*	
	Portata *Airflow* m^3/h	Corrente assorbita *Current input* A	Portata *Airflow* m^3/h	Corrente assorbita *Current input* A
0	500	2,8	470	2,5
2,5	470	2,9	420	2,6
5	450	2,8	410	2,5
7,5	420	2,8	380	2,5
10	400	2,7	330	2,6
12,5	370	2,8	270	2,6
15	300	2,9	230	2,8
17,5	260	3,0	190	2,9
20	190	3,0	170	2,9
25	130	3,1	100	3,2
30	70	3,2	0	3,3
35	0	3,4	-	-

Static pressure: 1 mm H_2O = 0,04 in. H_2O
Airflow: 1 m^3/h = 0,59 cfm

NUOVO
NEW

SPAL AUTOMOTIVE

ELETTROVENTILATORI ASSIALI
AXIAL MOTOR FANS

24V. C.C. - *D.C.*

Cod.	Tipo - *Type*	Diametro ventola - *Fan diameter*
	VA37 - B100 - 46A Aspirante - *Suction* **VA37 - B100 - 46S** Soffiante - *Blowing*	**130 mm**

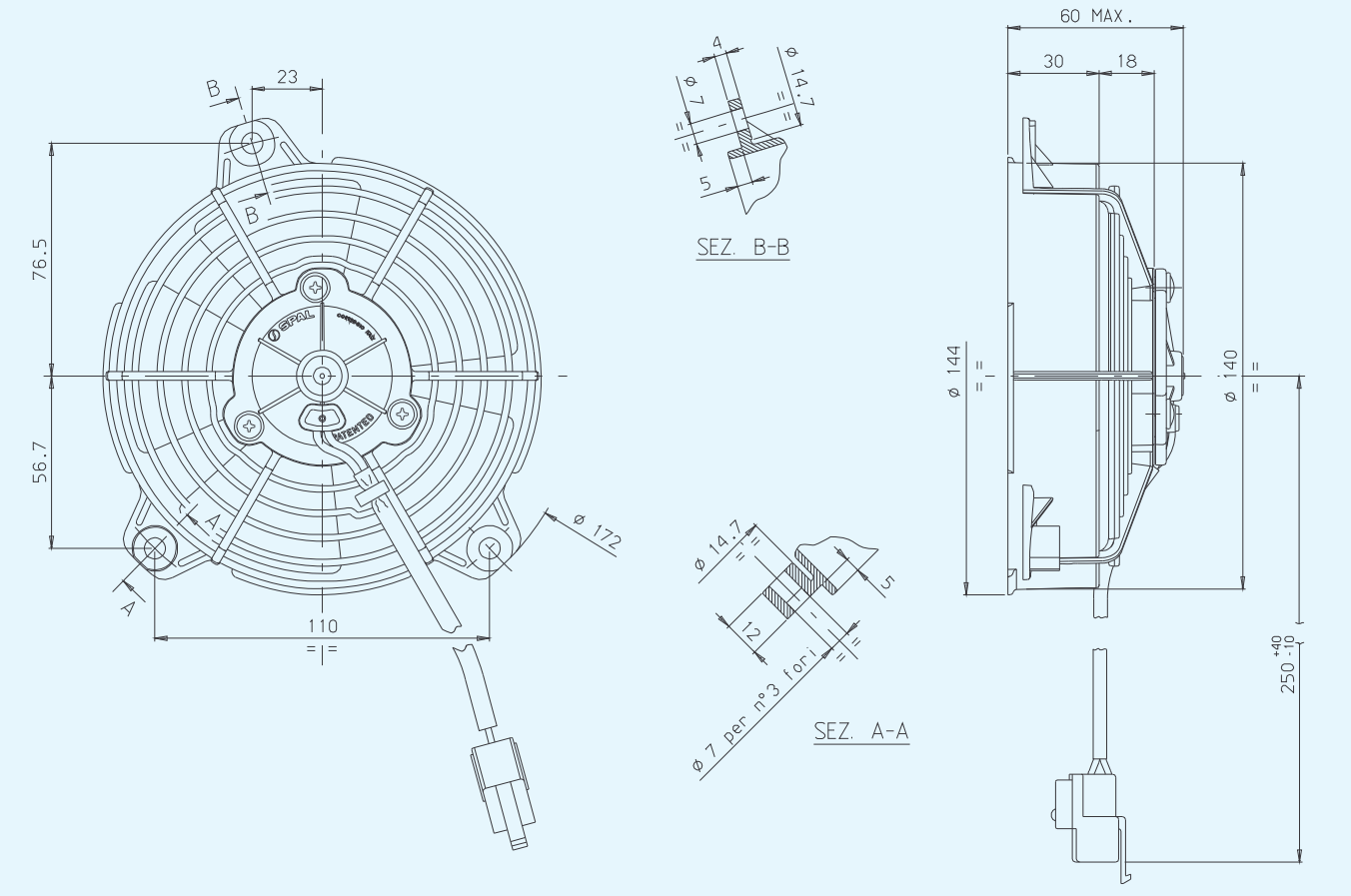

Connettore tipo SUMITOMO Cod.6010-2802 - Faston maschio tipo SUMITOMO Cod.1800-2093
Plastic connector SUMITOMO Cod.6010-2802 - Male flat SUMITOMO Cod.1800-2093

* Peso 0,420 kg. circa — ** Weight 0,420 Kg. approx.*

* Motore chiuso, IP 68 — ** Waterproof motor, IP 68*

* Media durata — ** Middle life*

Tensione di prova 26 V cc - *Test voltage 26 V DC*

Pressione statica *Static pressure* mm H_2O	**ASPIRANTE** - ***SUCTION***		**SOFFIANTE** - ***BLOWING***	
	Portata *Airflow* m^3/h	Corrente assorbita *Current input* A	Portata *Airflow* m^3/h	Corrente assorbita *Current input* A
0	400	1,7	380	1,5
2,5	370	1,6	350	1,5
5	340	1,6	320	1,5
7,5	320	1,7	260	1,6
10	260	1,8	190	1,6
12,5	190	1,7	160	1,8
15	140	1,8	120	1,8
17,5	80	1,9	100	1,9
20	50	2,0	70	1,9
22,5	20	2,0	20	2,1
25	0	2,0	0	2,1

Static pressure: 1 mm H_2O = 0,04 in. H_2O
Airflow: 1 m^3/h = 0,59 cfm

Cod.	Tipo - *Type*	Diametro ventola - *Fan diameter*
3010.0289 **3010.0290**	**VA20 - B37/C - 46A** Aspirante - *Suction* **VA20 - B37/C - 46S** Soffiante - *Blowing*	**130 mm**

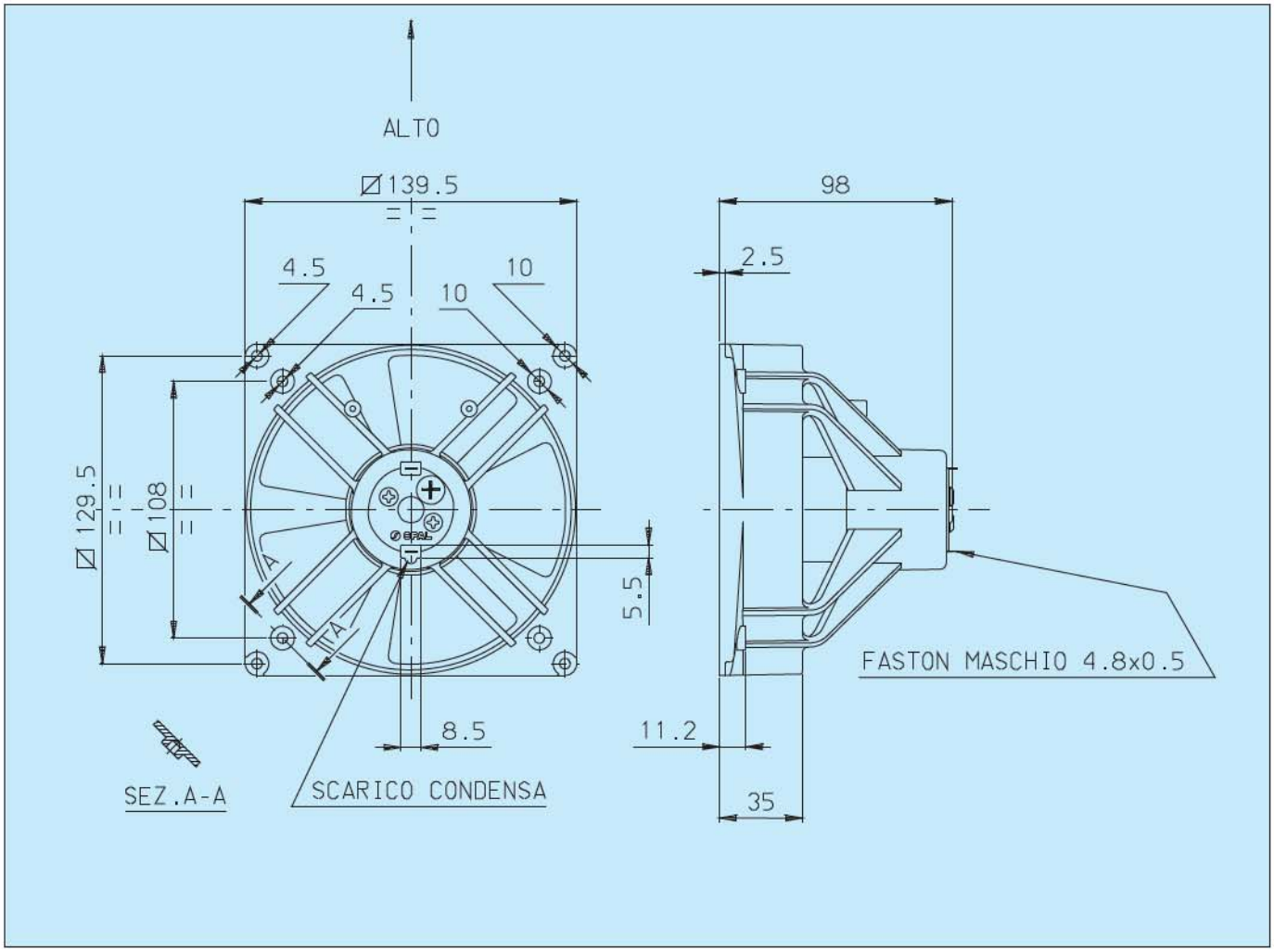

Tensione di prova 26 V cc - *Test voltage 26 V DC*

Pressione statica *Static pressure* mm H_2O	Portata *Airflow* m³/h	Corrente assorbita *Current input* A
0	420	1,0
2,5	400	1,1
5	350	1,1
7,5	300	1,2
10	230	1,2
12,5	160	1,3
15	100	1,3
17,5	70	1,4
20	0	1,5

Static pressure: 1 mm H_2O = 0,04 in. H_2O
Airflow: 1 m³/h = 0,59 cfm

* Peso 0,500 Kg. circa

** Weight 0,500 Kg. approx.*

* Media durata

** Middle life*

VENTILATORI Ø 140 mm
FANS Ø 140 mm

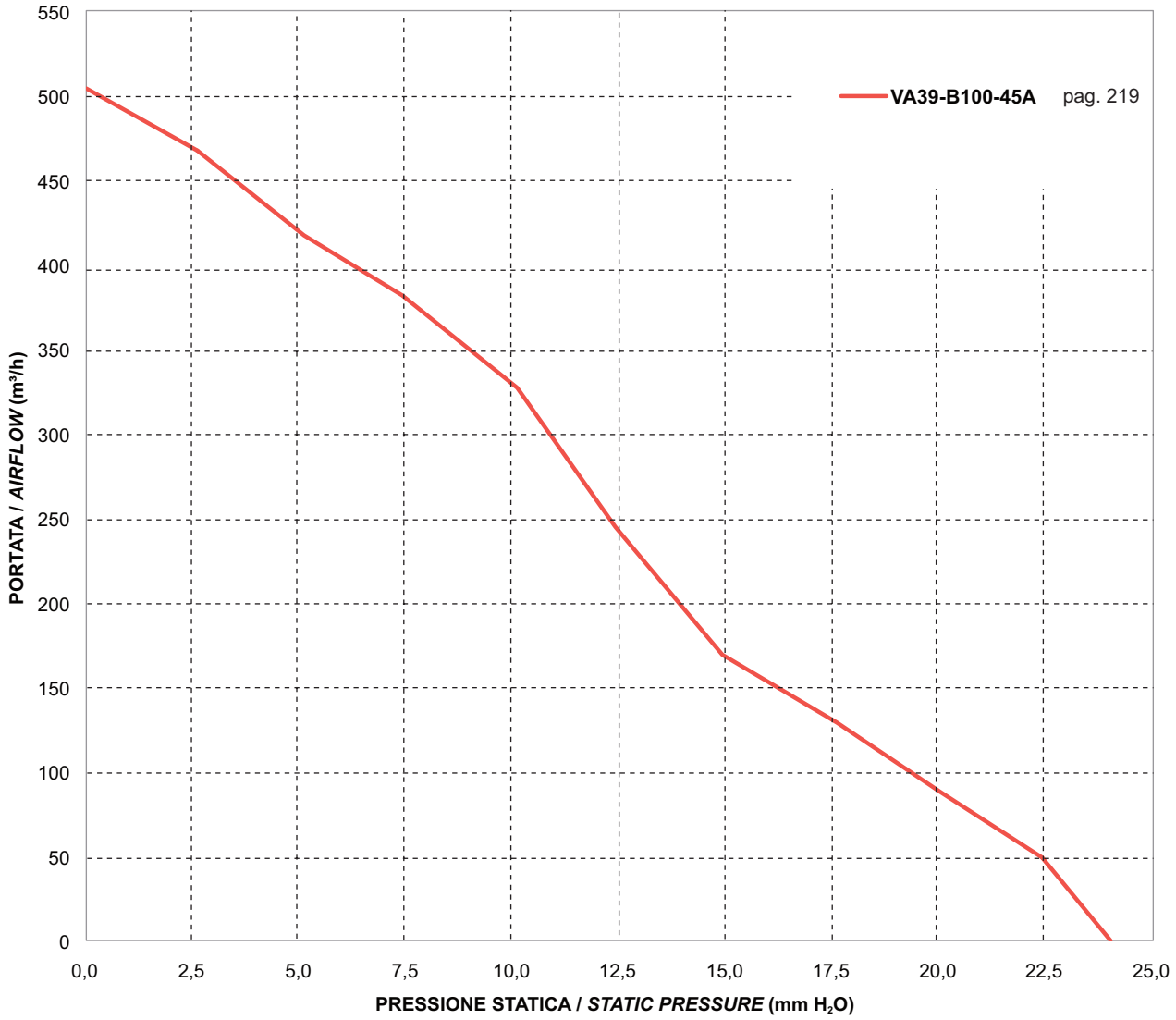

NUOVO
NEW

Cod.	Tipo - *Type*	Diametro ventola - *Fan diameter*
	VA39 - B100 - 45A Aspirante - *Suction* **VA39 - B100 - 45S** Soffiante - *Blowing*	**140 mm**

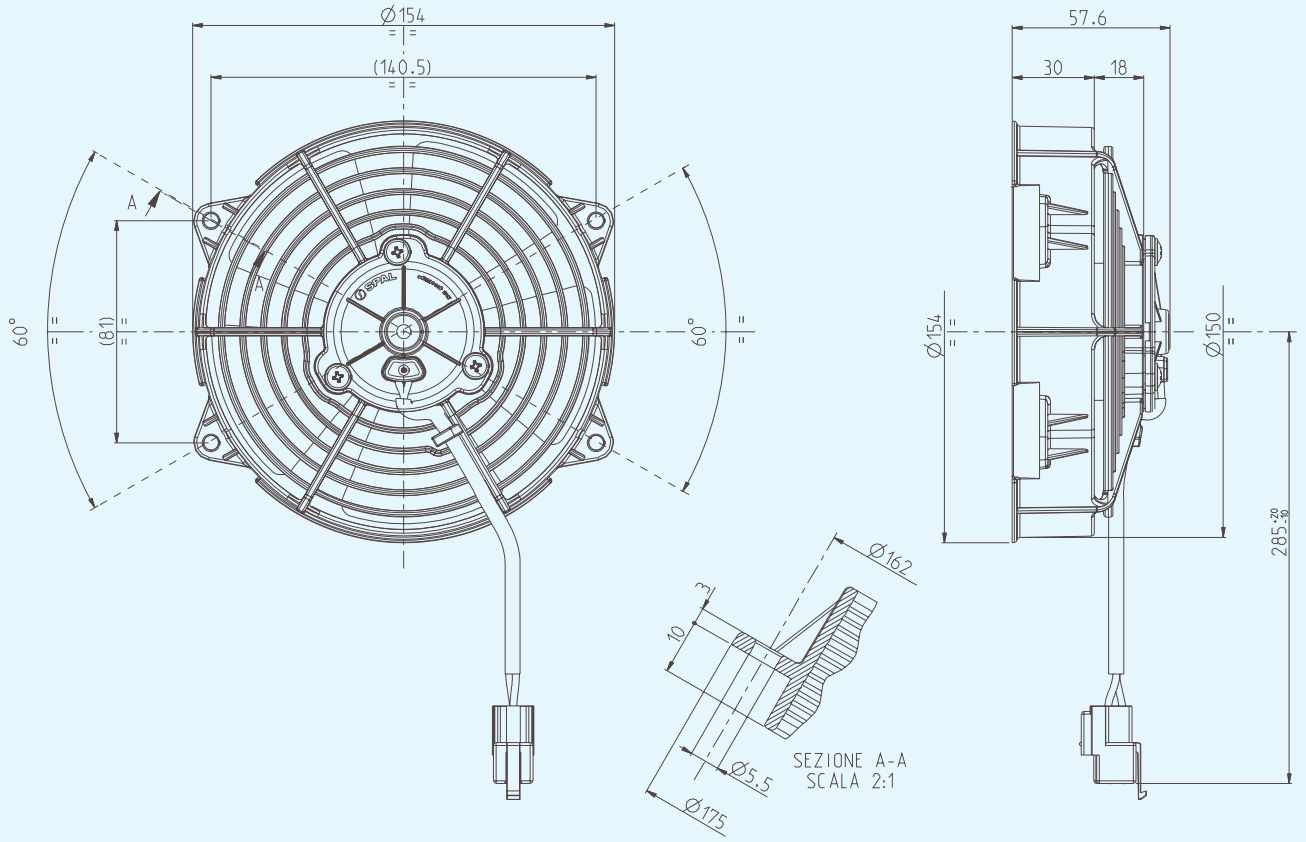

Connettore tipo SUMITOMO Cod.1800-2802 - Faston maschio tipo SUMITOMO Cod. 1800-2093
Plastic connector SUMITOMO Cod.1800-2802 - Male flat SUMITOMO Code 1800-2093

* Peso 0,380 kg. circa — ** Weight 0,380 Kg. approx.*

* Motore chiuso, IP 68 — ** Waterproof motor, IP 68*

* Media durata — ** Middle life*

Tensione di prova 26 V cc - *Test voltage 26 V DC*

Pressione statica *Static pressure* mm H_2O	**ASPIRANTE** - ***SUCTION***		**SOFFIANTE** - ***BLOWING***	
	Portata *Airflow* m^3/h	Corrente assorbita *Current input* A	Portata *Airflow* m^3/h	Corrente assorbita *Current input* A
0	500	1,7	480	1,8
2,5	460	1,7	420	1,7
5	410	1,8	380	1,7
7,5	380	1,9	310	1,7
10	320	1,9	240	1,9
12,5	240	1,9	200	1,9
15	160	2,0	150	2,0
17,5	120	2,1	110	2,1
20	80	2,1	70	2,2
22,5	40	2,2	20	2,3
25	0	2,2	0	2,2

Static pressure: 1 mm H_2O = 0,04 in. H_2O
Airflow: 1 m^3/h = 0,59 cfm

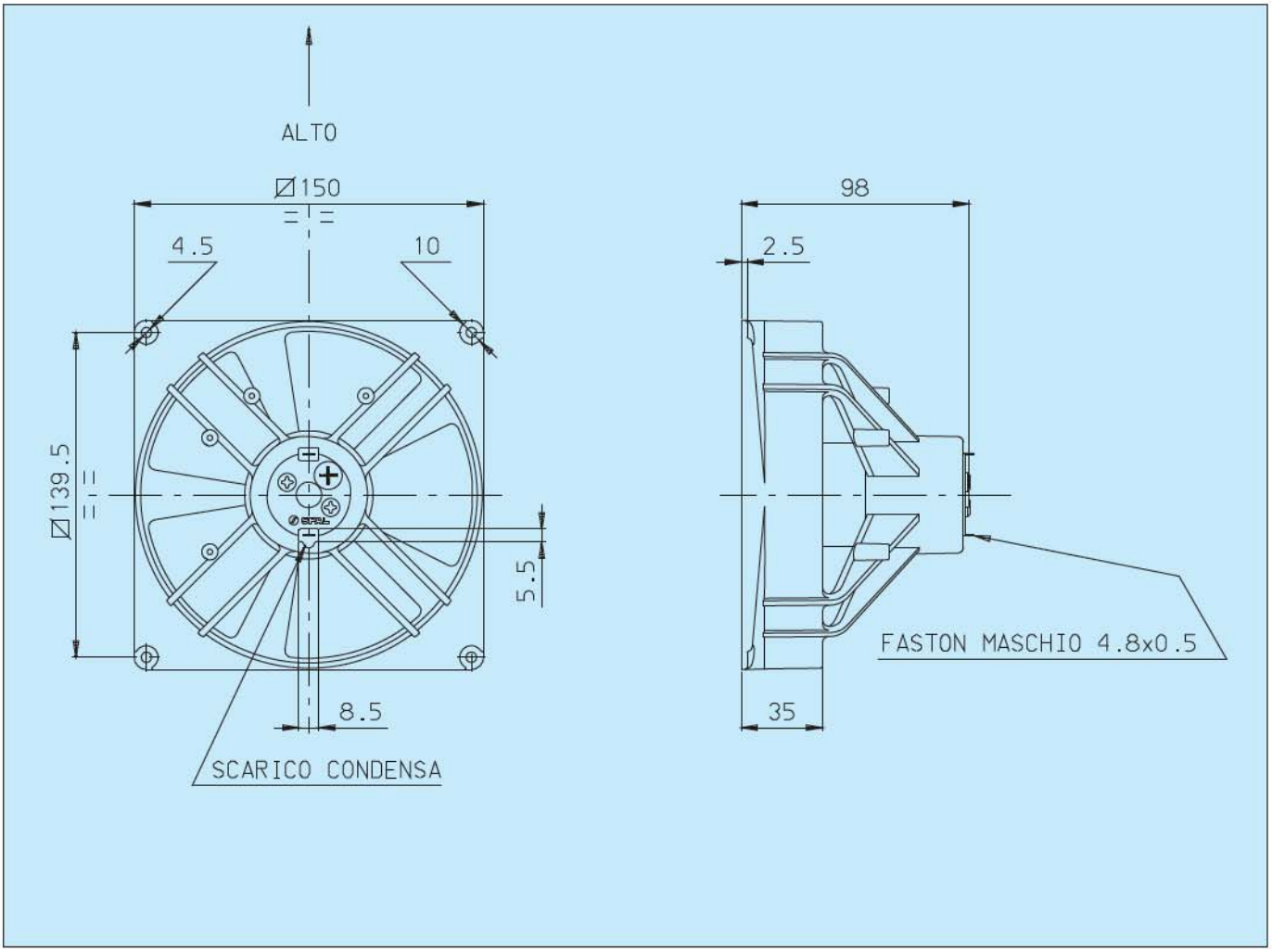
ALTO
Ø150
4.5
10
Ø139.5
5.5
8.5
SCARICO CONDENSA
98
2.5
35
FASTON MASCHIO 4.8x0.5

VENTILATORI Ø 155 mm
FANS Ø 155 mm

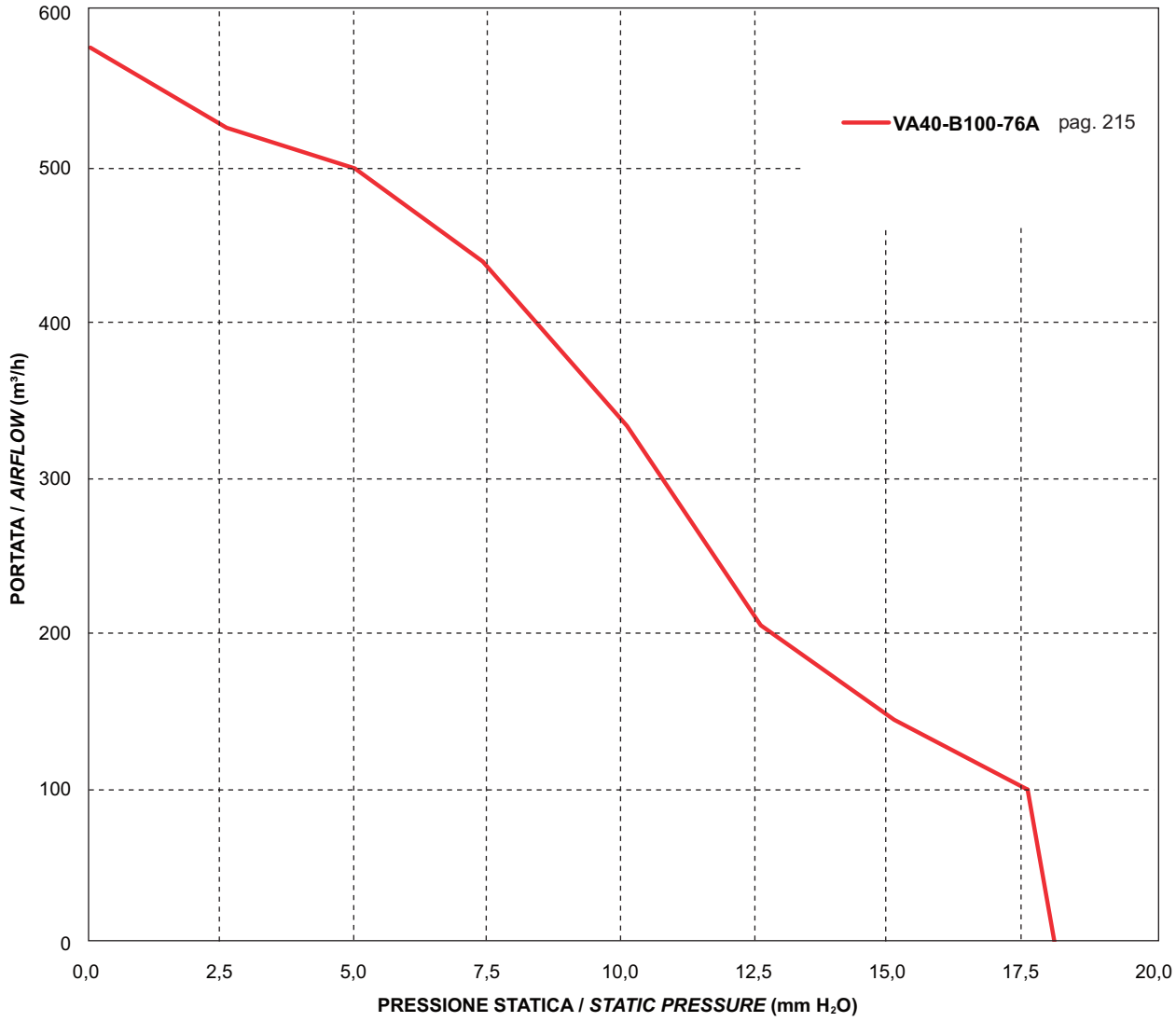

NUOVO
NEW

Cod.	Tipo - *Type*	Diametro ventola - *Fan diameter*
	VA40 - B100 - 76A Aspirante - *Suction*	**155 mm**

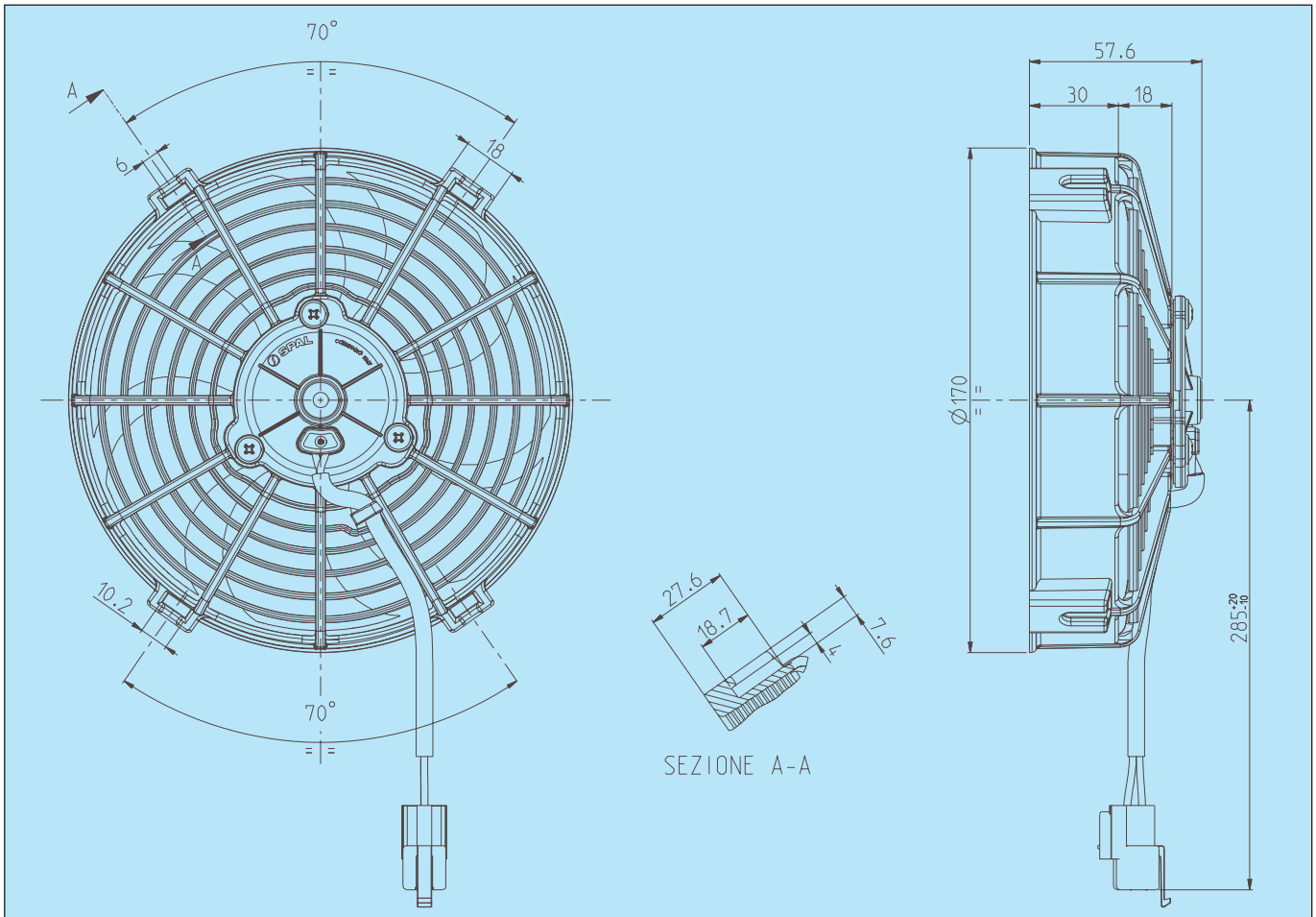

Connettore tipo AMP Cod.180908 - Faston maschi tipo AMP Cod.42098 - 2
Plastic connector AMP Cod.180908 - Male flat AMP Code 42098 - 2

* Peso 0,500 kg. circa
* *Weight 0,500 Kg. approx.*

* Motore chiuso, IP 68
* *Waterproof motor, IP 68*

* Media durata
* *Middle life*

* Accessori disponibili: tutti i kit di fissaggio.
* *Available accessories: all the fixing kits.*

Tensione di prova 26 V cc - *Test voltage 26 V DC*

Pressione statica *Static pressure* mm H_2O	Portata *Airflow* m^3/h	Corrente assorbita *Current input* A
0	570	2,3
2,5	520	2,3
5	500	2,3
7,5	430	2,3
10	330	2,4
12,5	200	2,5
15	140	2,5
17,5	90	2,6
20	0	2,7

Static pressure: 1 mm H_2O = 0,04 in. H_2O
Airflow: 1 m^3/h = 0,59 cfm

VENTILATORI Ø 167 mm
FANS Ø 167 mm

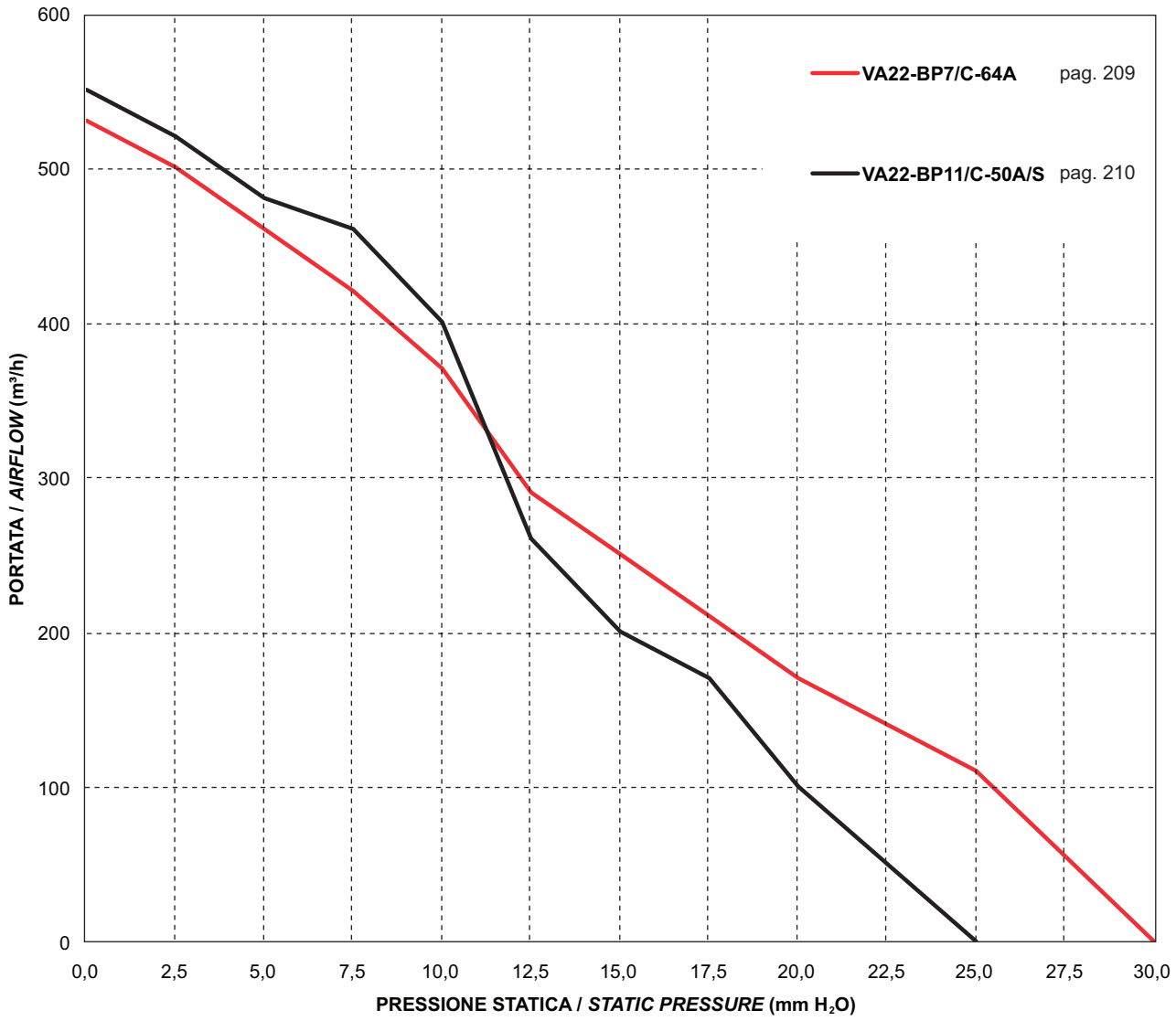

Cod.	Tipo - *Type*	Diametro ventola - *Fan diameter*
	VA22 - BP7/C - 64A Aspirante - *Suction* **VA22 - BP7/C - 64S** Soffiante - *Blowing*	**167 mm**

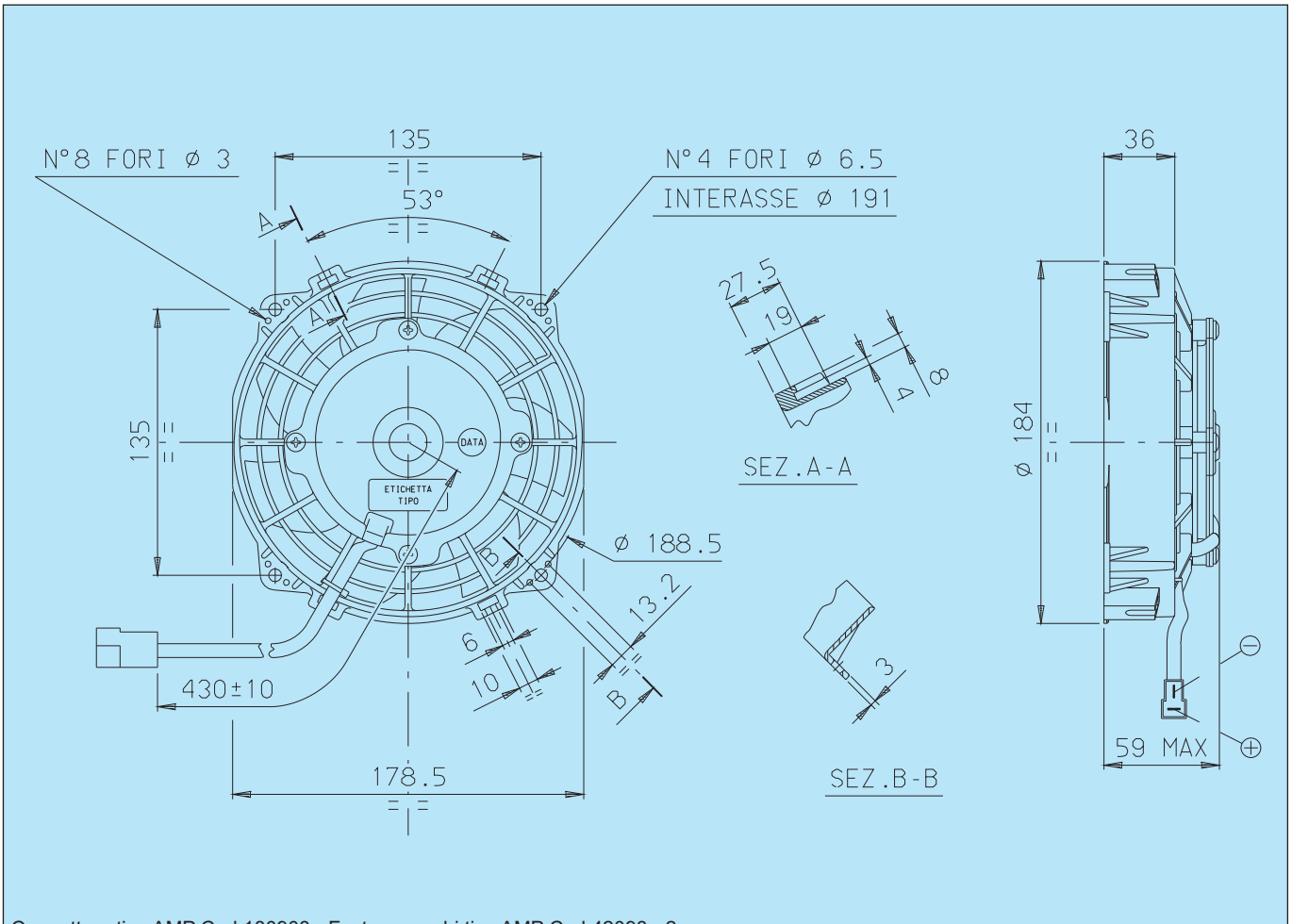

Connettore tipo AMP Cod.180908 - Faston maschi tipo AMP Cod.42098 - 2
Plastic connector AMP Cod.180908 - Male flat AMP Code 42098 - 2

* Peso 0,900 kg. circa
* *Weight 0,900 Kg. approx.*
* Motore chiuso, IP 68
* *Waterproof motor, IP 68*
* Lunga durata
* *Long life*
* A richiesta (per applicazioni OEM) disponibile anche in versione LL e VLL.
* *Available also in LL and VLL versions for OEM applications only.*
* Accessori disponibili: tutti i kit di fissaggio.
* *Available accessories: all the fixing kits.*
* Elettroventilatore a bassa rumorosità
* *Low noise fan*

Tensione di prova 26 V cc - *Test voltage 26 V DC*

Pressione statica *Static pressure* mm H_2O	ASPIRANTE - *SUCTION* Portata *Airflow* m^3/h	ASPIRANTE - *SUCTION* Corrente assorbita *Current input* A	SOFFIANTE - *BLOWING* Portata *Airflow* m^3/h	SOFFIANTE - *BLOWING* Corrente assorbita *Current input* A
0	480	2,7	450	2,1
2,5	450	2,6	420	2,1
5	410	2,7	370	2,2
7,5	360	2,6	300	2,3
10	290	2,6	240	2,3
12,5	250	2,7	150	2,3
15	210	2,8	60	2,4
17,5	160	2,8	0	2,5
20	140	2,8	-	-
25	80	3,0	-	-
30	0	3,1	-	-

Static pressure: 1 mm H_2O = 0,04 in. H_2O
Airflow: 1 m^3/h = 0,59 cfm

Cod.	Tipo - *Type*	Diametro ventola - *Fan diameter*
3010.0379 **3010.0380**	**VA22 - BP11/C - 50A** Aspirante - *Suction* **VA22 - BP11/C - 50S** Soffiante - *Blowing*	**167 mm**

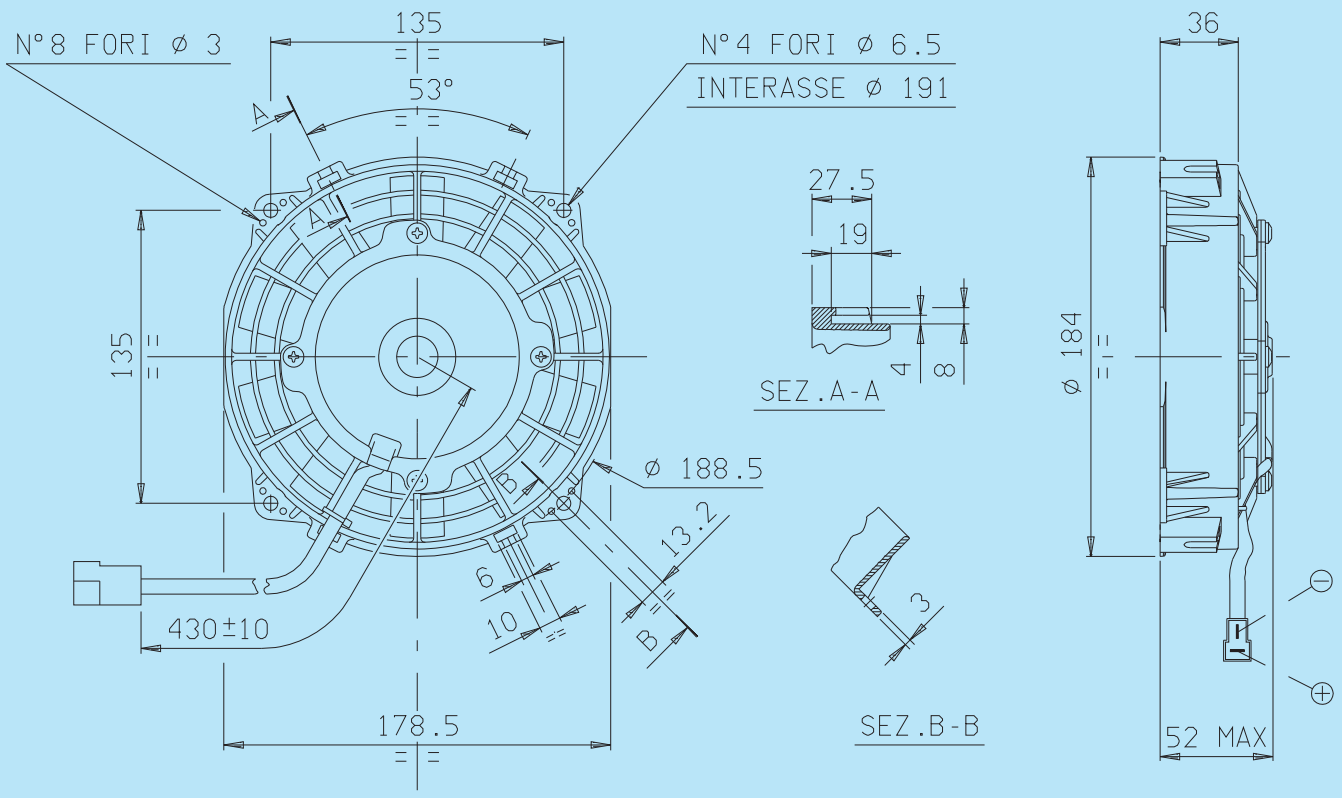

Connettore tipo AMP Cod.180908 - Faston maschi tipo AMP Cod.42098 - 2
Plastic connector AMP Cod.180908 - Male flat AMP Code 42098 - 2

* Peso 0,800 kg. circa
* *Weight 0,800 Kg. approx.*

* Motore chiuso, IP 68
* *Waterproof motor, IP 68*

* Lunga durata
* *Long life*

* A richiesta (per applicazioni OEM) disponibile anche in versione LL e VLL.
* *Available also in LL and VLL versions for OEM applications only.*

* Accessori disponibili: tutti i kit di fissaggio.
* *Available accessories: all the fixing kits.*

Tensione di prova 26 V cc - *Test voltage 26 V DC*

Pressione statica *Static pressure* mm H_2O	Portata *Airflow* m^3/h	Corrente assorbita *Current input* A
0	550	3,3
2,5	520	3,3
5	480	3,4
7,5	460	3,4
10	400	3,3
12,5	260	3,3
15	200	3,2
17,5	170	3,3
20	100	3,5
25	0	3,6

Static pressure: 1 mm H_2O = 0,04 in. H_2O
Airflow: 1 m^3/h = 0,59 cfm

Cod.	Tipo - *Type*	Diametro ventola - *Fan diameter*
	VA25 - BP11/C - 50A Aspirante - *Suction* **VA25 - BP11/C - 50S** Soffiante - *Blowing*	**167 mm**

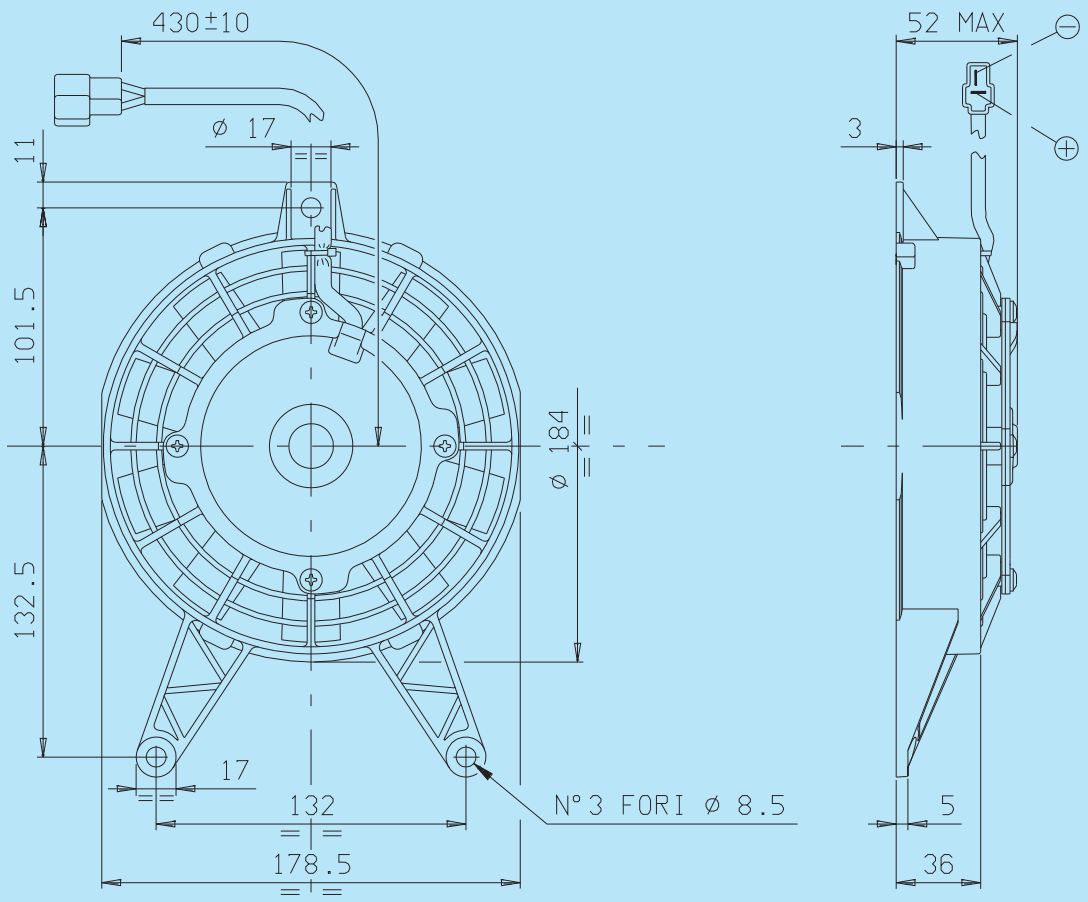

Connettore tipo AMP Cod.172129-1 - Faston maschi tipo AMP Cod.170030-2
Plastic connector AMP Cod.172129-1 - Male flat AMP Code 170030-2

* Peso 0,800 kg. circa
* *Weight 0,800 Kg. approx.*

* Motore chiuso, IP 68
* *Waterproof motor, IP 68*

* Lunga durata
* *Long life*

* A richiesta (per applicazioni OEM) disponibile anche in versione LL e VLL.
* *Available also in LL and VLL versions for OEM applications only.*

Tensione di prova 26 V cc - *Test voltage 26 V DC*

Pressione statica *Static pressure* mm H_2O	Portata *Airflow* m^3/h	Corrente assorbita *Current input* A
0	550	3,3
2,5	520	3,3
5	480	3,4
7,5	460	3,4
10	400	3,3
12,5	260	3,3
15	200	3,2
17,5	170	3,3
20	100	3,5
25	0	3,6

Static pressure: 1 mm H_2O = 0,04 in. H_2O
Airflow: 1 m^3/h = 0,59 cfm

VENTILATORI Ø 190 mm
FANS Ø 190 mm

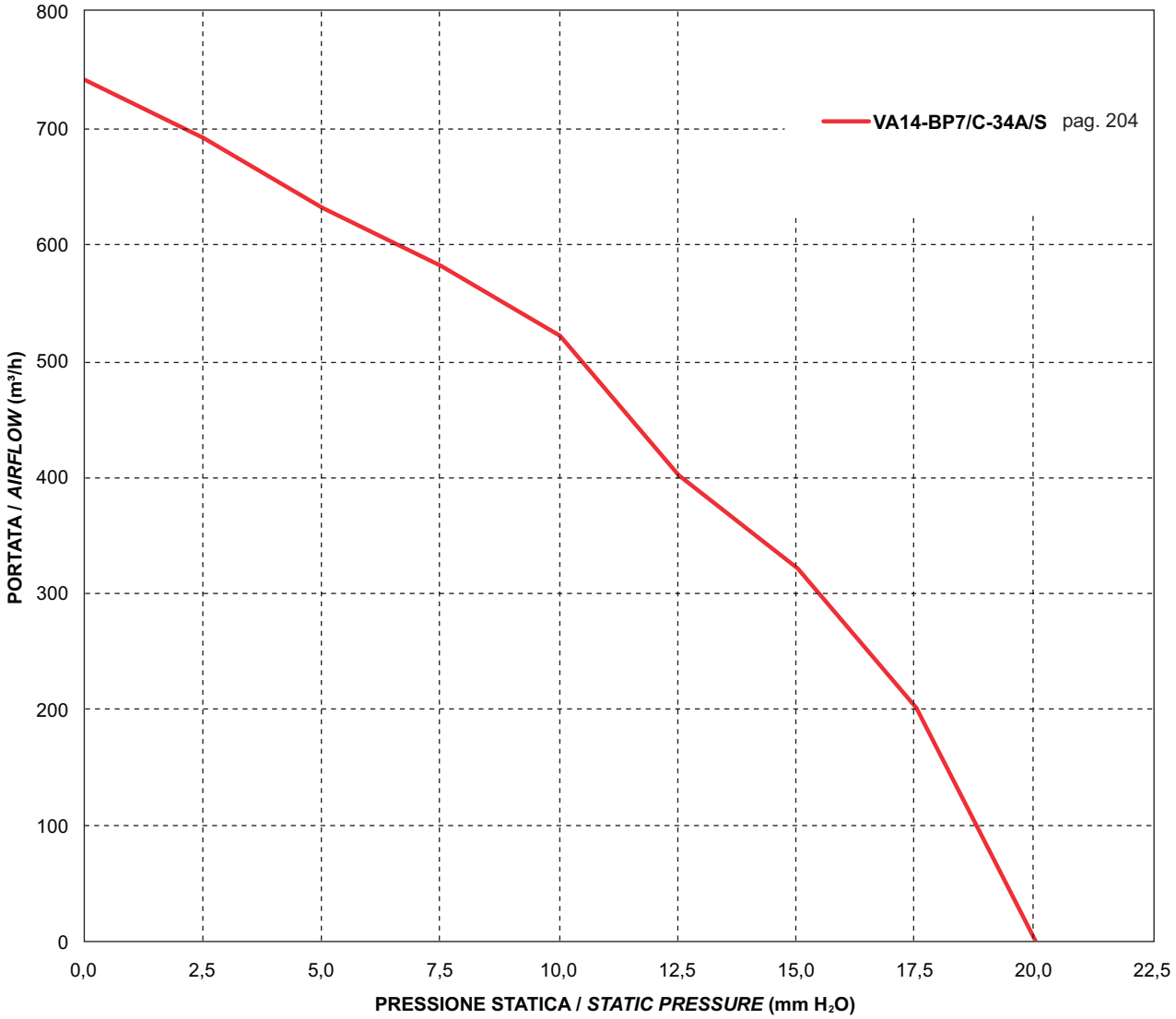

Cod.	Tipo - *Type*	Diametro ventola - *Fan diameter*
	2VA14 - BP7/C - 34A Aspirante - *Suction*	**190 mm**

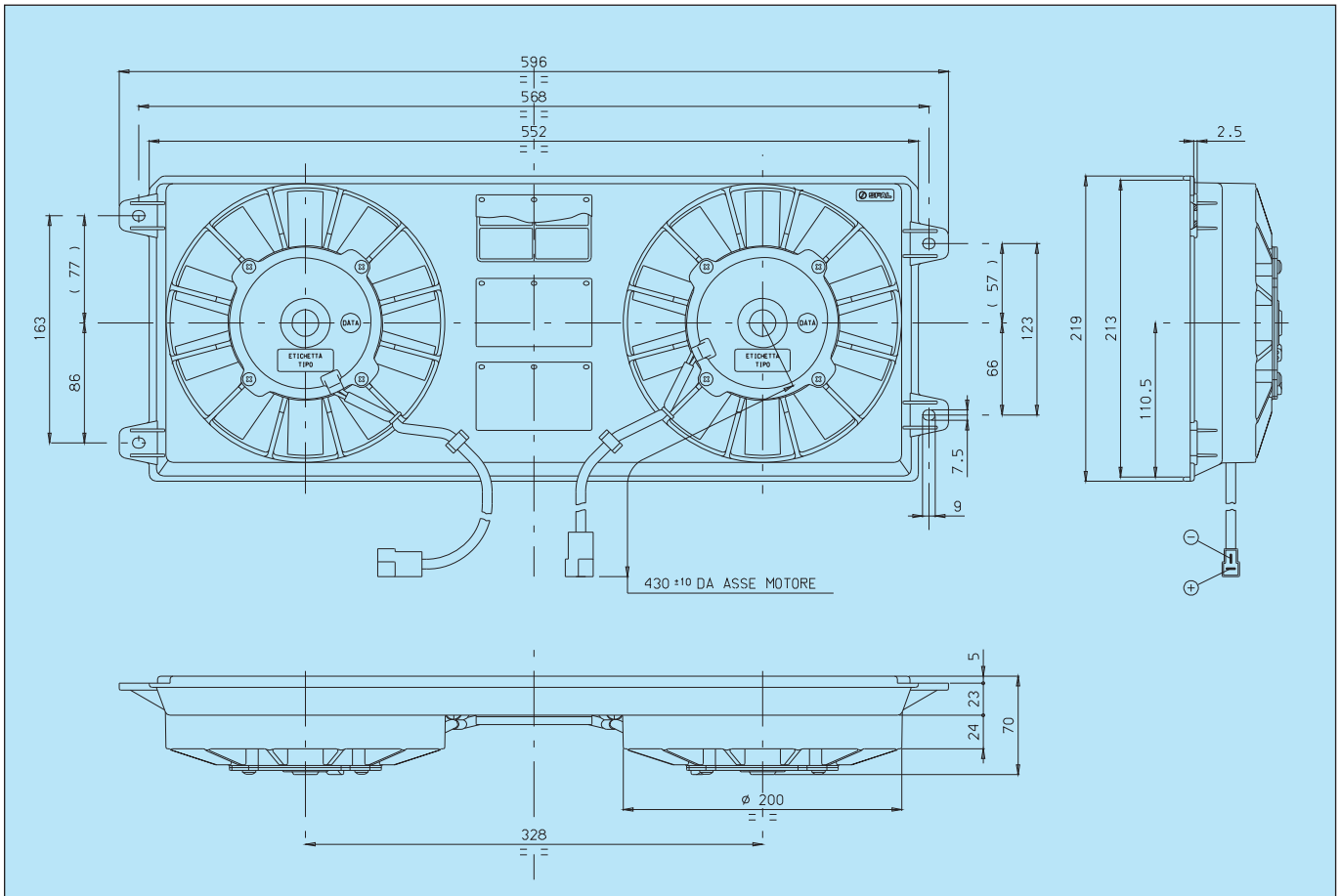

Connettore tipo AMP Cod.180908 - Faston maschi tipo AMP Cod.42098 - 2
Plastic connector AMP Cod.180908 - Male flat AMP Code 42098 - 2

* Peso 2,000 kg. circa — * *Weight 2,000 Kg. approx.*

* Motore chiuso, IP 68 — * *Waterproof motor, IP 68*

* Lunga durata — * *Long life*

* A richiesta (per applicazioni OEM) disponibile anche in versione LL e VLL. — * *Available also in LL and VLL versions for OEM applications only.*

Tensione di prova 26 V cc - *Test voltage 26 V DC*

Pressione statica *Static pressure* mm H_2O	Portata *Airflow* m^3/h	Corrente assorbita *Current input* A
0	1480	5,0
2,5	1380	5,0
5	1260	5,2
7,5	1160	5,2
10	1040	5,2
12,5	800	5,2
15	640	5,4
17,5	400	5,4
20	0	5,6

Static pressure: 1 mm H_2O = 0,04 in. H_2O
Airflow: 1 m^3/h = 0,59 cfm

Cod.	Tipo - *Type*	Diametro ventola - *Fan diameter*
3010.0342 **3010.0343**	**VA14 - BP7/C - 34A** Aspirante - *Suction* **VA14 - BP7/C - 34S** Soffiante - *Blowing*	**190 mm**

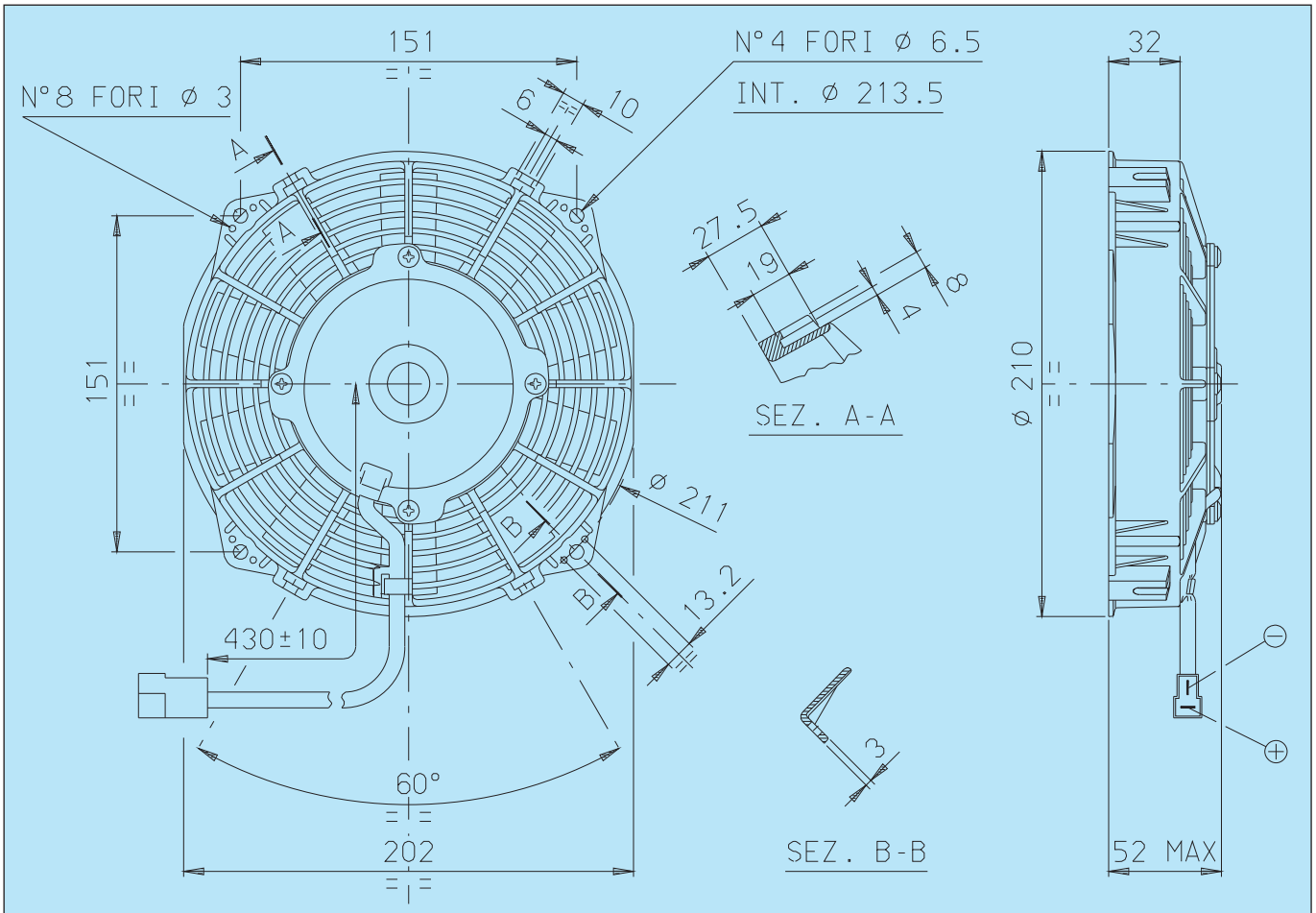

Connettore tipo AMP Cod.180908 - Faston maschi tipo AMP Cod.42098 - 2
Plastic connector AMP Cod.180908 - Male flat AMP Code 42098 - 2

* Peso 0,900 kg. circa
* *Weight 0,900 Kg. approx.*

* Motore chiuso, IP 68
* *Waterproof motor, IP 68*

* Lunga durata
* *Long life*

* A richiesta (per applicazioni OEM) disponibile anche in versione LL e VLL.
* *Available also in LL and VLL versions for OEM applications only.*

* Accessori disponibili: tutti i kit di fissaggio.
* *Available accessories: all the fixing kits.*

Tensione di prova 26 V cc - *Test voltage 26 V DC*

Pressione statica *Static pressure* mm H_2O	Portata *Airflow* m^3/h	Corrente assorbita *Current input* A
0	740	2,5
2,5	690	2,5
5	630	2,6
7,5	580	2,6
10	520	2,6
12,5	400	2,6
15	320	2,7
17,5	200	2,7
20	0	2,8

Static pressure: 1 mm H_2O = 0,04 in. H_2O
Airflow: 1 m^3/h = 0,59 cfm

Cod.	Tipo - *Type*	Diametro ventola - *Fan diameter*
3010.0458	**VA24 - BP7/C - 34A** Aspirante - *Suction* **VA24 - BP7/C - 34S** Soffiante - *Blowing*	**190 mm**

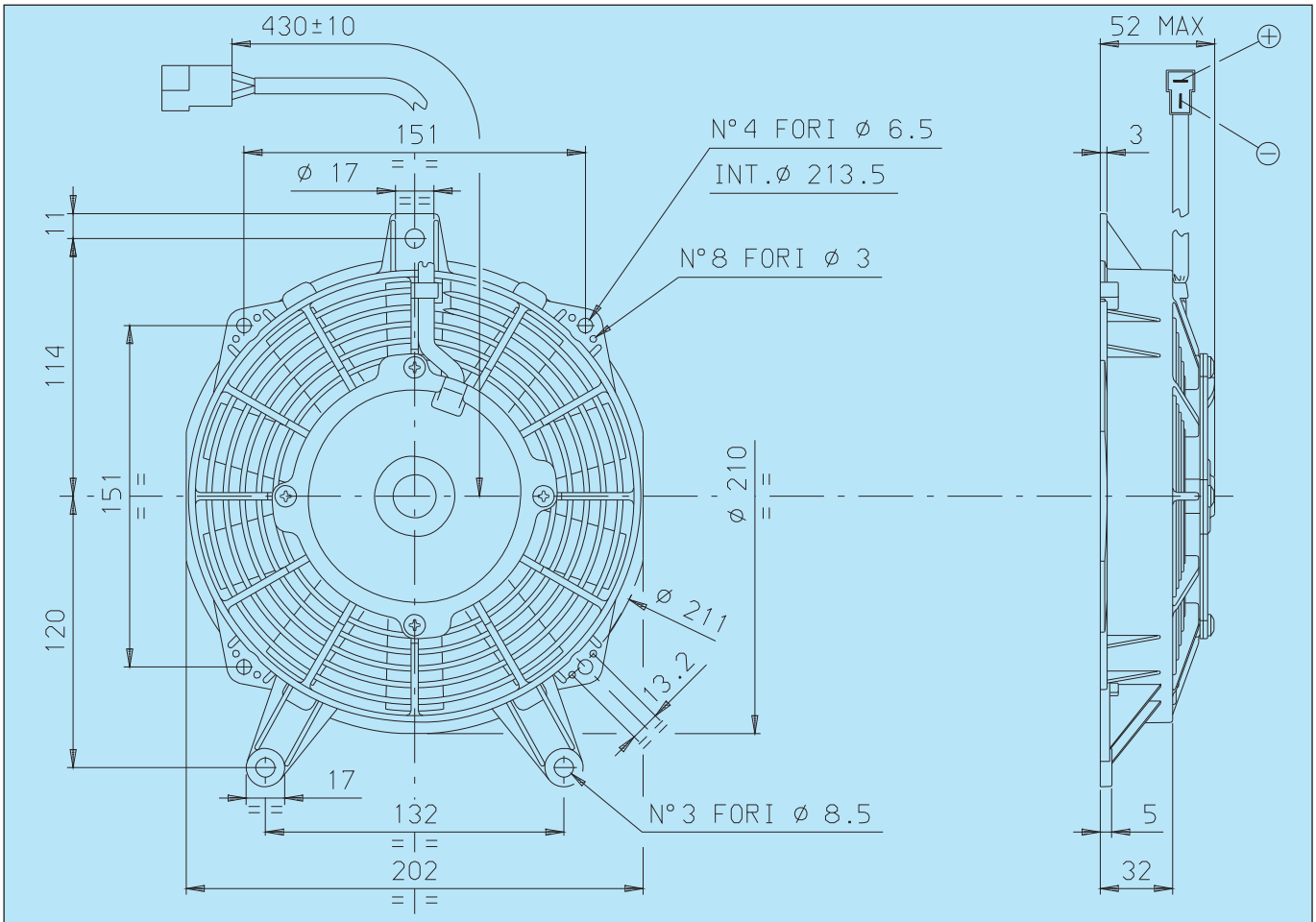

Connettore tipo AMP Cod.172129-1 - Faston maschi tipo AMP Cod.170030-2
Plastic connector AMP Cod.172129-1 - Male flat AMP Code 170030-2

* Peso 0,900 kg. circa
* *Weight 0,900 Kg. approx.*

* Motore chiuso, IP 68
* *Waterproof motor, IP 68*

* Lunga durata
* *Long life*

* A richiesta (per applicazioni OEM) disponibile anche in versione LL e VLL.
* *Available also in LL and VLL versions for OEM applications only.*

Tensione di prova 26 V cc - *Test voltage 26 V DC*

Pressione statica *Static pressure* mm H_2O	Portata *Airflow* m^3/h	Corrente assorbita *Current input* A
0	740	2,5
2,5	690	2,5
5	630	2,6
7,5	580	2,6
10	520	2,6
12,5	400	2,6
15	320	2,7
17,5	200	2,7
20	0	2,8

Static pressure: 1 mm H_2O = 0,04 in. H_2O
Airflow: 1 m^3/h = 0,59 cfm

VENTILATORI Ø 225 mm
FANS Ø 225 mm

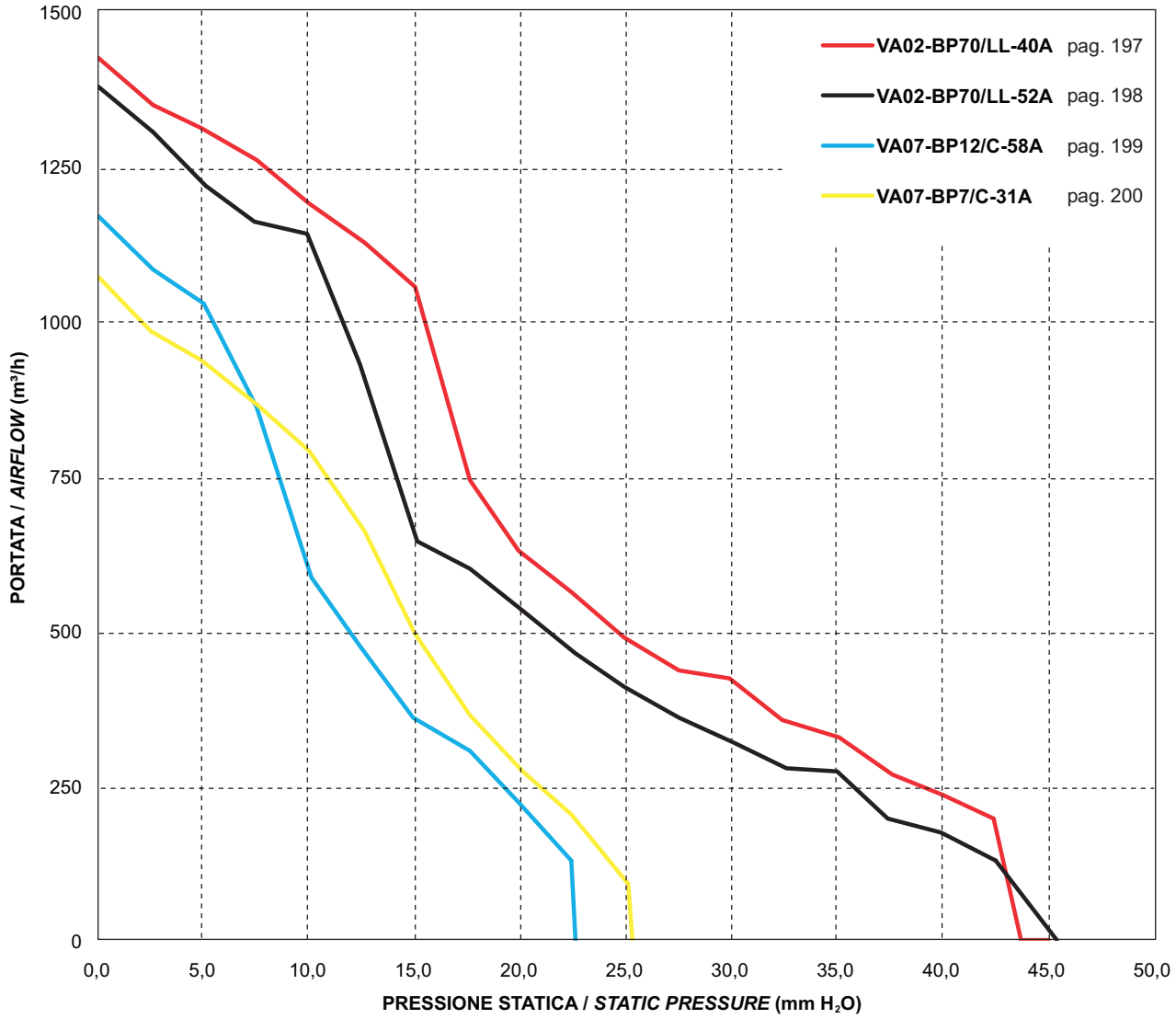

Cod.	Tipo - *Type*	Diametro ventola - *Fan diameter*
3010.2563 **3010.2599**	**VA02 - BP70/LL - 40A** Aspirante - *Suction* **VA02 - BP70/LL - 40S** Soffiante - *Blowing*	**225 mm**

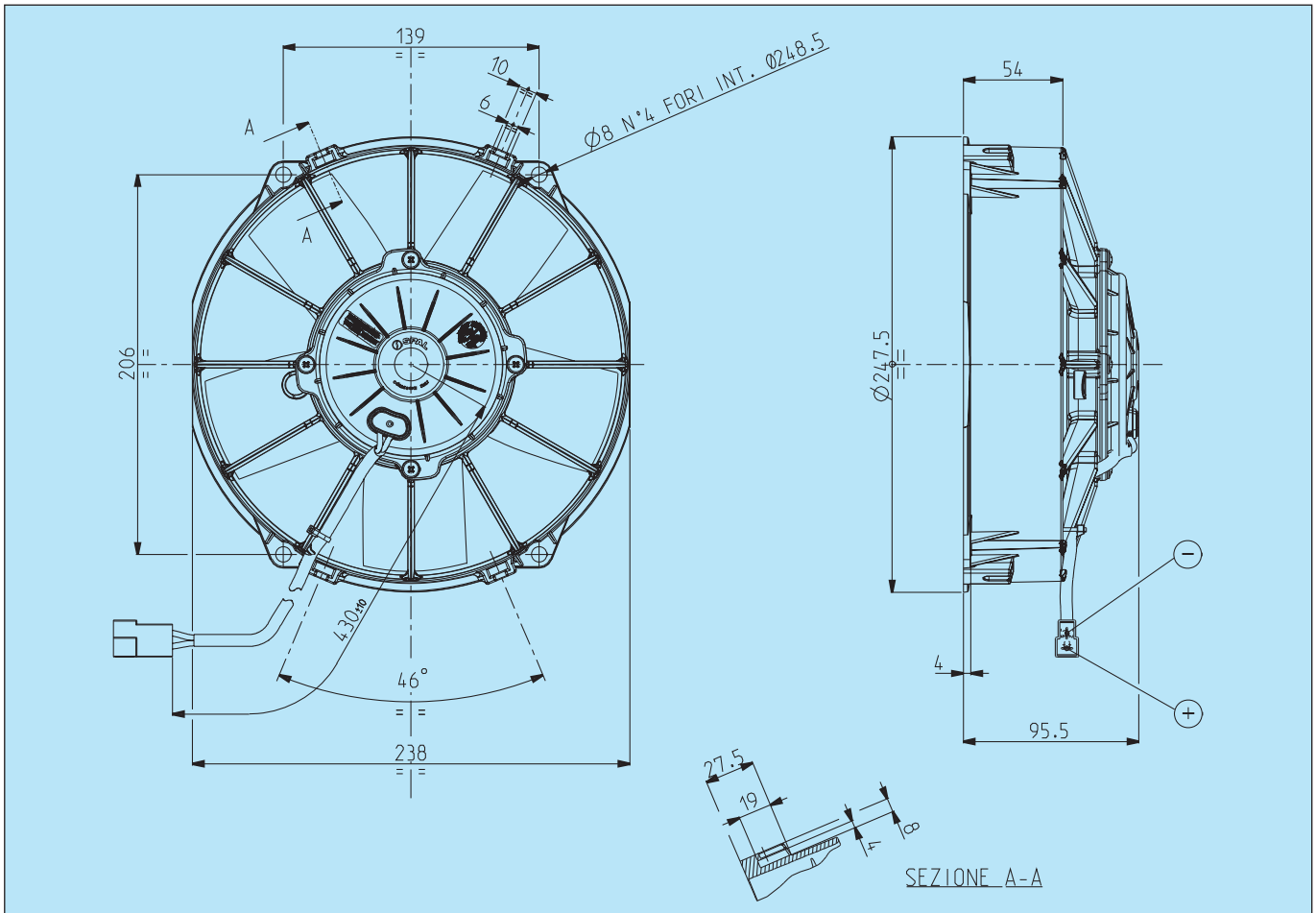

Connettore tipo AMP Cod.180908 - Faston maschi tipo AMP Cod.42098 - 2
Plastic connector AMP Cod.180908 - Male flat AMP Code 42098 - 2

* Peso 2,350 kg. circa
* *Weight 2,350 Kg. approx.*

* Motore chiuso, IP 68
* *Waterproof motor, IP 68*

* Lunga durata
* *Long life*

* A richiesta (per applicazioni OEM) disponibile anche in versione VLL.
* *Available also in VLL version for OEM applications only.*

* Accessori disponibili: tutti i kit di fissaggio.
* *Available accessories: all the fixing kits.*

Tensione di prova 26 V cc - *Test voltage 26 V DC*

Pressione statica *Static pressure* mm H_2O	ASPIRANTE - *SUCTION*		SOFFIANTE - *BLOWING*	
	Portata *Airflow* m^3/h	Corrente assorbita *Current input* A	Portata *Airflow* m^3/h	Corrente assorbita *Current input* A
0	1420	5,6	1290	5,2
5	1310	6,1	1210	5,5
10	1180	6,1	1070	5,8
15	1050	6,4	870	6,0
20	620	6,4	670	6,2
25	480	6,6	490	6,3
30	420	6,6	350	6,6
35	320	6,7	230	6,9
40	230	6,8	0	7,0
45	0	7,0	-	-

Static pressure: 1 mm H_2O = 0,04 in. H_2O
Airflow: 1 m^3/h = 0,59 cfm

Cod.	Tipo - *Type*	Diametro ventola - *Fan diameter*
3010.2592 **3010.2550**	**VA02 - BP70/LL - 52A** Aspirante - *Suction* **VA02 - BP70/LL - 52S** Soffiante - *Blowing*	**225 mm**

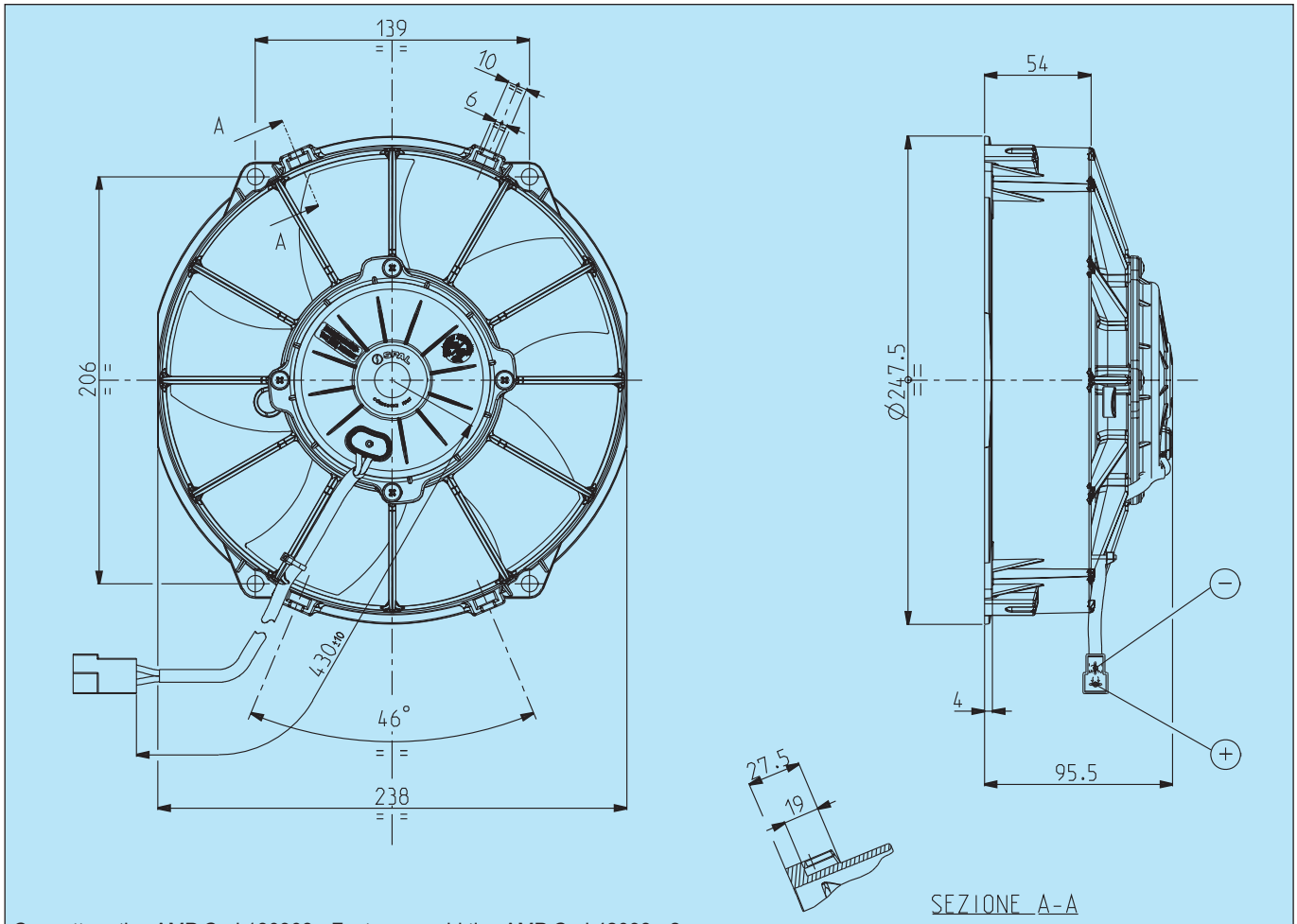

Connettore tipo AMP Cod.180908 - Faston maschi tipo AMP Cod.42098 - 2
Plastic connector AMP Cod.180908 - Male flat AMP Code 42098 - 2

* Peso 2,180 kg. circa
* *Weight 2,180 Kg. approx.*
* Motore chiuso, IP 68
* *Waterproof motor, IP 68*
* Lunga durata
* *Long life*
* A richiesta (per applicazioni OEM) disponibile anche in versione VLL.
* *Available also in VLL version for OEM applications only.*
* Accessori disponibili: tutti i kit di fissaggio.
* *Available accessories: all the fixing kits.*
* Elettroventilatore a bassa rumorosità
* *Low noise fan*

Tensione di prova 26 V cc - *Test voltage 26 V DC*

Pressione statica *Static pressure* mm H_2O	**ASPIRANTE** - ***SUCTION***		**SOFFIANTE** - ***BLOWING***	
	Portata *Airflow* m^3/h	Corrente assorbita *Current input* A	Portata *Airflow* m^3/h	Corrente assorbita *Current input* A
0	1370	4,5	1310	4,1
5	1210	4,9	1190	4,5
10	1140	4,9	1020	4,8
15	640	4,7	790	5,0
20	530	5,0	620	5,2
25	400	5,1	380	5,5
30	310	5,2	240	5,4
35	270	5,5	0	5,6
40	170	5,6	-	-
45	0	6,0	-	-

Static pressure: 1 mm H_2O = 0,04 in. H_2O
Airflow: 1 m^3/h = 0,59 cfm

Cod.	Tipo - *Type*	Diametro ventola - *Fan diameter*
3010.0336 **3010.0464**	**VA07 - BP12/C - 58A** Aspirante - *Suction* **VA07 - BP12/C - 58S** Soffiante - *Blowing*	**225 mm**

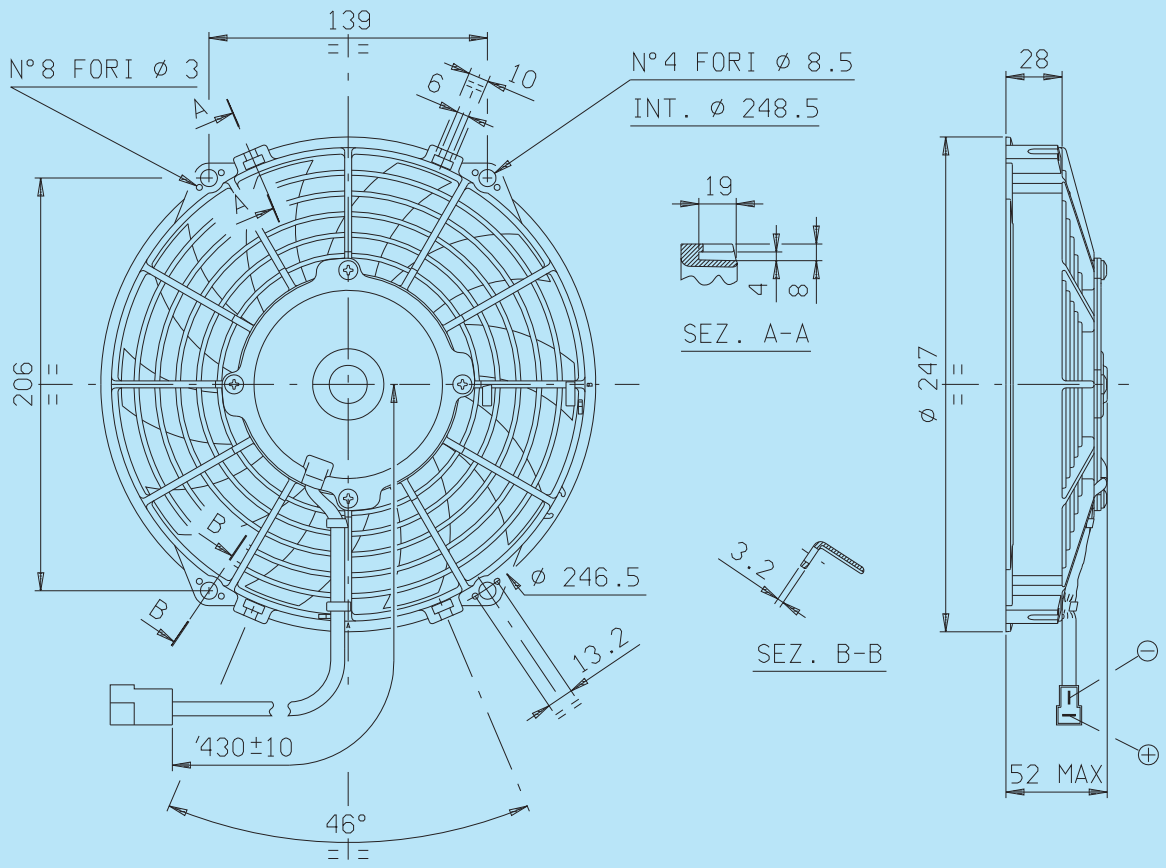

Connettore tipo AMP Cod.180908 - Faston maschi tipo AMP Cod.42098 - 2
Plastic connector AMP Cod.180908 - Male flat AMP Code 42098 - 2

* Peso 1,000 kg. circa
* *Weight 1,000 Kg. approx.*

* Motore chiuso, IP 68
* *Waterproof motor, IP 68*

* Lunga durata
* *Long life*

* A richiesta (per applicazioni OEM) disponibile anche in versione LL e VLL.
* *Available also in LL and VLL versions for OEM applications only.*

* Accessori disponibili: tutti i kit di fissaggio.
* *Available accessories: all the fixing kits.*

* Elettroventilatore a bassa rumorosità
* *Low noise fan*

Tensione di prova 26 V cc - *Test voltage 26 V DC*

Pressione statica *Static pressure* mm H_2O	Portata *Airflow* m^3/h	Corrente assorbita *Current input* A
0	1220	4,1
2,5	1150	4,1
5	1100	4,1
7,5	980	4,1
10	830	4,0
12,5	600	4,0
15	500	4,0
17,5	330	4,0
20	300	4,0
25	0	4,3

Static pressure: 1 mm H_2O = 0,04 in. H_2O
Airflow: 1 m^3/h = 0,59 cfm

Cod.	Tipo - *Type*	Diametro ventola - *Fan diameter*
3010.0344 **3010.0345**	**VA07 - BP7/C - 31A** Aspirante - *Suction* **VA07 - BP7/C - 31S** Soffiante - *Blowing*	**225 mm**

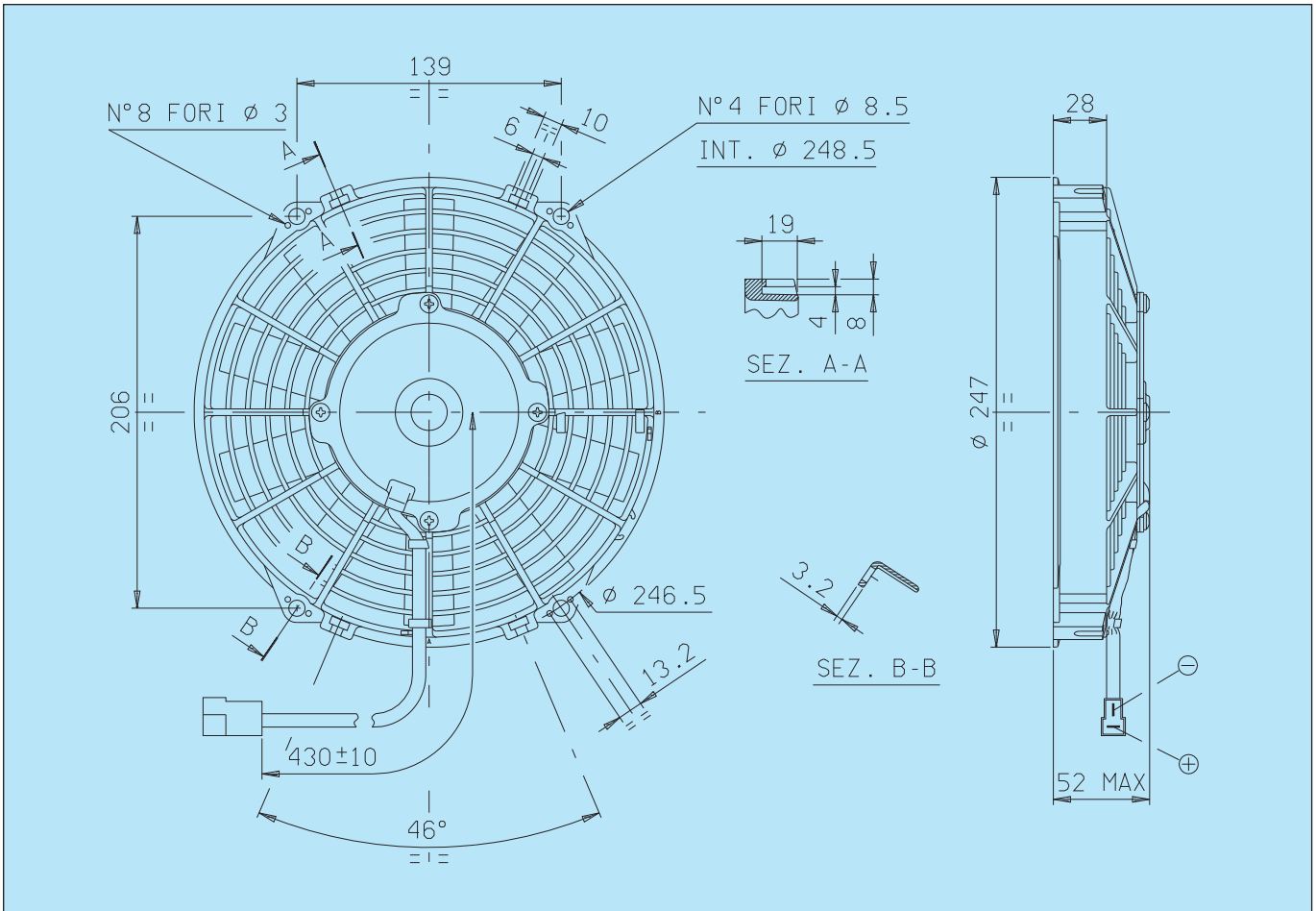

Connettore tipo AMP Cod.180908 - Faston maschi tipo AMP Cod.42098 - 2
Plastic connector AMP Cod.180908 - Male flat AMP Code 42098 - 2

* Peso 1,000 kg. circa
* *Weight 1,000 Kg. approx.*

* Motore chiuso, IP 68
* *Waterproof motor, IP 68*

* Lunga durata
* *Long life*

* A richiesta (per applicazioni OEM) disponibile anche in versione LL e VLL.
* *Available also in LL and VLL versions for OEM applications only.*

* Accessori disponibili: tutti i kit di fissaggio.
* *Available accessories: all the fixing kits.*

Tensione di prova 26 V cc - *Test voltage 26 V DC*

Pressione statica *Static pressure* mm H_2O	Portata *Airflow* m^3/h	Corrente assorbita *Current input* A
0	1060	3,5
2,5	1000	3,6
5	920	3,7
7,5	850	3,7
10	730	3,7
12,5	600	3,7
15	450	3,7
17,5	330	3,7
20	200	3,8
25	0	3,9

Static pressure: 1 mm H_2O = 0,04 in. H_2O
Airflow: 1 m^3/h = 0,59 cfm

VENTILATORI Ø 255 mm
FANS Ø 255 mm

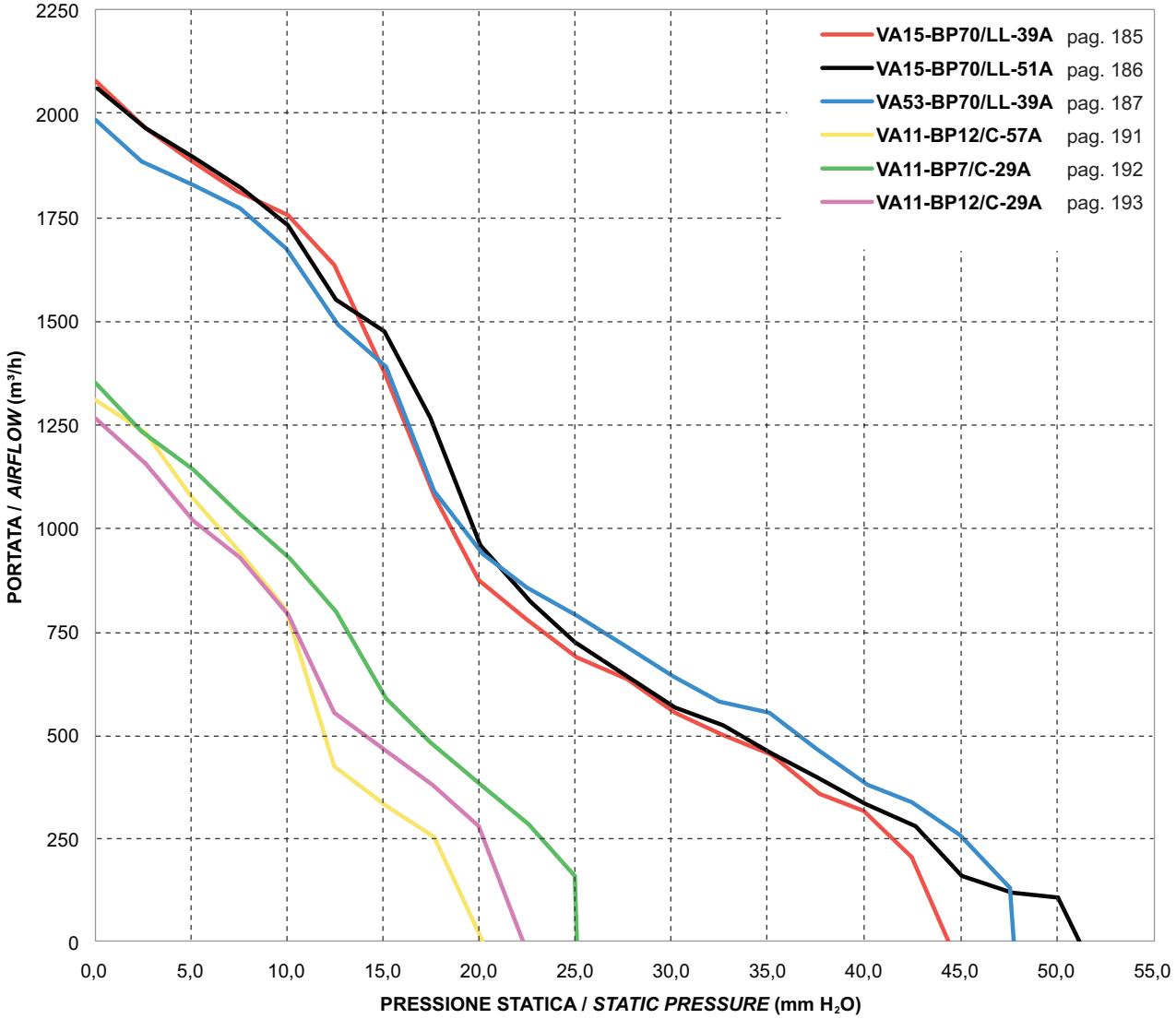

Cod.	Tipo - *Type*	Diametro ventola - *Fan diameter*
3010.2556 **3010.2544**	**VA15 - BP70/LL - 39A** Aspirante - *Suction* **VA15 - BP70/LL - 39S** Soffiante - *Blowing*	**255 mm**

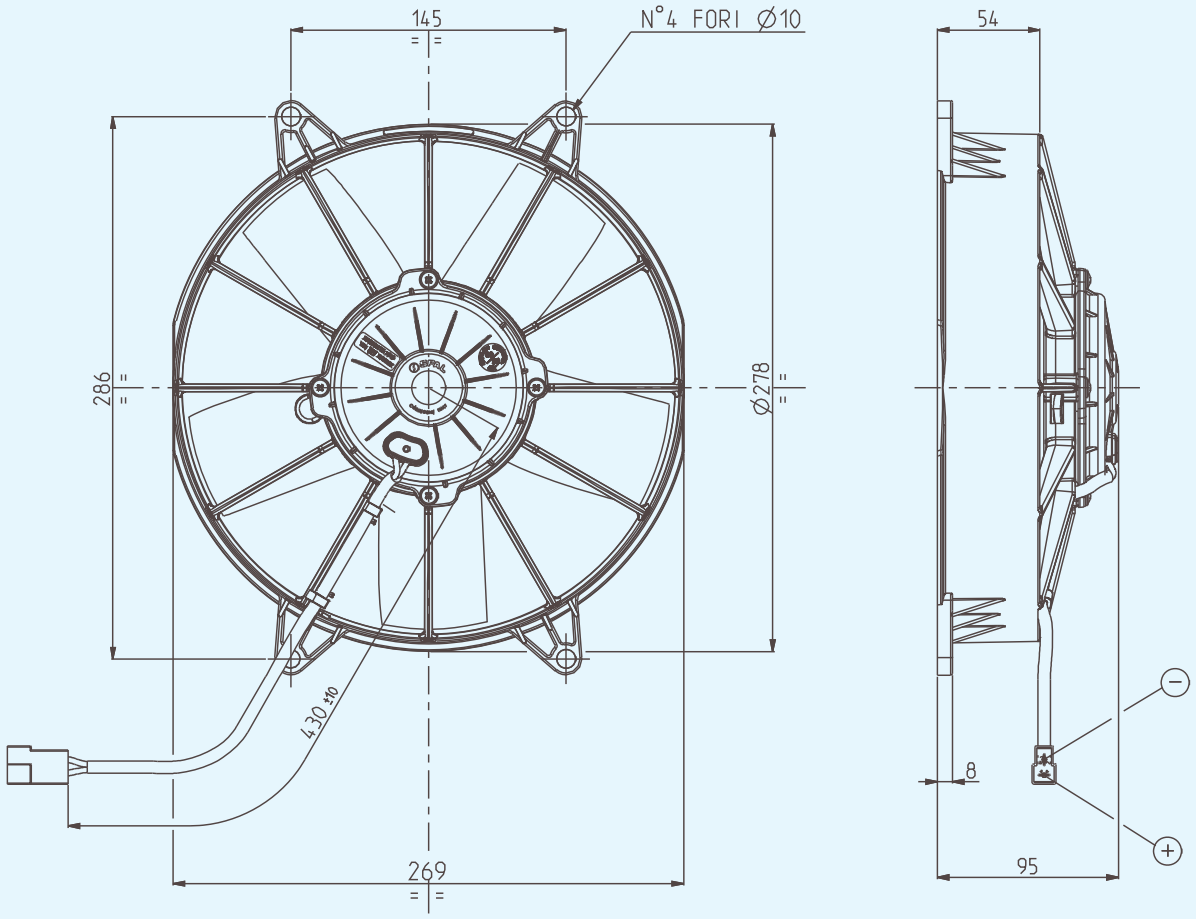

Connettore tipo AMP Cod.180908 - Faston maschi tipo AMP Cod.42098 - 2
Plastic connector AMP Cod.180908 - Male flat AMP Code 42098 - 2

* Peso 2,250 kg. circa
* *Weight 2,250 Kg. approx.*

* Motore chiuso, IP 68
* *Waterproof motor, IP 68*

* Lunga durata
* *Long life*

* A richiesta (per applicazioni OEM) disponibile anche in versione VLL.
* *Available also in VLL version for OEM applications only.*

Tensione di prova 26 V cc - *Test voltage 26 V DC*

Pressione statica *Static pressure* mm H_2O	**ASPIRANTE - *SUCTION***		**SOFFIANTE - *BLOWING***	
	Portata *Airflow* m^3/h	Corrente assorbita *Current input* A	Portata *Airflow* m^3/h	Corrente assorbita *Current input* A
0	2070	6,4	2060	6,7
5	1880	6,8	1870	7,1
10	1750	7,1	1660	7,6
15	1370	7,2	1500	7,8
20	870	7,6	1220	8,0
25	680	7,8	870	8,2
30	550	8,0	670	8,4
35	450	8,0	390	8,5
40	310	8,2	190	8,8
45	0	8,5	0	9,0

Static pressure: 1 mm H_2O = 0,04 in. H_2O
Airflow: 1 m^3/h = 0,59 cfm

Cod.	Tipo - *Type*	Diametro ventola - *Fan diameter*
3010.2551 **3010.2606**	**VA15 - BP70/LL - 51A** Aspirante - *Suction* **VA15 - BP70/LL - 51S** Soffiante - *Blowing*	**255 mm**

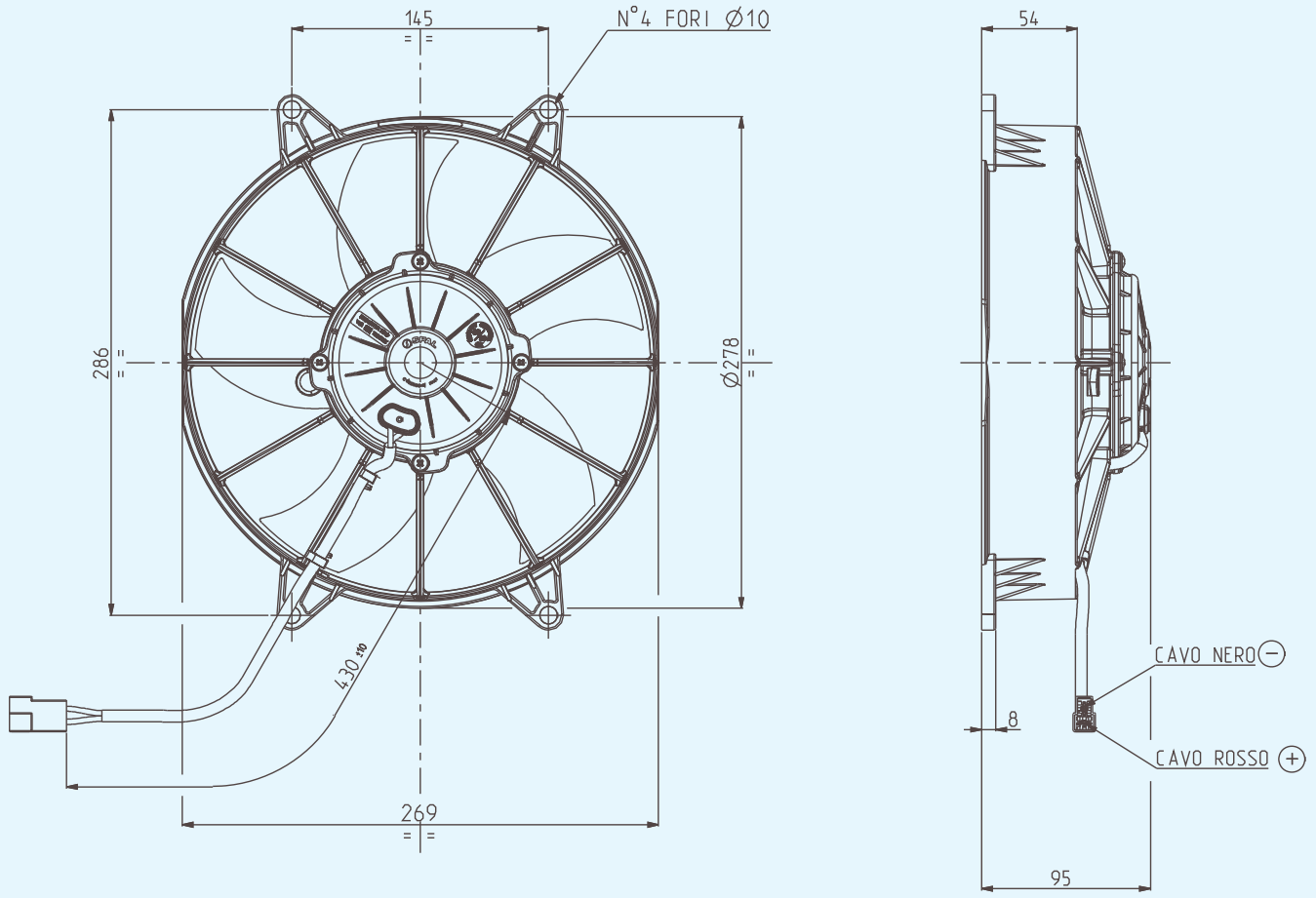

Connettore tipo AMP Cod.180908 - Faston maschi tipo AMP Cod.42098 - 2
Plastic connector AMP Cod.180908 - Male flat AMP Code 42098 - 2

* Peso 2,240 kg. circa — ** Weight 2,240 Kg. approx.*

* Motore chiuso, IP 68 — ** Waterproof motor, IP 68*

* Lunga durata — ** Long life*

* A richiesta (per applicazioni OEM) disponibile anche in versione VLL. — ** Available also in VLL version for OEM applications only.*

* Elettroventilatore a bassa rumorosità — ** Low noise fan*

Tensione di prova 26 V cc - *Test voltage 26 V DC*

Pressione statica *Static pressure* mm H_2O	**ASPIRANTE** - ***SUCTION***		**SOFFIANTE** - ***BLOWING***	
	Portata *Airflow* m^3/h	Corrente assorbita *Current input* A	Portata *Airflow* m^3/h	Corrente assorbita *Current input* A
0	2050	6,8	1960	6,5
5	1890	7,3	1770	7,0
10	1720	7,6	1590	7,4
15	1470	7,7	1300	7,7
20	950	7,5	1050	7,8
25	720	7,8	750	8,0
30	560	7,8	400	7,8
35	450	8,2	150	8,1
40	330	8,5	0	8,2
45	150	8,6	-	-
50	100	9,0	-	-
55	0	9,0	-	-

Static pressure: 1 mm H_2O = 0,04 in. H_2O
Airflow: 1 m^3/h = 0,59 cfm

NUOVO
NEW

Cod.	Tipo - *Type*	Diametro ventola - *Fan diameter*
3010.2578	**VA53 - BP70/LL - 39A** Aspirante - *Suction* **VA53 - BP70/LL - 39S** Soffiante - *Blowing*	**255 mm**

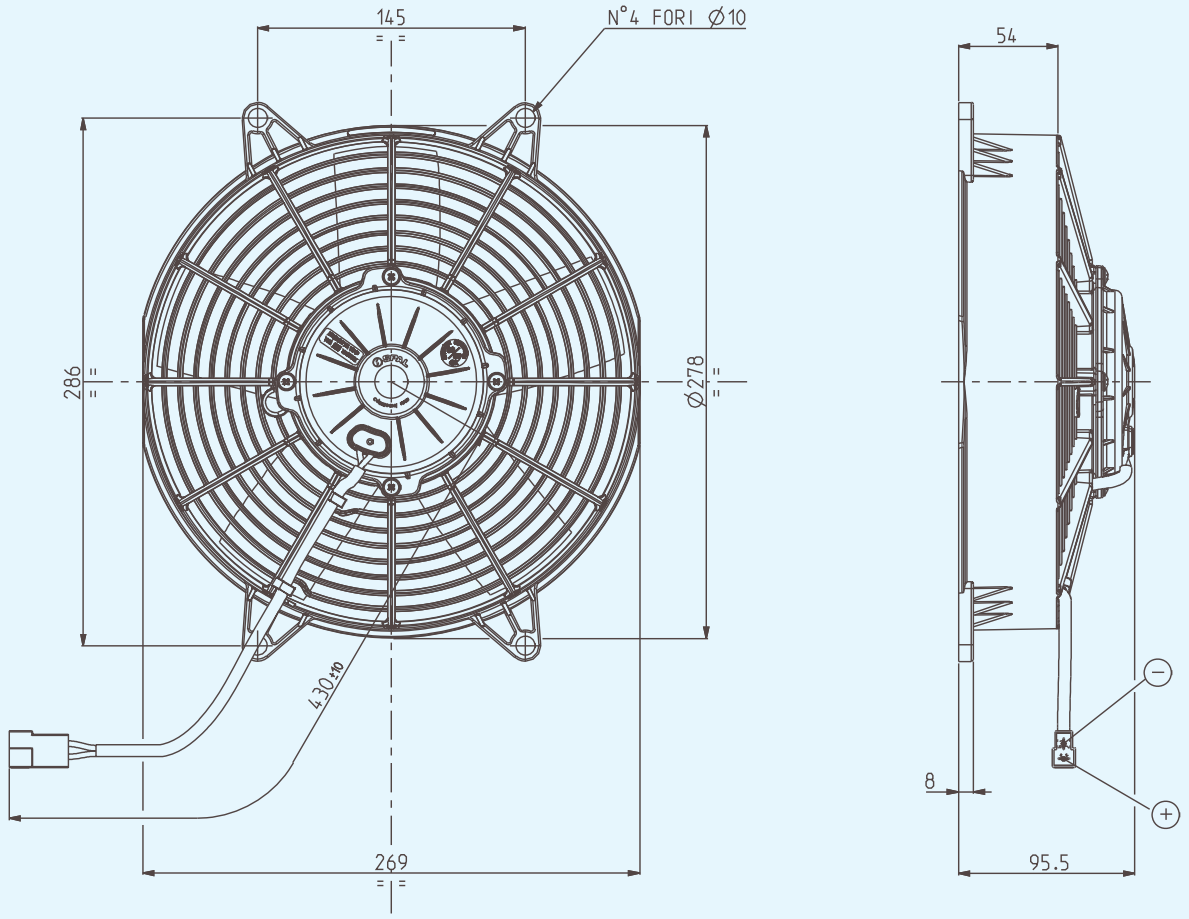

Connettore tipo AMP Cod.180908 - Faston maschi tipo AMP Cod.42098 - 2
Plastic connector AMP Cod.180908 - Male flat AMP Code 42098 - 2

* Peso 2,180 kg. circa
* *Weight 2,180 Kg. approx.*

* Motore chiuso, IP 68
* *Waterproof motor, IP 68*

* Lunga durata
* *Long life*

* A richiesta (per applicazioni OEM) disponibile anche in versione VLL.
* *Available also in VLL version for OEM applications only.*

Tensione di prova 26 V cc - *Test voltage 26 V DC*

Pressione statica *Static pressure* mm H_2O	ASPIRANTE - *SUCTION*		SOFFIANTE - *BLOWING*	
	Portata *Airflow* m^3/h	Corrente assorbita *Current input* A	Portata *Airflow* m^3/h	Corrente assorbita *Current input* A
0	1980	7,5	1820	7,3
5	1820	7,7	1680	7,4
10	1670	7,9	1490	7,8
15	1380	8,1	1220	8,1
20	930	8,0	960	7,9
25	780	8,4	720	8,2
30	630	8,6	510	8,5
35	550	8,8	350	8,8
40	370	8,9	170	9,0
45	250	9,2	0	9,3
50	0	9,4	-	-

Static pressure: 1 mm H_2O = 0,04 in. H_2O
Airflow: 1 m^3/h = 0,59 cfm

NUOVO
NEW

SPAL AUTOMOTIVE

ELETTROVENTILATORI ASSIALI
AXIAL MOTOR FANS

24V. C.C. - *D.C.*

Cod.	Tipo - *Type*	Diametro ventola - *Fan diameter*
	VA53 - BP70/LL - 51A Aspirante - *Suction* **VA53 - BP70/LL - 51S** Soffiante - *Blowing*	**255 mm**

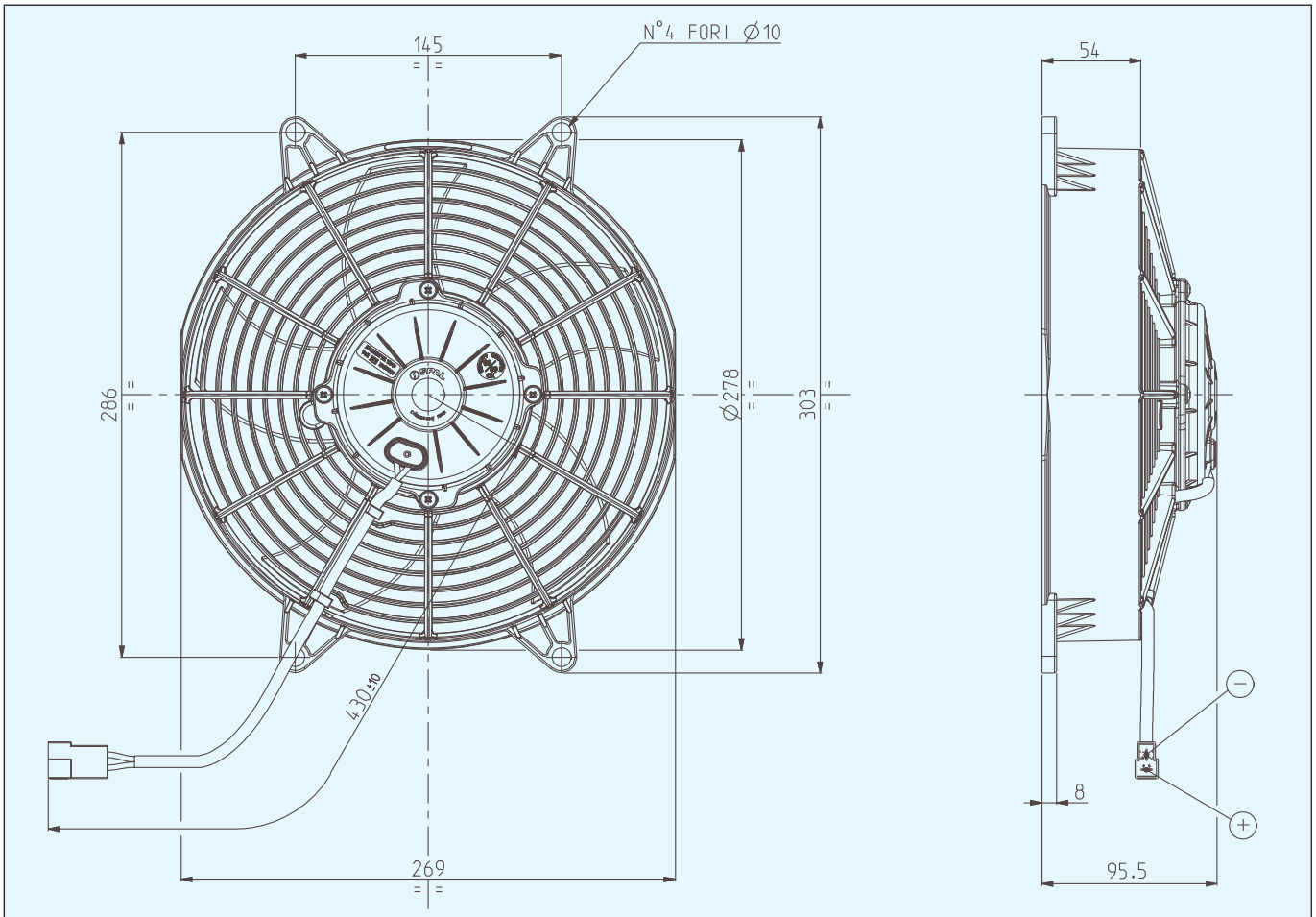

Connettore tipo AMP Cod.180908 - Faston maschi tipo AMP Cod.42098 - 2
Plastic connector AMP Cod.180908 - Male flat AMP Code 42098 - 2

* Peso 2,310 kg. circa — * *Weight 2,310 Kg. approx.*

* Motore chiuso, IP 68 — * *Waterproof motor, IP 68*

* Lunga durata — * *Long life*

* A richiesta (per applicazioni OEM) disponibile anche in versione VLL. — * *Available also in VLL version for OEM applications only.*

* Elettroventilatore a bassa rumorosità — * *Low noise fan*

Tensione di prova 26 V cc - *Test voltage 26 V DC*

Pressione statica *Static pressure* mm H_2O	ASPIRANTE - *SUCTION*		SOFFIANTE - *BLOWING*	
	Portata *Airflow* m^3/h	Corrente assorbita *Current input* A	Portata *Airflow* m^3/h	Corrente assorbita *Current input* A
0	1880	7,5	1700	7,1
5	1740	7,6	1490	7,4
10	1560	7,8	1300	7,6
15	1200	7,8	1010	7,5
20	840	7,9	800	7,8
25	690	7,9	530	7,8
30	580	8,1	390	7,8
35	490	8,2	180	8,1
40	370	8,4	0	8,3
45	240	8,7	-	-
50	130	9,4	-	-
55	0	9,3	-	-

Static pressure: 1 mm H_2O = 0,04 in. H_2O
Airflow: 1 m^3/h = 0,59 cfm

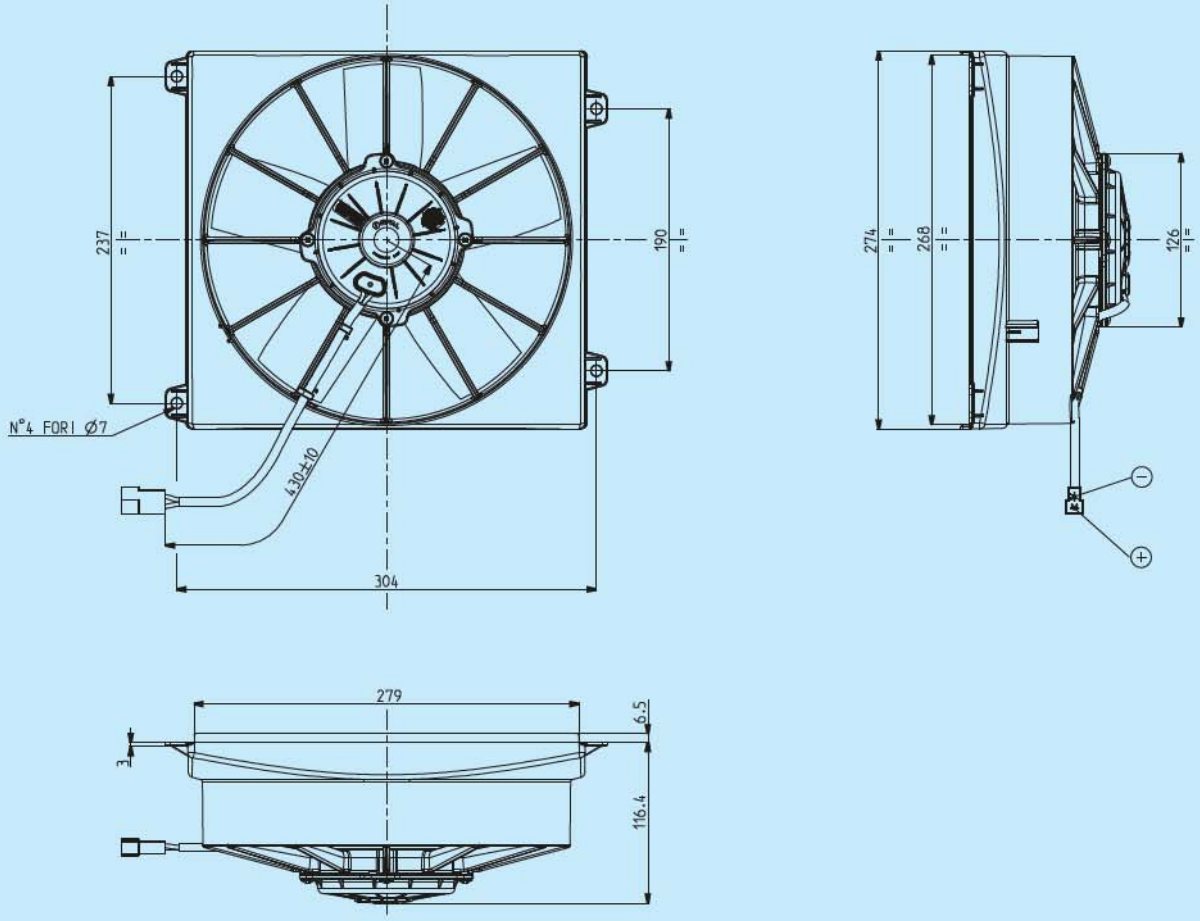
237
190
N°4 FORI Ø7
430±10
304
274
268
126
279
6.5
3
116.4

Cod.	Tipo - *Type*	Diametro ventola - *Fan diameter*
	VA17 - BP70/LL - 51A Aspirante - *Suction* **VA17 - BP70/LL - 51S** Soffiante - *Blowing*	**255 mm**

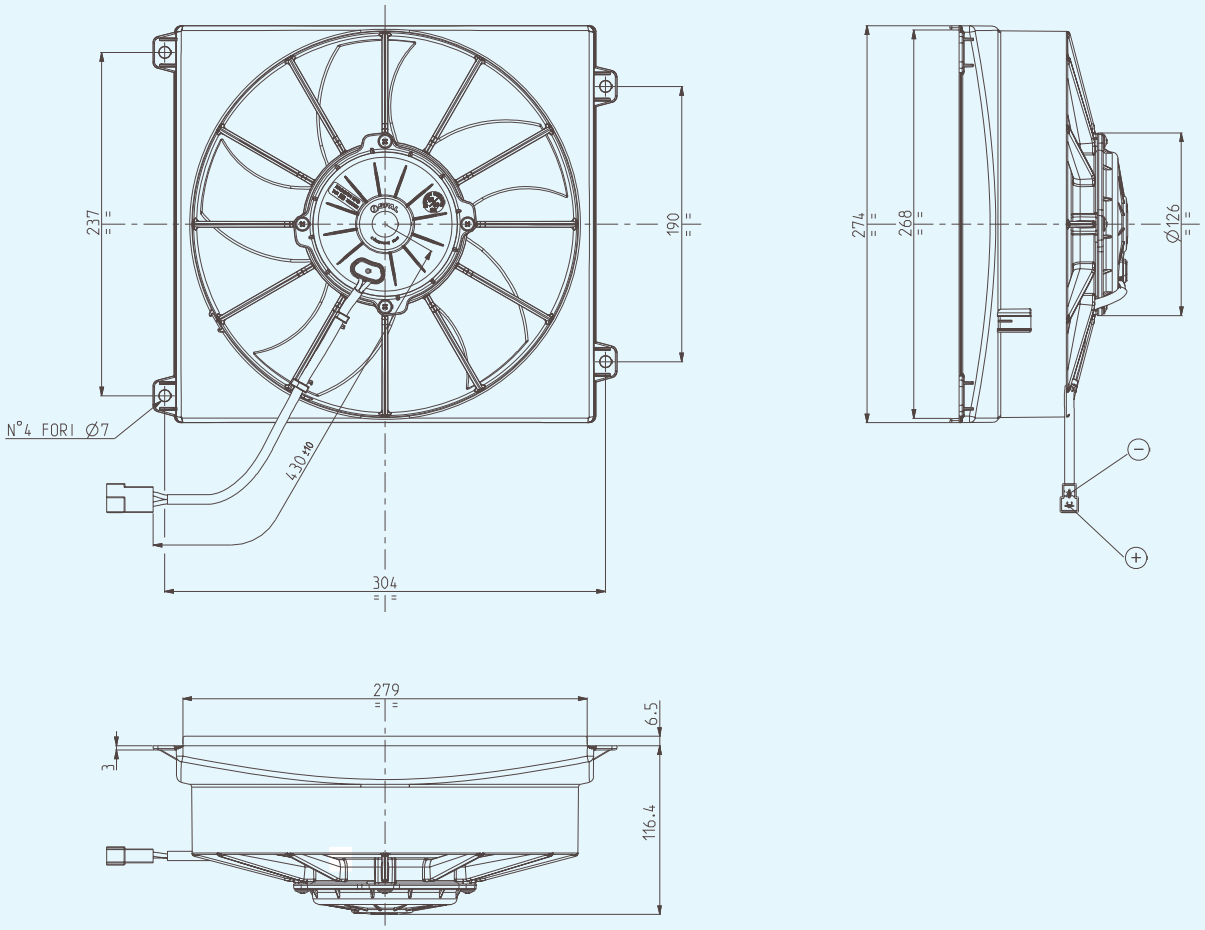

Connettore tipo AMP Cod.180908 - Faston maschi tipo AMP Cod.42098 - 2
Plastic connector AMP Cod.180908 - Male flat AMP Code 42098 - 2

* Peso 2,370 kg. circa	* *Weight 2,370 Kg. approx.*
* Motore chiuso, IP 68	* *Waterproof motor, IP 68*
* Lunga durata	* *Long life*
* A richiesta (per applicazioni OEM) disponibile anche in versione VLL.	* *Available also in VLL version for OEM applications only.*
* Elettroventilatore a bassa rumorosità	* *Low noise fan*

Tensione di prova 26 V cc - *Test voltage 26 V DC*

Pressione statica *Static pressure* mm H_2O	**ASPIRANTE** - ***SUCTION***		**SOFFIANTE** - ***BLOWING***	
	Portata *Airflow* m^3/h	Corrente assorbita *Current input* A	Portata *Airflow* m^3/h	Corrente assorbita *Current input* A
0	2030	7,2	1980	6,6
5	1850	7,5	1700	6,9
10	1660	7,7	1470	7,4
15	1220	7,7	1050	7,7
20	920	7,8	780	7,9
25	610	7,9	380	7,9
30	420	8,0	0	8,0
35	240	8,1	-	-
40	0	8,2	-	-

Static pressure: 1 mm H_2O = 0,04 in. H_2O
Airflow: 1 m^3/h = 0,59 cfm

Cod.	Tipo - *Type*	Diametro ventola - *Fan diameter*
3010.0455 **3010.0456**	**VA11 - BP12/C - 57A** Aspirante - *Suction* **VA11 - BP12/C - 57S** Soffiante - *Blowing*	**255 mm**

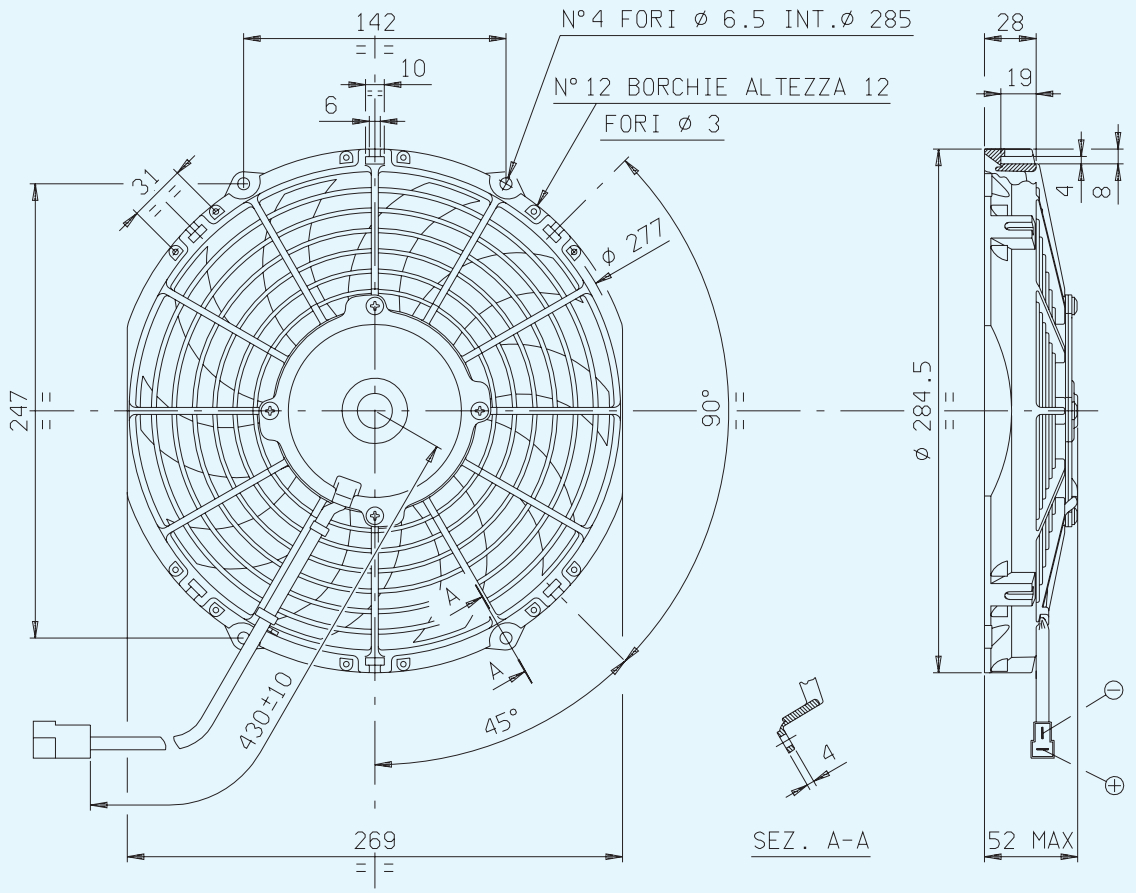

Connettore tipo AMP Cod.180908 - Faston maschi tipo AMP Cod.42098 - 2
Plastic connector AMP Cod.180908 - Male flat AMP Code 42098 - 2

* Peso 1,000 kg. circa	* *Weight 1,000 Kg. approx.*
* Motore chiuso, IP 68	* *Waterproof motor, IP 68*
* Lunga durata	* *Long life*
* A richiesta (per applicazioni OEM) disponibile anche in versione LL e VLL.	* *Available also in LL and VLL versions for OEM applications only.*
* Accessori disponibili: tutti i kit di fissaggio.	* *Available accessories: all the fixing kits.*
* Elettroventilatore a bassa rumorosità	* *Low noise fan*

Tensione di prova 26 V cc - *Test voltage 26 V DC*

Pressione statica *Static pressure* mm H_2O	Portata *Airflow* m^3/h	Corrente assorbita *Current input* A
0	1450	4,0
2,5	1370	4,1
5	1250	4,1
7,5	1100	4,1
10	920	4,1
12,5	700	4,1
15	500	4,0
17,5	330	3,9
20	0	3,9

Static pressure: 1 mm H_2O = 0,04 in. H_2O
Airflow: 1 m^3/h = 0,59 cfm

Cod.	Tipo - *Type*	Diametro ventola - *Fan diameter*
3010.0368 **3010.0369**	**VA11 - BP7/C - 29A** Aspirante - *Suction* **VA11 - BP7/C - 29S** Soffiante - *Blowing*	**255 mm**

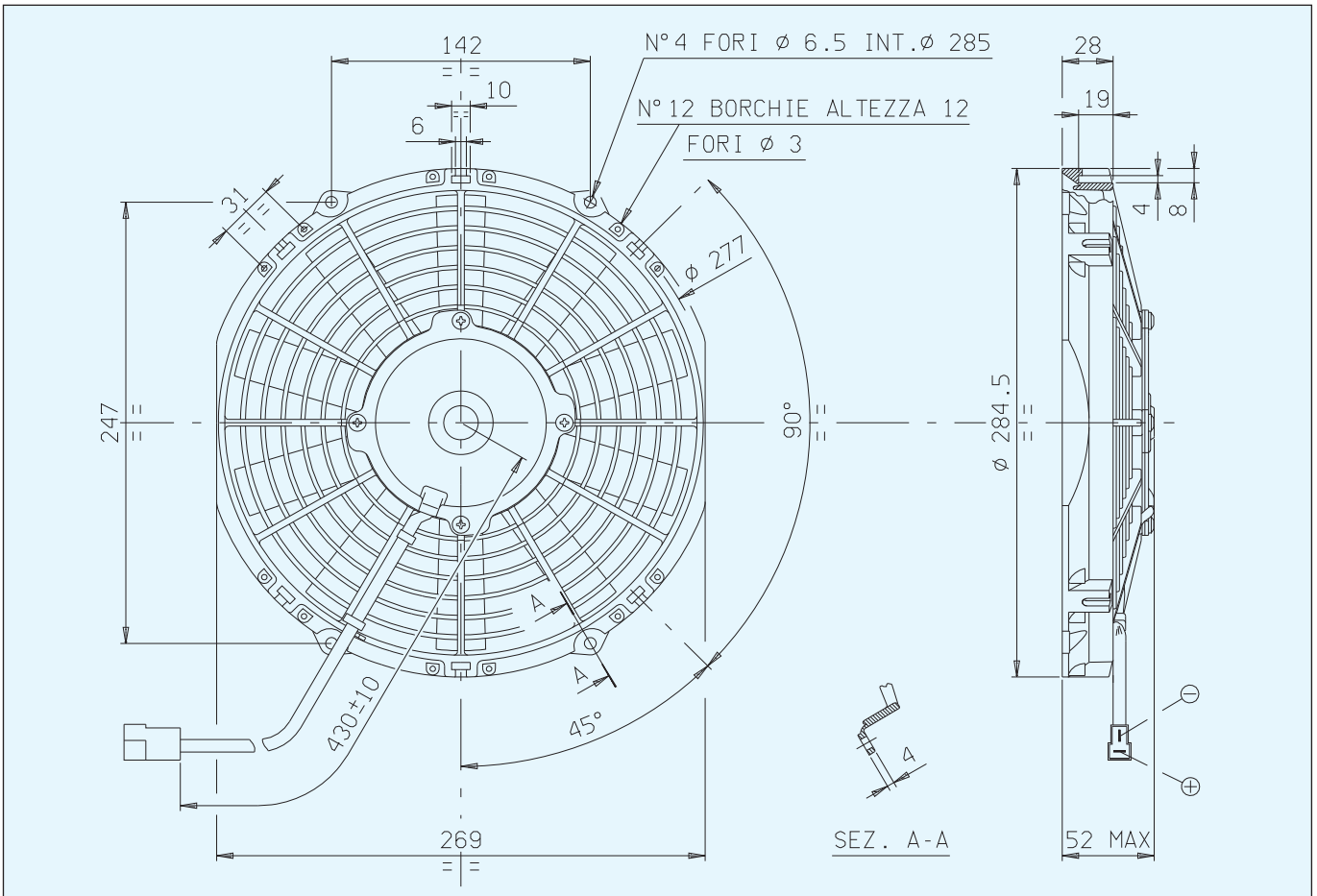

Connettore tipo AMP Cod.180908 - Faston maschi tipo AMP Cod.42098 - 2
Plastic connector AMP Cod.180908 - Male flat AMP Code 42098 - 2

* Peso 1,000 kg. circa
* *Weight 1,000 Kg. approx.*

* Motore chiuso, IP 68
* *Waterproof motor, IP 68*

* Lunga durata
* *Long life*

* A richiesta (per applicazioni OEM) disponibile anche in versione LL e VLL.
* *Available also in LL and VLL versions for OEM applications only.*

* Accessori disponibili: tutti i kit di fissaggio.
* *Available accessories: all the fixing kits.*

Tensione di prova 26 V cc - *Test voltage 26 V DC*

Pressione statica *Static pressure* mm H_2O	Portata *Airflow* m^3/h	Corrente assorbita *Current input* A
0	1300	4,7
2,5	1200	4,7
5	1100	4,7
7,5	1030	4,7
10	940	4,8
12,5	830	4,8
15	600	4,9
17,5	450	4,9
20	300	4,9
25	0	4,9

Static pressure: 1 mm H_2O = 0,04 in. H_2O
Airflow: 1 m^3/h = 0,59 cfm

Cod.	Tipo - *Type*	Diametro ventola - *Fan diameter*
3010.0348 **3010.0349**	**VA11 - BP12/C - 29A** Aspirante - *Suction* **VA11 - BP12/C - 29S** Soffiante - *Blowing*	**255 mm**

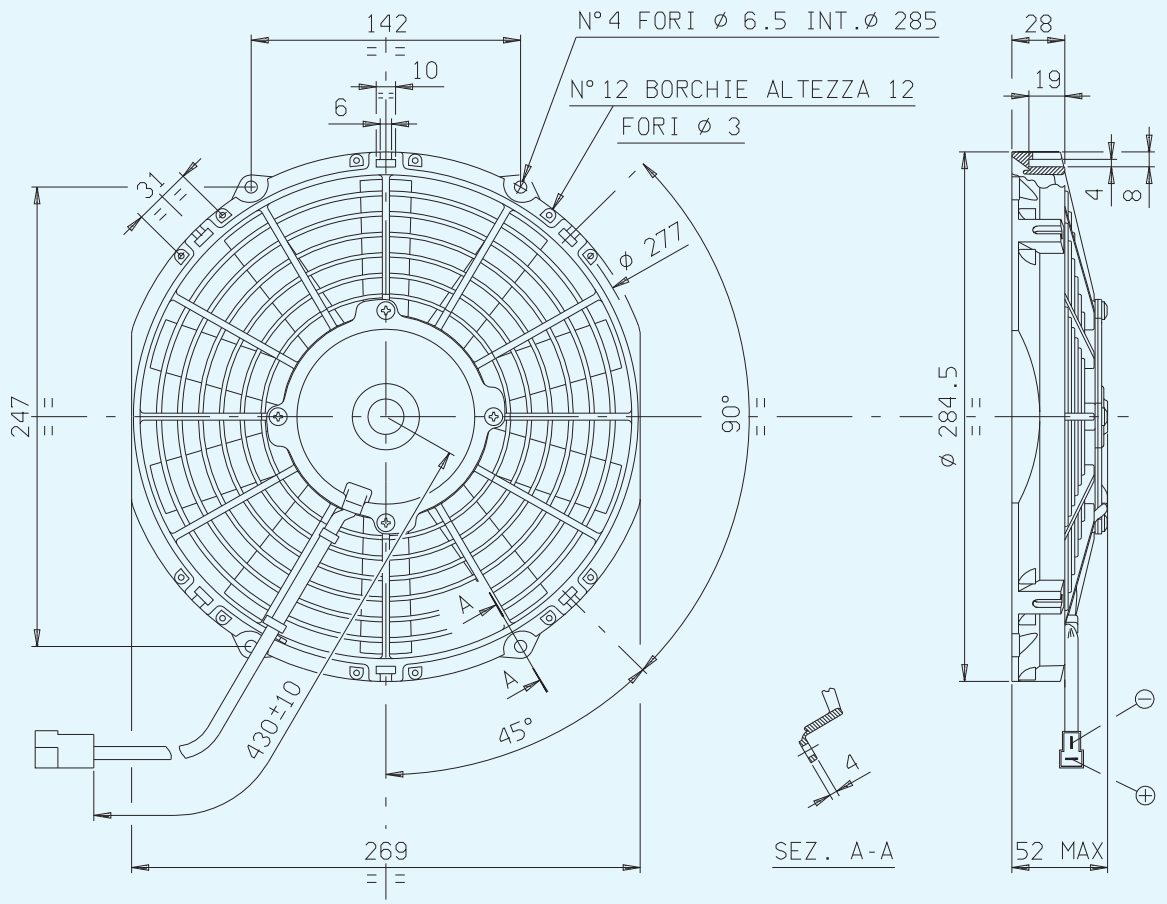

Connettore tipo AMP Cod.180908 - Faston maschi tipo AMP Cod.42098 - 2
Plastic connector AMP Cod.180908 - Male flat AMP Code 42098 - 2

* Peso 1,000 kg. circa
* *Weight 1,000 Kg. approx.*

* Motore chiuso, IP 68
* *Waterproof motor, IP 68*

* Lunga durata
* *Long life*

* A richiesta (per applicazioni OEM) disponibile anche in versione LL e VLL.
* *Available also in LL and VLL versions for OEM applications only.*

* Accessori disponibili: tutti i kit di fissaggio.
* *Available accessories: all the fixing kits.*

Tensione di prova 26 V cc - *Test voltage 26 V DC*

Pressione statica *Static pressure* mm H_2O	Portata *Airflow* m^3/h	Corrente assorbita *Current input* A
0	1200	4,0
2,5	1100	4,0
5	1000	4,0
7,5	920	4,0
10	800	4,1
12,5	650	4,2
15	450	4,2
17,5	240	4,2
20	0	4,2

Static pressure: 1 mm H_2O = 0,04 in. H_2O
Airflow: 1 m^3/h = 0,59 cfm

VENTILATORI Ø 280 mm
FANS Ø 280 mm

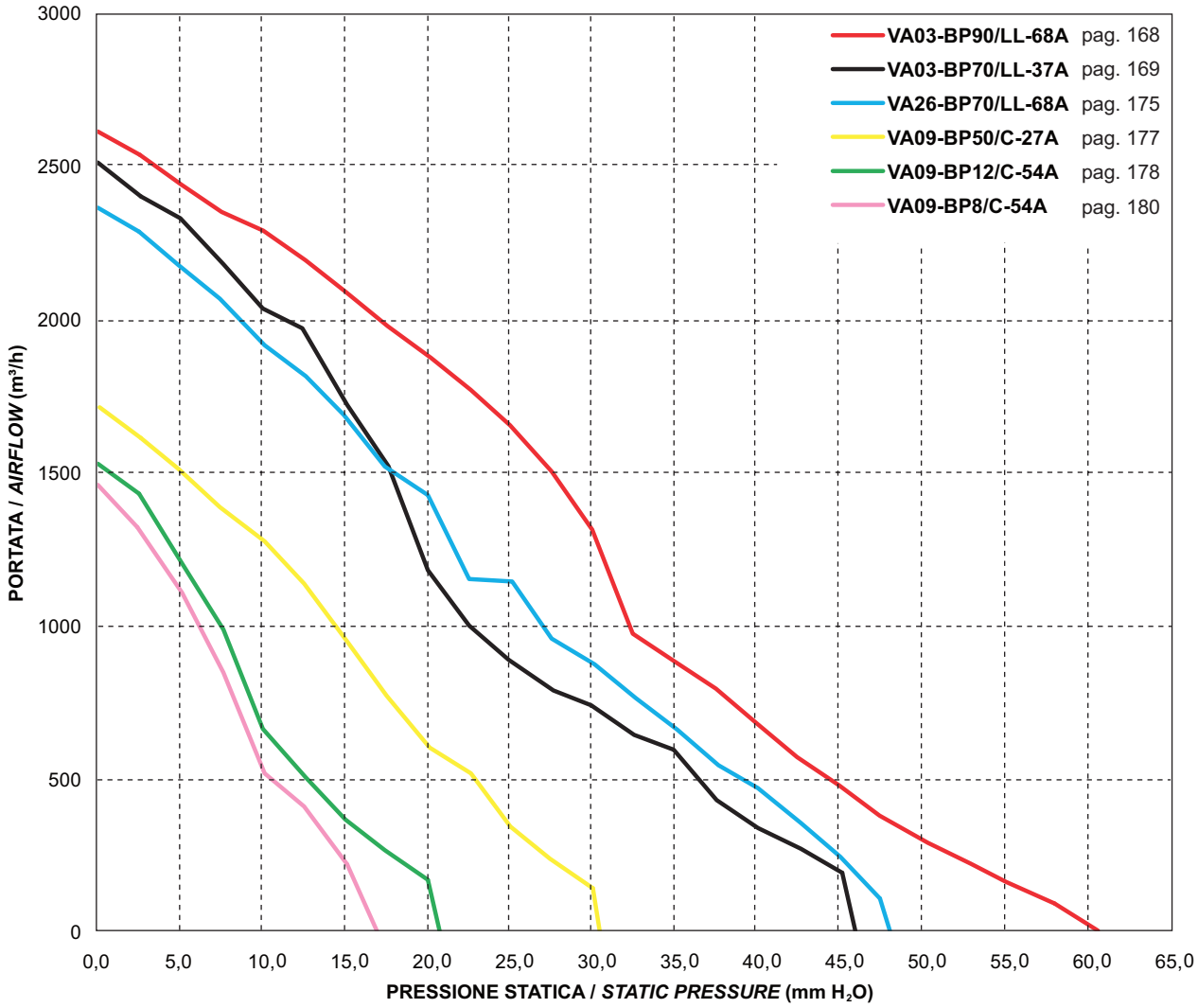

Cod.	Tipo - *Type*	Diametro ventola - *Fan diameter*
3010.2569 **3010.2619**	**2VA06 - BP70/LL - 37A** Aspirante - *Suction* **2VA06 - BP70/LL - 37S** Soffiante - *Blowing*	**280 mm**

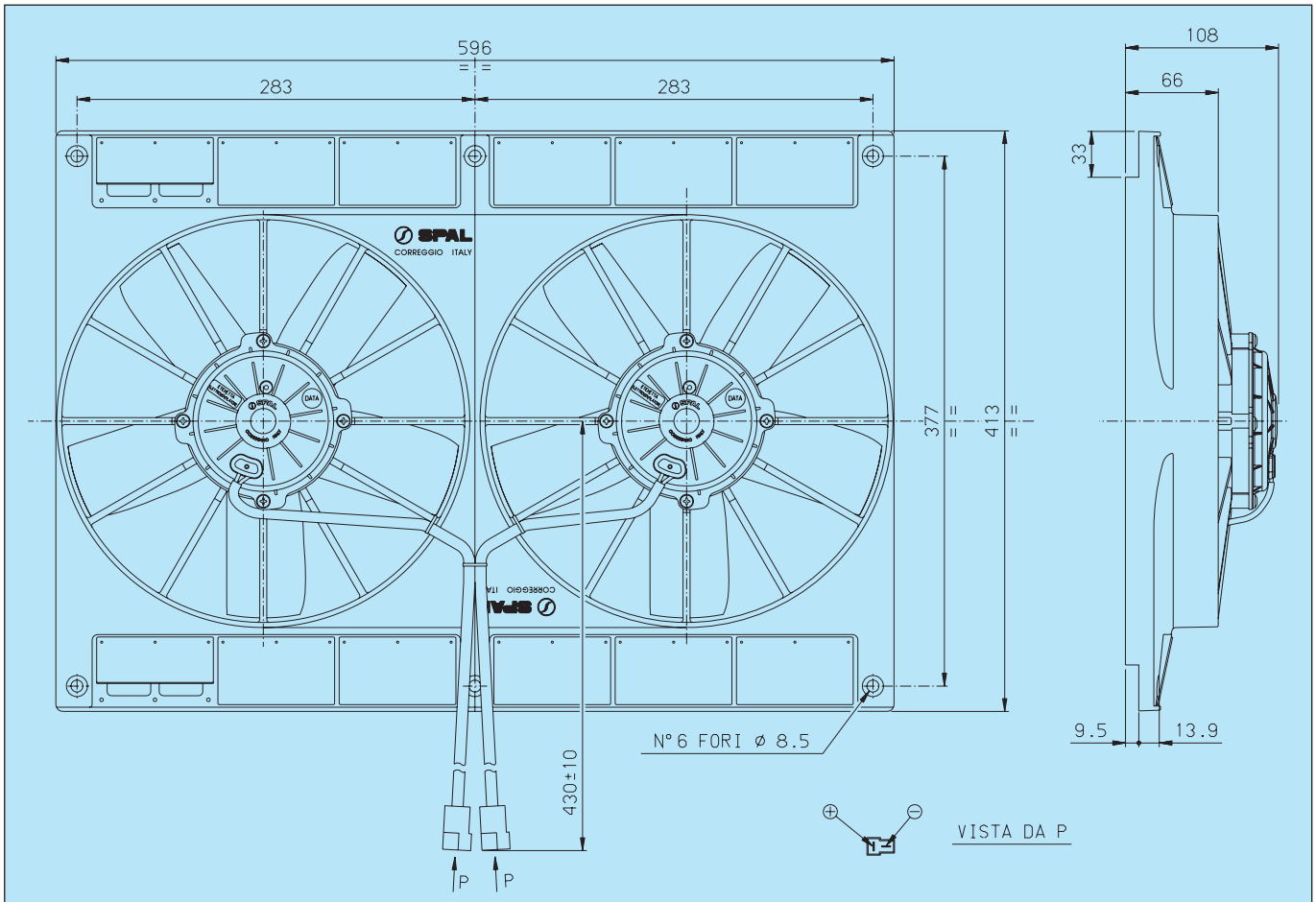

Connettore tipo AMP Cod.172129-1 - Faston maschi tipo AMP Cod.170030-2
Plastic connector AMP Cod.172129-1 - Male flat AMP Code 170030-2

* Peso 4,640 kg. circa — * *Weight 4,640 Kg. approx.*

* Motore chiuso, IP 68 — * *Waterproof motor, IP 68*

* Lunga durata — * *Long life*

* A richiesta (per applicazioni OEM) disponibile anche in versione VLL. — * *Available also in VLL version for OEM applications only.*

Tensione di prova 26 V cc - *Test voltage 26 V DC*

Pressione statica *Static pressure* mm H_2O	ASPIRANTE - *SUCTION*		SOFFIANTE - *BLOWING*	
	Portata *Airflow* m^3/h	Corrente assorbita *Current input* A	Portata *Airflow* m^3/h	Corrente assorbita *Current input* A
0	4730	15,1	4470	14,7
5	4310	16,0	4110	15,5
10	3880	16,6	3740	16,0
15	3280	16,6	3320	16,4
20	2500	16,8	2730	17,1
25	2000	17,7	2120	17,7
30	1540	18,3	1520	18,0
35	1020	18,8	950	18,3
40	370	19,4	470	19,2
45	0	20,5	0	20,7

Static pressure: 1 mm H_2O = 0,04 in. H_2O
Airflow: 1 m^3/h = 0,59 cfm

NUOVO
NEW

SPAL AUTOMOTIVE

ELETTROVENTILATORI ASSIALI
AXIAL MOTOR FANS

24V. C.C. - *D.C.*

Cod.	Tipo - *Type*	Diametro ventola - *Fan diameter*
	VA03 - BP90/LL - 68A Aspirante - *Suction* **VA03 - BP90/LL - 88S** Soffiante - *Blowing*	**280 mm**

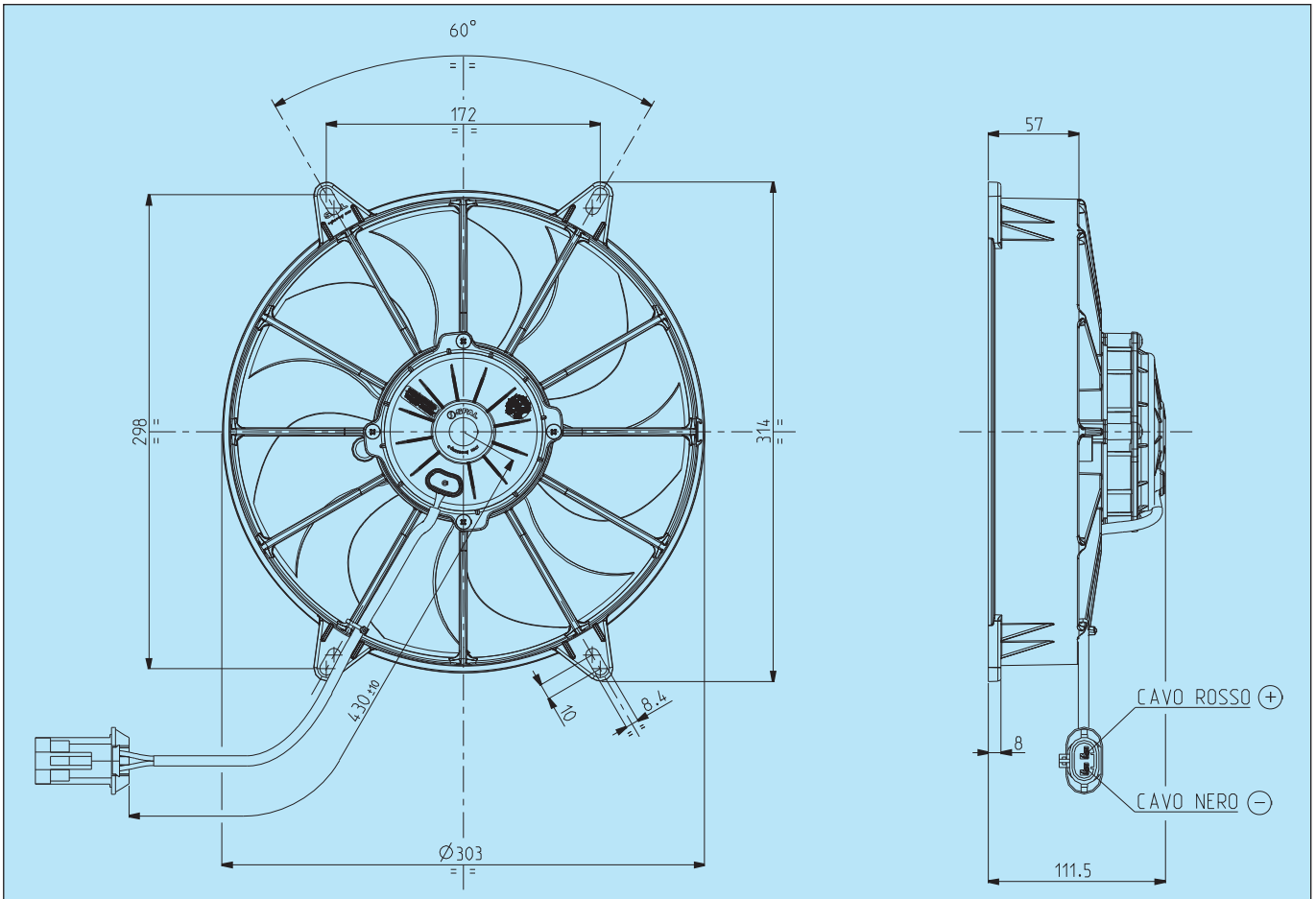

Connettore tipo DELPHI Cod.15363993 - Faston maschi tipo DELPHI Cod.12064735
Plastic connector DELPHI Cod.15363993 - Male flat DELPHI Code 12064735

* Peso 3,120 kg. circa
* *Weight 3,120 Kg. approx.*

* Motore chiuso, IP 68
* *Waterproof motor, IP 68*

* Lunga durata
* *Long life*

* A richiesta (per applicazioni OEM) disponibile anche in versione VLL.
* *Available also in VLL version for OEM applications only.*

* Elettroventilatore a bassa rumorosità
* *Low noise fan*

Tensione di prova 26 V cc - *Test voltage 26 V DC*

Pressione statica *Static pressure* mm H_2O	ASPIRANTE - *SUCTION*		SOFFIANTE - *BLOWING*	
	Portata *Airflow* m^3/h	Corrente assorbita *Current input* A	Portata *Airflow* m^3/h	Corrente assorbita *Current input* A
0	2600	9,3	2740	11,2
5	2430	10,2	2540	11,6
10	2280	10,8	2370	11,6
15	2080	11,3	2120	12,0
20	1860	11,8	1870	12,3
25	1640	11,9	1440	12,4
30	1300	11,8	1080	12,4
35	880	12,0	760	12,4
40	670	12,5	530	12,9
45	470	12,8	35	13,1
50	280	13,7	0	13,9
55	150	14,8	-	-
60	0	16,0	-	-

Static pressure: 1 mm H_2O = 0,04 in. H_2O
Airflow: 1 m^3/h = 0,59 cfm

Cod.	Tipo - *Type*	Diametro ventola - *Fan diameter*
3010.2538 **3010.2532**	**VA03 - BP70/LL - 37A** Aspirante - *Suction* **VA03 - BP70/LL - 37S** Soffiante - *Blowing*	**280 mm**

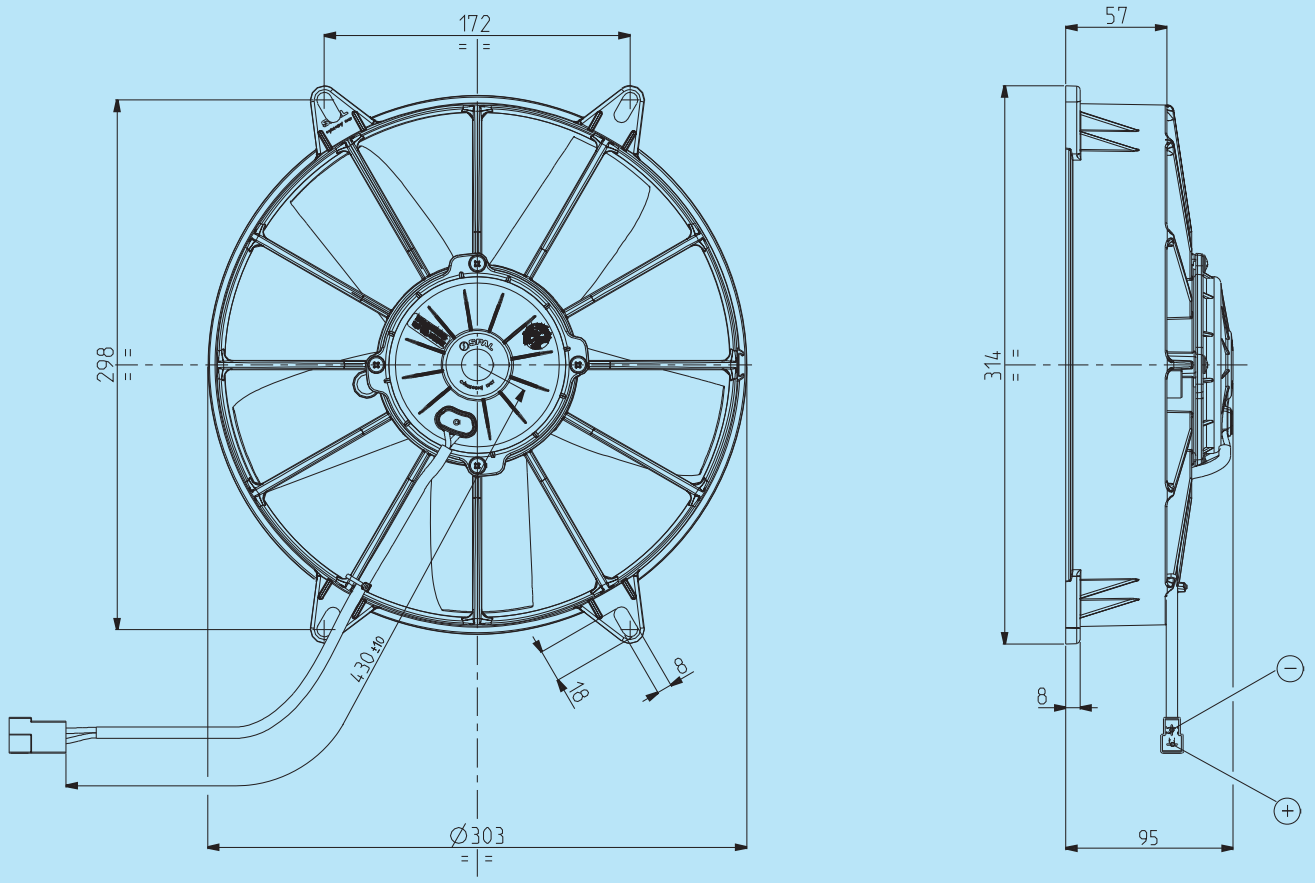

Connettore tipo AMP Cod.180908 - Faston maschi tipo AMP Cod.42098 - 2
Plastic connector AMP Cod.180908 - Male flat AMP Code 42098 - 2

* Peso 2,370 kg. circa — * *Weight 2,370 Kg. approx.*

* Motore chiuso, IP 68 — * *Waterproof motor, IP 68*

* Lunga durata — * *Long life*

* A richiesta (per applicazioni OEM) disponibile anche in versione VLL. — * *Available also in VLL version for OEM applications only.*

Tensione di prova 26 V cc - *Test voltage 26 V DC*

Pressione statica *Static pressure* mm H_2O	Portata *Airflow* m^3/h	Corrente assorbita *Current input* A
0	2510	8,7
5	2310	9,1
10	2040	9,2
15	1700	9,5
20	1270	9,3
25	950	10,0
30	740	10,0
35	580	10,3
40	330	10,9
45	100	11,4
50	0	11,5

Static pressure: 1 mm H_2O = 0,04 in. H_2O
Airflow: 1 m^3/h = 0,59 cfm

Cod.	Tipo - *Type*	Diametro ventola - *Fan diameter*
	VA03 - BP70/LL - 68A Aspirante - *Suction* **VA03 - BP70/LL - 88S** Soffiante - *Blowing*	**280 mm**

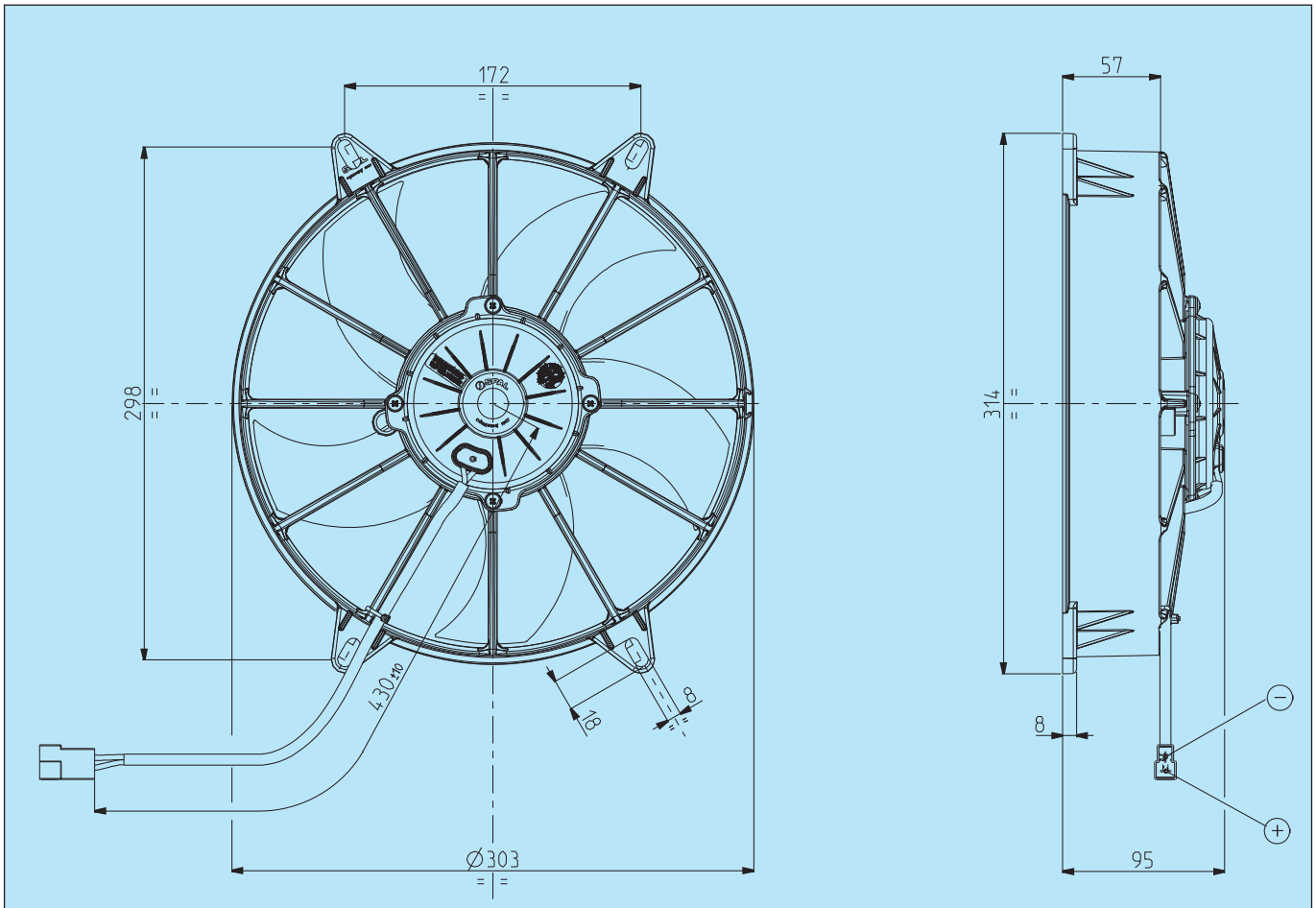

Connettore tipo AMP Cod.180908 - Faston maschi tipo AMP Cod.42098 - 2
Plastic connector AMP Cod.180908 - Male flat AMP Code 42098 - 2

* Peso 2,380 kg. circa
* *Weight 2,380 Kg. approx.*

* Motore chiuso, IP 68
* *Waterproof motor, IP 68*

* Lunga durata
* *Long life*

* A richiesta (per applicazioni OEM) disponibile anche in versione VLL.
* *Available also in VLL version for OEM applications only.*

* Elettroventilatore a bassa rumorosità
* *Low noise fan*

Tensione di prova 26 V cc - *Test voltage 26 V DC*

Pressione statica *Static pressure* mm H_2O	**ASPIRANTE** - ***SUCTION***		**SOFFIANTE** - ***BLOWING***	
	Portata *Airflow* m^3/h	Corrente assorbita *Current input* A	Portata *Airflow* m^3/h	Corrente assorbita *Current input* A
0	2300	6,9	2420	7,1
5	2120	7,5	2200	7,6
10	1900	7,9	1980	8,0
15	1700	8,5	1620	8,5
20	1480	8,7	1310	8,7
25	990	8,8	890	8,8
30	720	9,0	620	9,0
35	480	9,4	320	9,6
40	320	9,9	0	10,4
45	0	10,7	-	-

Static pressure: 1 mm H_2O = 0,04 in. H_2O
Airflow: 1 m^3/h = 0,59 cfm

NUOVO
NEW

Cod.	Tipo - *Type*	Diametro ventola - *Fan diameter*
3010.2608	**VA59 - BP70/LL - 37A** Aspirante - *Suction* **VA59 - BP70/LL - 37S** Soffiante - *Blowing*	**280 mm**

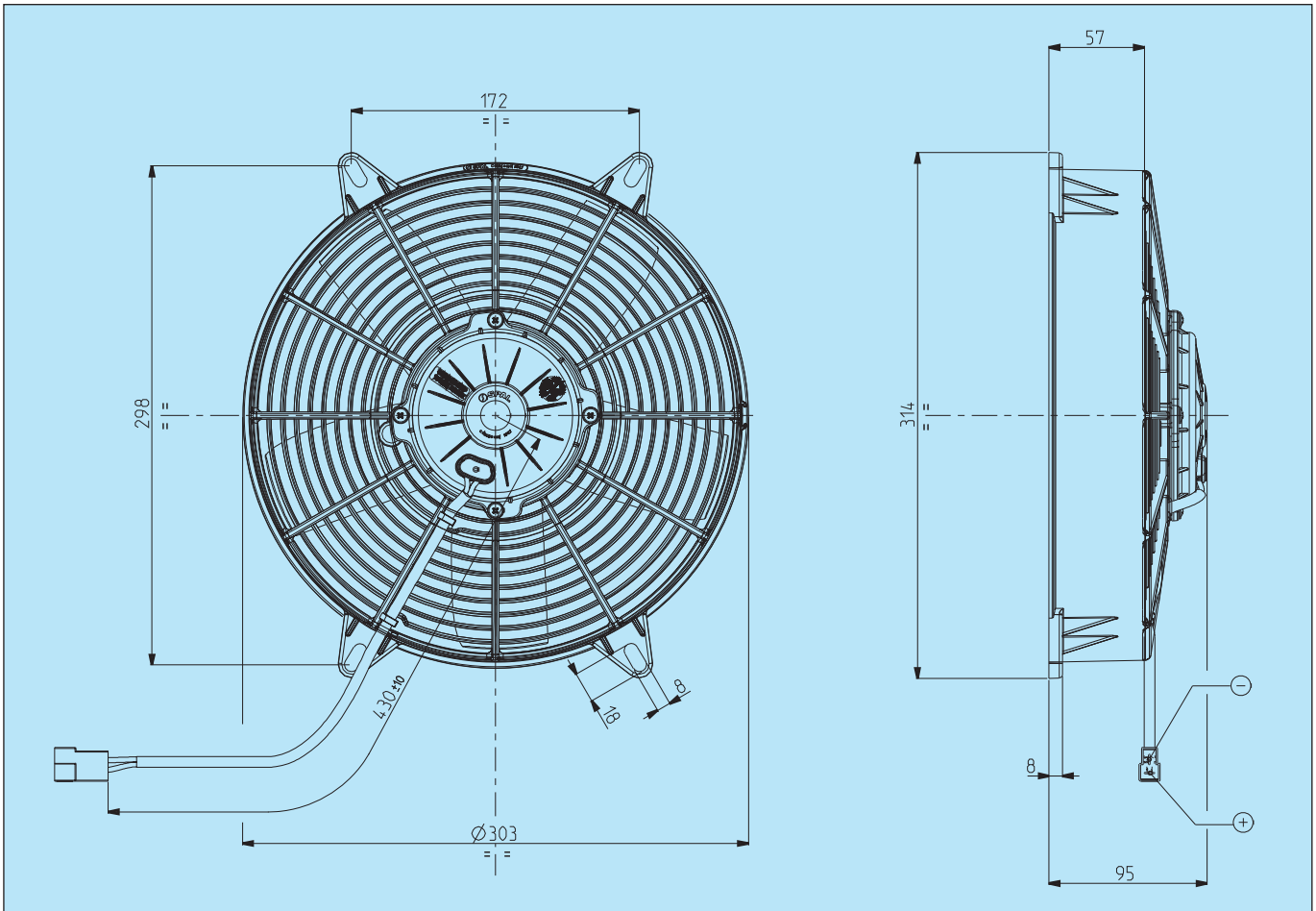

Connettore tipo AMP Cod.180908 - Faston maschi tipo AMP Cod.42098 - 2
Plastic connector AMP Cod.180908 - Male flat AMP Code 42098 - 2

* Peso 2,410 kg. circa
* *Weight 2,410 Kg. approx.*

* Motore chiuso, IP 68
* *Waterproof motor, IP 68*

* Lunga durata
* *Long life*

* A richiesta (per applicazioni OEM) disponibile anche in versione VLL.
* *Available also in VLL version for OEM applications only.*

Tensione di prova 26 V cc - *Test voltage 26 V DC*

Pressione statica *Static pressure* mm H_2O	**ASPIRANTE - *SUCTION***		**SOFFIANTE - *BLOWING***	
	Portata *Airflow* m^3/h	Corrente assorbita *Current input* A	Portata *Airflow* m^3/h	Corrente assorbita *Current input* A
0	2270	8,8	2160	7,5
5	2030	9,0	1960	8,0
10	1810	9,2	1660	8,2
15	1540	9,2	1290	8,2
20	1140	9,1	1110	8,3
25	930	9,5	810	8,7
30	720	10,1	600	8,9
35	550	10,2	440	9,3
40	400	10,4	220	9,8
45	150	11,0	0	9,9
50	0	11,0	-	-

Static pressure: 1 mm H_2O = 0,04 in. H_2O
Airflow: 1 m^3/h = 0,59 cfm

NUOVO
NEW

Cod.	Tipo - *Type*	Diametro ventola - *Fan diameter*
3010.2610	**VA59 - BP70/LL - 68A** Aspirante - *Suction* **VA59 - BP70/LL - 88S** Soffiante - *Blowing*	**280 mm**

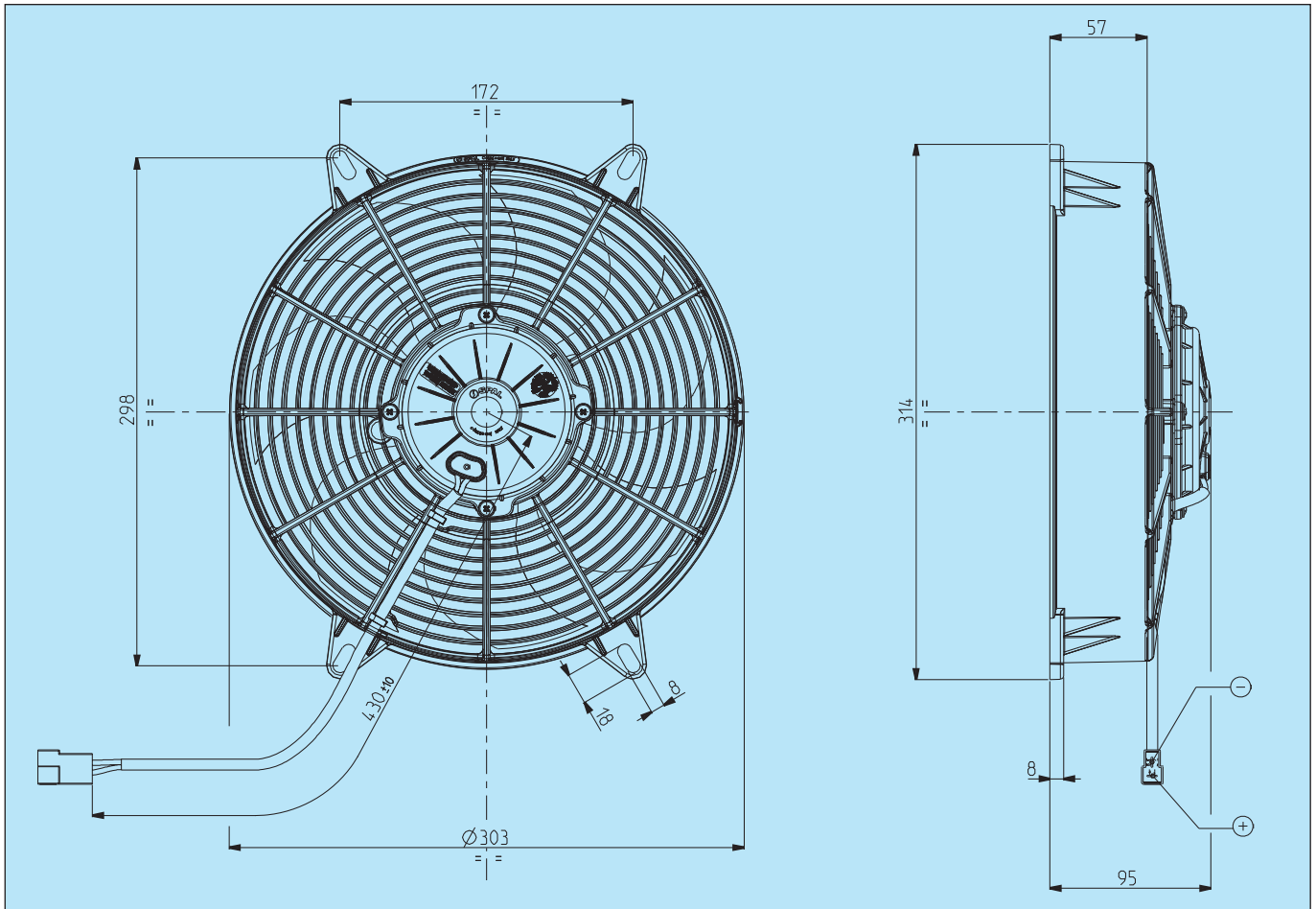

Connettore tipo AMP Cod.180908 - Faston maschi tipo AMP Cod.42098 - 2
Plastic connector AMP Cod.180908 - Male flat AMP Code 42098 - 2

* Peso 2,410 kg. circa
* *Weight 2,410 Kg. approx.*

* Motore chiuso, IP 68
* *Waterproof motor, IP 68*

* Lunga durata
* *Long life*

* A richiesta (per applicazioni OEM) disponibile anche in versione VLL.
* *Available also in VLL version for OEM applications only.*

* Elettroventilatore a bassa rumorosità
* *Low noise fan*

Tensione di prova 26 V cc - *Test voltage 26 V DC*

Pressione statica *Static pressure* mm H_2O	ASPIRANTE - *SUCTION*		SOFFIANTE - *BLOWING*	
	Portata *Airflow* m^3/h	Corrente assorbita *Current input* A	Portata *Airflow* m^3/h	Corrente assorbita *Current input* A
0	2180	7,9	2270	8,4
5	2010	8,4	2030	8,8
10	1840	8,8	1800	8,9
15	1650	9,1	1400	9,1
20	1410	9,1	1120	9,2
25	1160	9,0	860	9,3
30	840	9,3	610	9,6
35	570	9,7	430	10,0
40	380	10,0	220	10,5
45	210	11,1	0	11,2
50	0	11,5	-	-

Static pressure: 1 mm H_2O = 0,04 in. H_2O
Airflow: 1 m^3/h = 0,59 cfm

Cod.	Tipo - *Type*	Diametro ventola - *Fan diameter*
3010.2565 **3010.2574**	**VA04 - BP70/LL - 37A** Aspirante - *Suction* **VA04 - BP70/LL - 37S** Soffiante - *Blowing*	**280 mm**

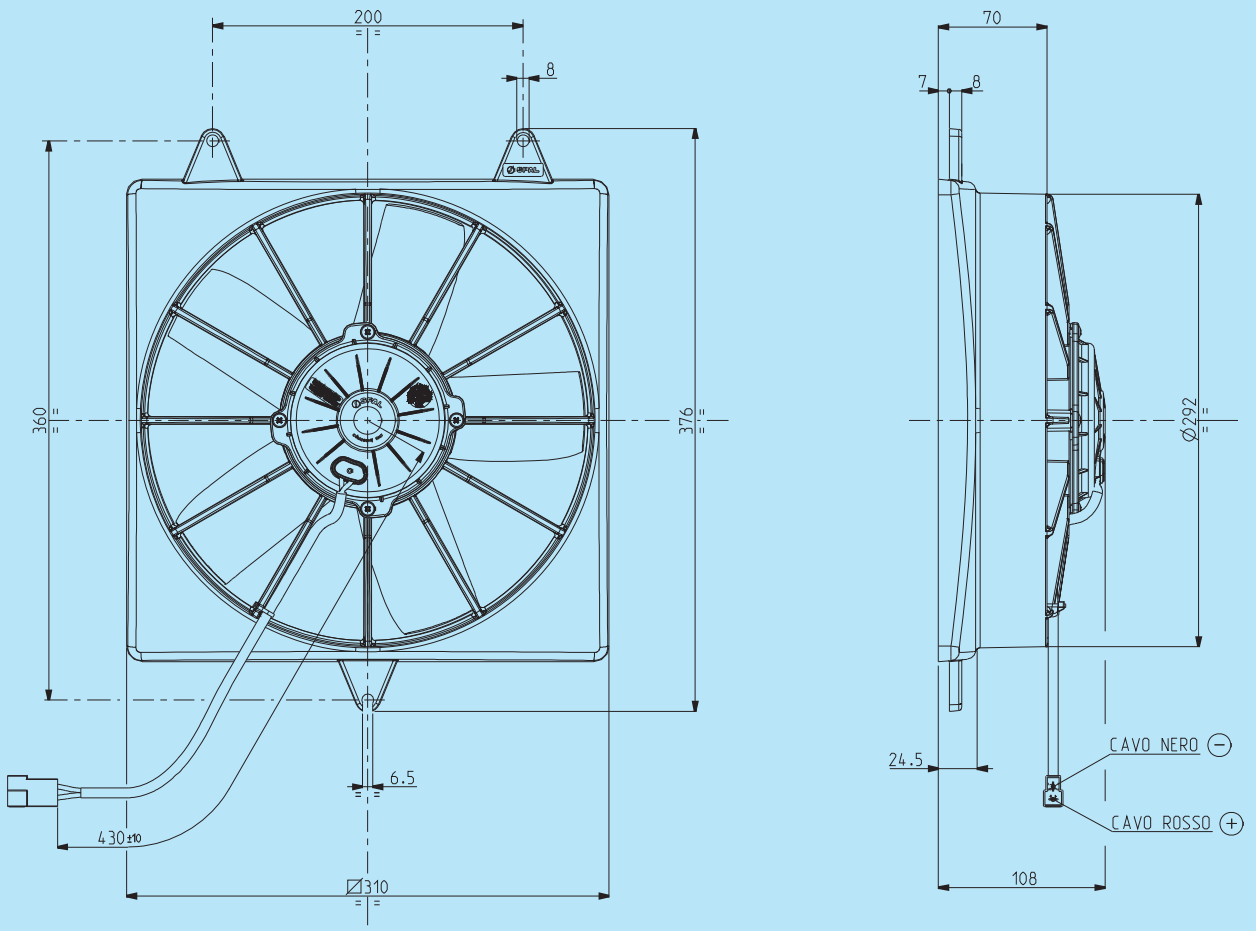

Connettore tipo AMP Cod.180908 - Faston maschi tipo AMP Cod.42098 - 2
Plastic connector AMP Cod.180908 - Male flat AMP Code 42098 - 2

* Peso 2,460 kg. circa
* *Weight 2,460 Kg. approx.*

* Motore chiuso, IP 68
* *Waterproof motor, IP 68*

* Lunga durata
* *Long life*

* A richiesta (per applicazioni OEM) disponibile anche in versione VLL.
* *Available also in VLL version for OEM applications only.*

Tensione di prova 26 V cc - *Test voltage 26 V DC*

Pressione statica *Static pressure* mm H_2O	**ASPIRANTE** - ***SUCTION***		**SOFFIANTE** - ***BLOWING***	
	Portata *Airflow* m^3/h	Corrente assorbita *Current input* A	Portata *Airflow* m^3/h	Corrente assorbita *Current input* A
0	2610	8,6	2520	7,7
5	2360	9,1	2280	8,3
10	2130	9,4	2030	8,9
15	1880	9,7	1710	9,4
20	1430	9,4	1400	9,5
25	950	9,8	1040	9,5
30	790	10,0	800	9,7
35	620	10,1	550	9,7
40	410	10,5	340	10,0
45	210	11,1	0	10,3
50	0	11,1	-	-

Static pressure: 1 mm H_2O = 0,04 in. H_2O
Airflow: 1 m^3/h = 0,59 cfm

Cod.	Tipo - *Type*	Diametro ventola - *Fan diameter*
	VA04 - BP70/LL - 68A Aspirante - *Suction* **VA04 - BP70/LL - 88S** Soffiante - *Blowing*	**280 mm**

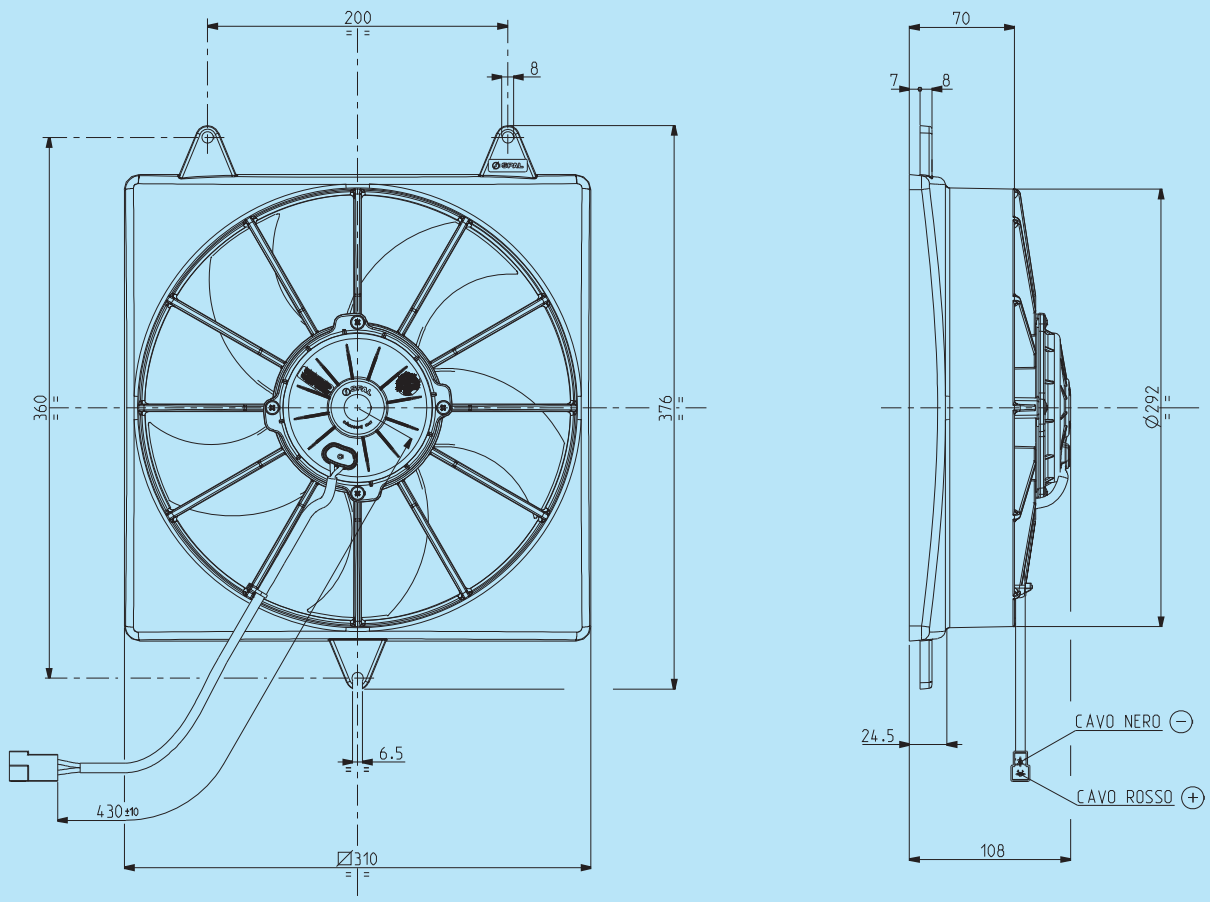

Connettore tipo AMP Cod.180908 - Faston maschi tipo AMP Cod.42098 - 2
Plastic connector AMP Cod.180908 - Male flat AMP Code 42098 - 2

* Peso 2,490 kg. circa
* *Weight 2,490 Kg. approx.*

* Motore chiuso, IP 68
* *Waterproof motor, IP 68*

* Lunga durata
* *Long life*

* A richiesta (per applicazioni OEM) disponibile anche in versione VLL.
* *Available also in VLL version for OEM applications only.*

* Elettroventilatore a bassa rumorosità
* *Low noise fan*

Tensione di prova 26 V cc - *Test voltage 26 V DC*

Pressione statica *Static pressure* mm H_2O	**ASPIRANTE** - ***SUCTION***		**SOFFIANTE** - ***BLOWING***	
	Portata *Airflow* m^3/h	Corrente assorbita *Current input* A	Portata *Airflow* m^3/h	Corrente assorbita *Current input* A
0	2270	6,9	2520	7,5
5	2060	7,6	2270	8,0
10	1890	8,1	2000	8,5
15	1690	8,3	1720	8,7
20	1510	8,5	1300	9,0
25	990	8,7	980	8,9
30	730	9,0	720	9,2
35	470	9,1	330	9,8
40	310	9,7	0	10,7
45	180	10,9	-	-
50	0	11,2	-	-

Static pressure: 1 mm H_2O = 0,04 in. H_2O
Airflow: 1 m^3/h = 0,59 cfm

Cod.	Tipo - *Type*	Diametro ventola - *Fan diameter*
	VA26 - BP70/LL - 68A Aspirante - *Suction* **VA26 - BP70/LL - 88S** Soffiante - *Blowing*	**280 mm**

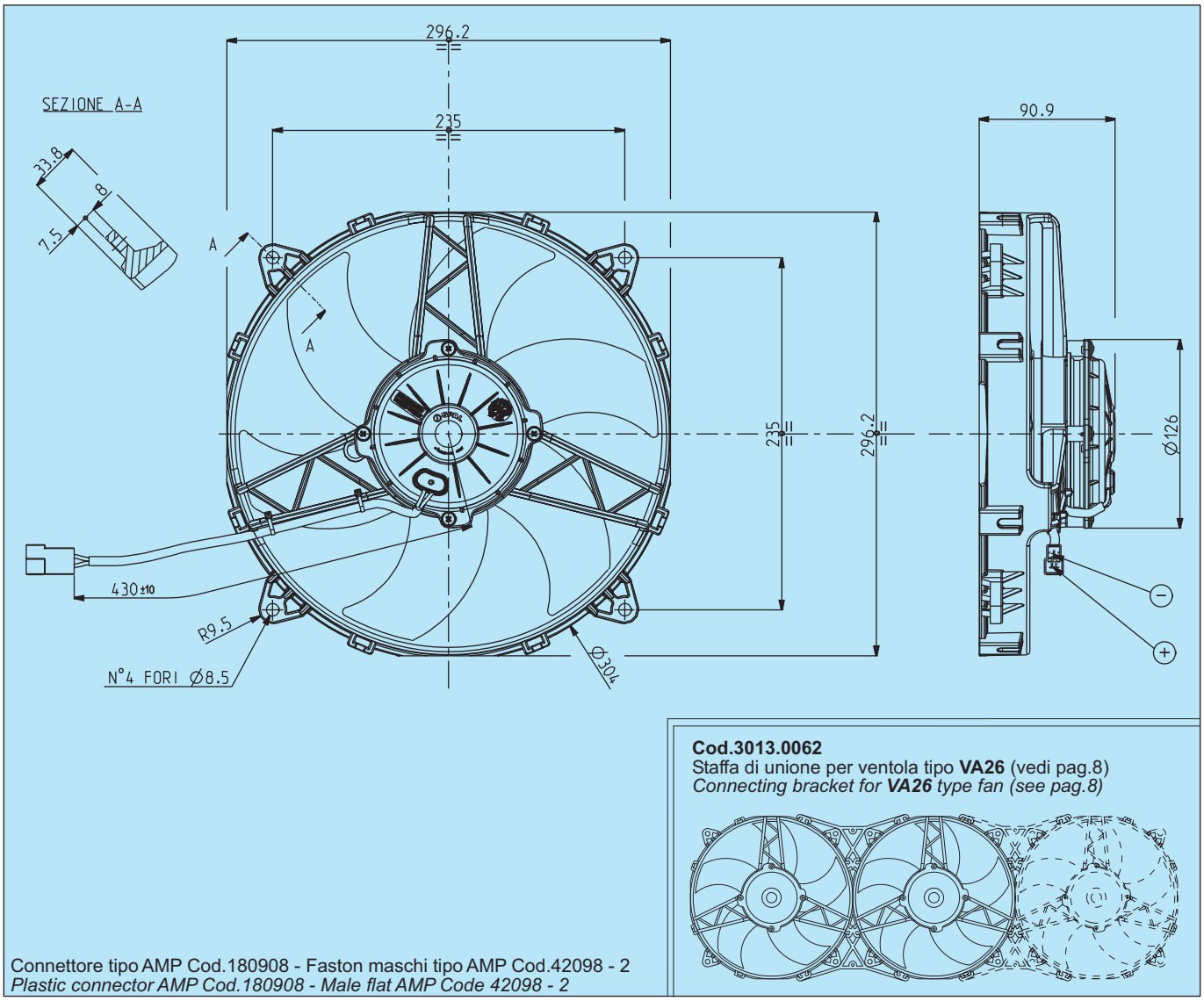

* Peso 2,380 kg. circa
* Motore chiuso, IP 68
* Lunga durata
* A richiesta (per applicazioni OEM) disponibile anche in versione VLL.
* Accessori disponibili: tutti i kit di fissaggio.
* Elettroventilatore a bassa rumorosità

* *Weight 2,380 Kg. approx.*
* *Waterproof motor, IP 68*
* *Long life*
* *Available also in VLL version for OEM applications only.*
* *Available accessories: all the fixing kits.*
* *Low noise fan*

Tensione di prova 26 V cc - *Test voltage 26 V DC*

Pressione statica *Static pressure* mm H_2O	ASPIRANTE - *SUCTION* Portata *Airflow* m^3/h	ASPIRANTE - *SUCTION* Corrente assorbita *Current input* A	SOFFIANTE - *BLOWING* Portata *Airflow* m^3/h	SOFFIANTE - *BLOWING* Corrente assorbita *Current input* A
0	2350	6,9	2500	7,5
5	2170	7,7	2210	7,8
10	1910	8,2	1750	7,9
15	1680	8,7	1450	8,2
20	1420	9,0	930	8,3
25	1130	9,0	520	8,8
30	860	9,6	320	9,4
35	650	10,3	180	10,2
40	460	10,8	0	10,5
45	240	11,3	-	-
50	0	11,8	-	-

Static pressure: 1 mm H_2O = 0,04 in. H_2O
Airflow: 1 m^3/h = 0,59 cfm

Cod.	Tipo - *Type*	Diametro ventola - *Fan diameter*
3010.1808 **3010.1809**	**VA26 - BP50/C - 44A** Aspirante - *Suction* **VA26 - BP50/C - 60S** Soffiante - *Blowing*	**280 mm**

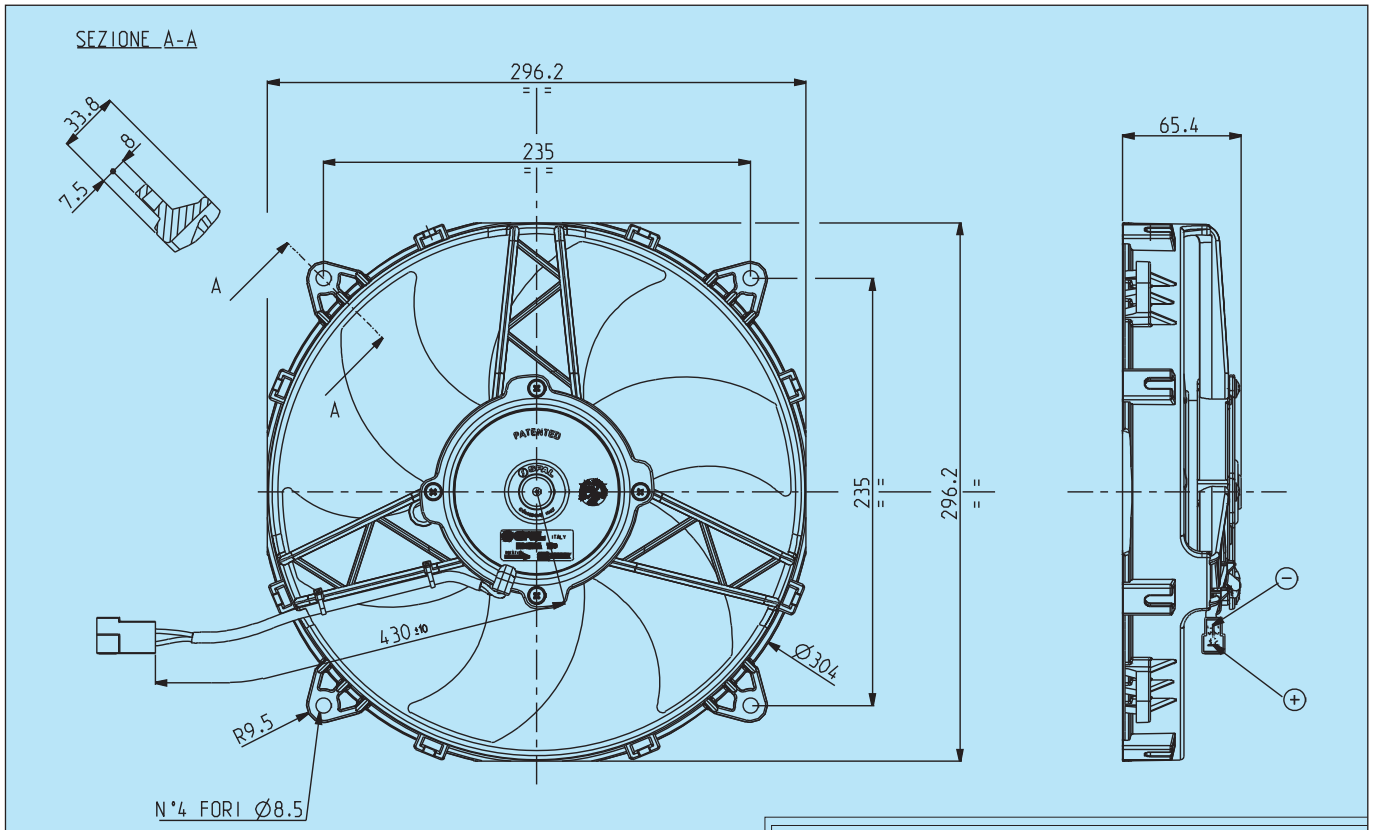

Cod.3013.0062
Staffa di unione per ventola tipo **VA26** (vedi pag.8)
*Connecting bracket for **VA26** type fan (see pag.8)*

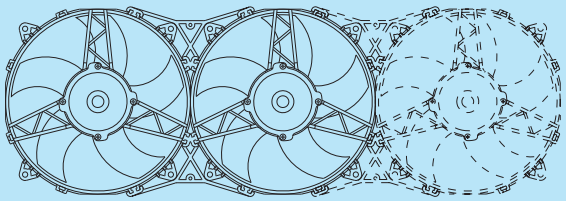

Connettore tipo AMP Cod.180908 - Faston maschi tipo AMP Cod.42098 - 2
Plastic connector AMP Cod.180908 - Male flat AMP Code 42098 - 2

* Peso 1,600 kg. circa
* *Weight 1,600 Kg. approx.*

* Motore chiuso, IP 68
* *Waterproof motor, IP 68*

* Lunga durata
* *Long life*

* A richiesta (per applicazioni OEM) disponibile anche in versione LL e VLL.
* *Available also in LL and VLL versions for OEM applications only.*

* Accessori disponibili: tutti i kit di fissaggio.
* *Available accessories: all the fixing kits.*

* Elettroventilatore a bassa rumorosità
* *Low noise fan*

Tensione di prova 26 V cc - *Test voltage 26 V DC*

Pressione statica *Static pressure* mm H_2O	ASPIRANTE - *SUCTION* Portata *Airflow* m^3/h	ASPIRANTE - *SUCTION* Corrente assorbita *Current input* A	SOFFIANTE - *BLOWING* Portata *Airflow* m^3/h	SOFFIANTE - *BLOWING* Corrente assorbita *Current input* A
0	2240	5,5	2000	5,4
2,5	2110	5,6	1900	5,5
5	1980	5,8	1780	5,6
7,5	1810	6,0	1640	5,9
10	1600	6,2	1500	6,1
12,5	1400	6,2	1300	6,2
15	1160	6,2	1030	6,2
17,5	750	6,0	770	6,3
20	680	6,2	540	6,2
25	460	6,4	250	6,5
30	250	6,9	160	7,0
35	0	7,8	0	7,4

Static pressure: 1 mm H_2O = 0,04 in. H_2O
Airflow: 1 m^3/h = 0,59 cfm

Cod.	Tipo - *Type*	Diametro ventola - *Fan diameter*
3010.1800 **3010.1801**	**VA09 - BP50/C - 27A** Aspirante - *Suction* **VA09 - BP50/C - 27S** Soffiante - *Blowing*	**280 mm**

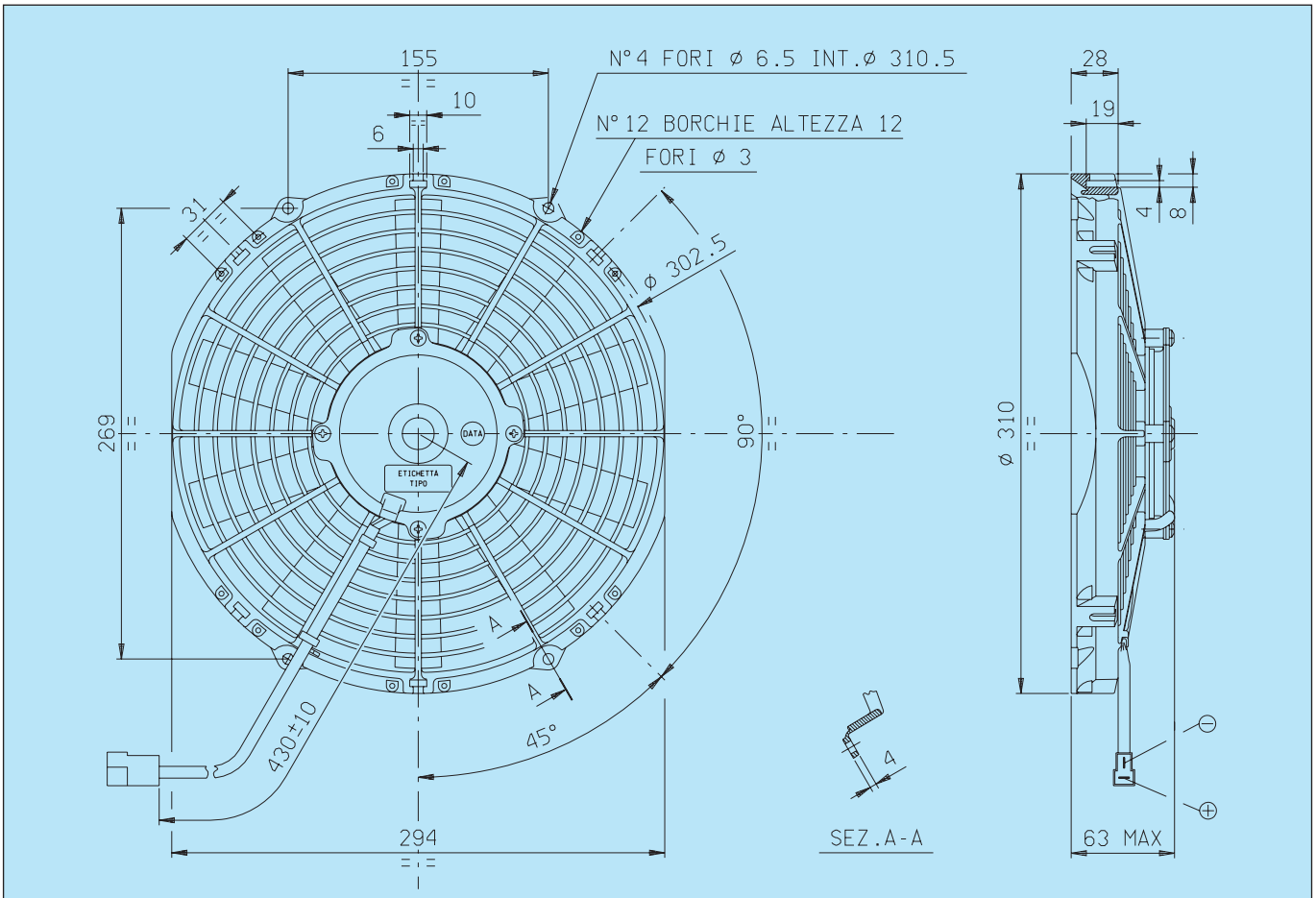

Connettore tipo AMP Cod.180908 - Faston maschi tipo AMP Cod.42098 - 2
Plastic connector AMP Cod.180908 - Male flat AMP Code 42098 - 2

* Peso 1,500 kg. circa	* *Weight 1,500 Kg. approx.*
* Motore chiuso, IP 68	* *Waterproof motor, IP 68*
* Lunga durata	* *Long life*
* A richiesta (per applicazioni OEM) disponibile anche in versione LL e VLL.	* *Available also in LL and VLL versions for OEM applications only.*
* Accessori disponibili: tutti i kit di fissaggio.	* *Available accessories: all the fixing kits.*

Tensione di prova 26 V cc - *Test voltage 26 V DC*

Pressione statica *Static pressure* mm H_2O	Portata *Airflow* m^3/h	Corrente assorbita *Current input* A
0	1600	4,0
2,5	1530	4,2
5	1430	4,3
7,5	1340	4,4
10	1210	4,5
12,5	1090	4,5
15	900	4,4
17,5	730	4,4
20	500	4,4
25	140	4,5
30	0	4,7

Static pressure: 1 mm H_2O = 0,04 in. H_2O
Airflow: 1 m^3/h = 0,59 cfm

Cod.	Tipo - *Type*	Diametro ventola - *Fan diameter*
3010.0465 **3010.0466**	**VA09 - BP12/C - 54A** Aspirante - *Suction* **VA09 - BP12/C - 54S** Soffiante - *Blowing*	**280 mm**

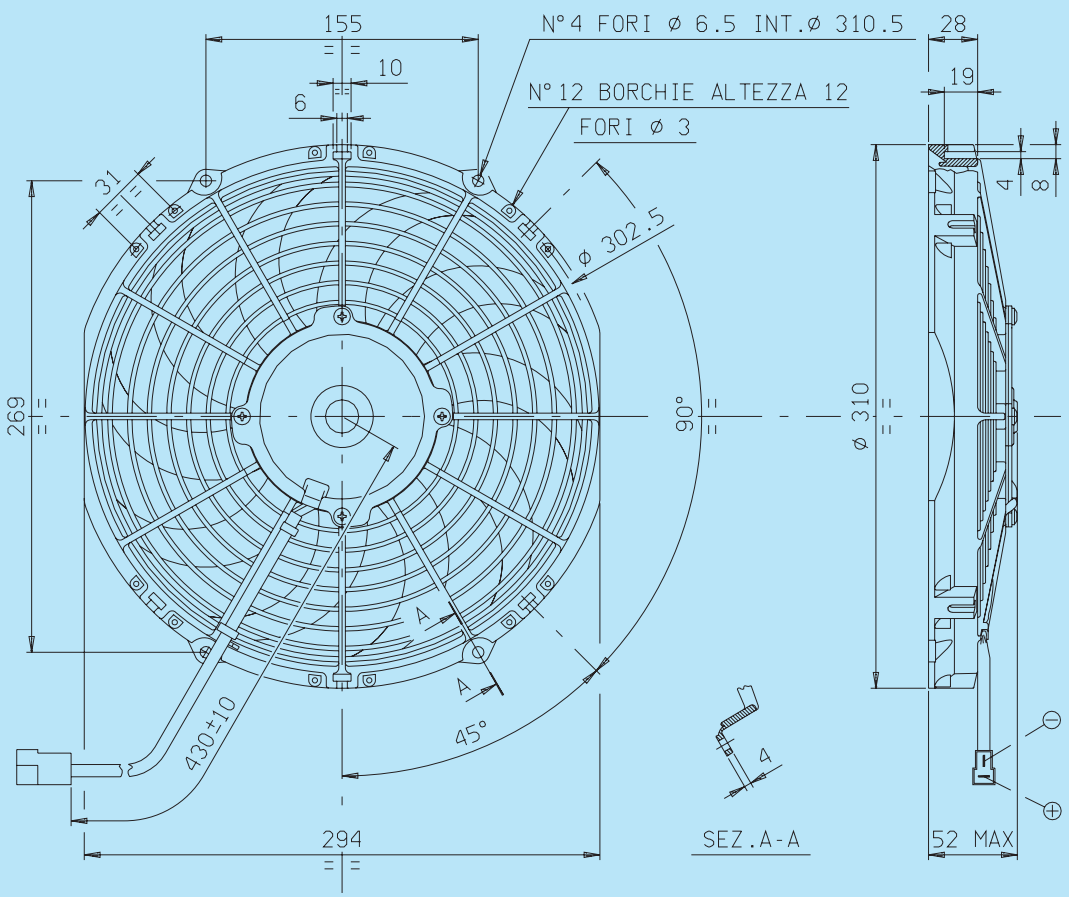

Connettore tipo AMP Cod.180908 - Faston maschi tipo AMP Cod.42098 - 2
Plastic connector AMP Cod.180908 - Male flat AMP Code 42098 - 2

* Peso 1,100 kg. circa	* *Weight 1,100 Kg. approx.*
* Motore chiuso, IP 68	* *Waterproof motor, IP 68*
* Lunga durata	* *Long life*
* A richiesta (per applicazioni OEM) disponibile anche in versione LL e VLL.	* *Available also in LL and VLL versions for OEM applications only.*
* Accessori disponibili: tutti i kit di fissaggio.	* *Available accessories: all the fixing kits.*
* Elettroventilatore a bassa rumorosità	* *Low noise fan*

Tensione di prova 26 V cc - *Test voltage 26 V DC*

Pressione statica *Static pressure* mm H_2O	Portata *Airflow* m^3/h	Corrente assorbita *Current input* A
0	1650	4,6
2,5	1530	4,6
5	1400	4,7
7,5	1200	4,7
10	1000	4,7
12,5	700	4,7
15	400	4,7
17,5	320	4,8
20	200	4,8
25	0	4,8

Static pressure: 1 mm H_2O = 0,04 in. H_2O
Airflow: 1 m^3/h = 0,59 cfm

Cod.	Tipo - *Type*	Diametro ventola - *Fan diameter*
3010.0390 **3010.0391**	**VA09 - BP12/C - 27A** Aspirante - *Suction* **VA09 - BP12/C - 27S** Soffiante - *Blowing*	**280 mm**

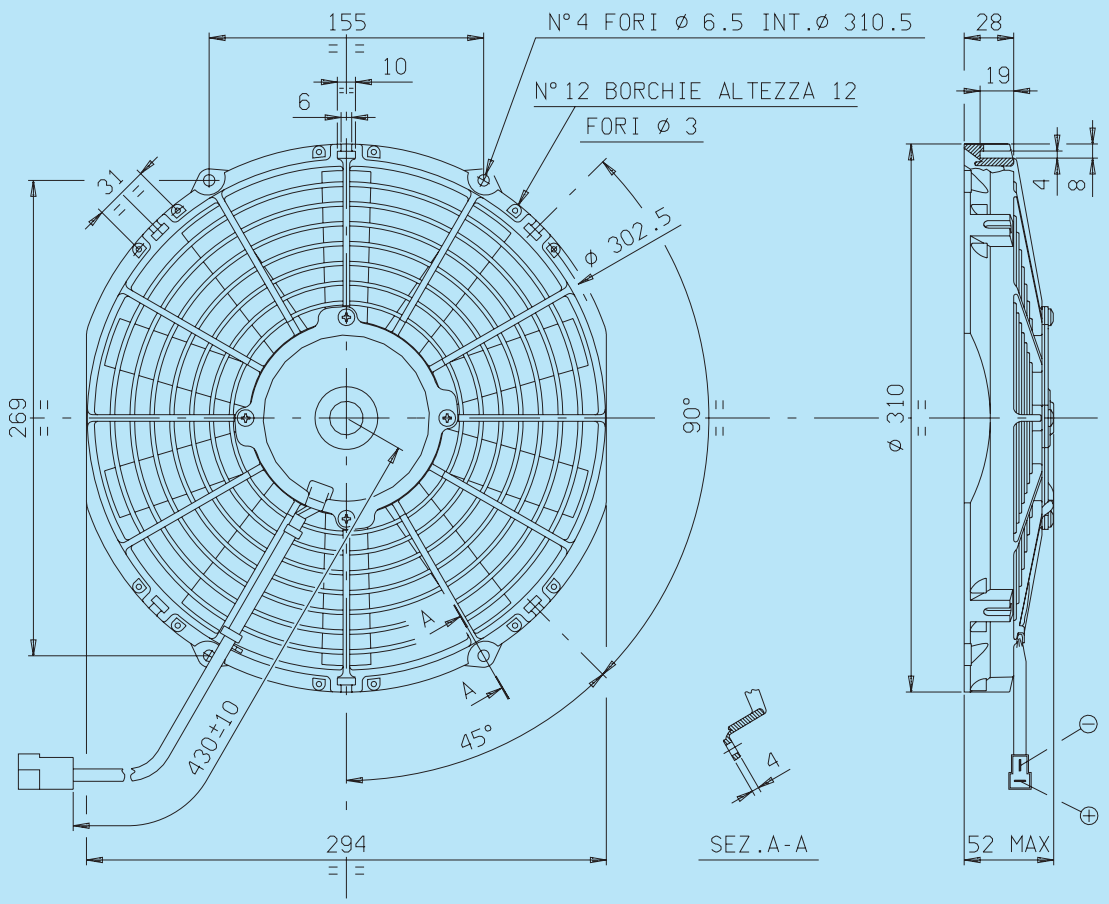

Connettore tipo AMP Cod.180908 - Faston maschi tipo AMP Cod.42098 - 2
Plastic connector AMP Cod.180908 - Male flat AMP Code 42098 - 2

* Peso 1,100 kg. circa
* *Weight 1,100 Kg. approx.*

* Motore chiuso, IP 68
* *Waterproof motor, IP 68*

* Lunga durata
* *Long life*

* A richiesta (per applicazioni OEM) disponibile anche in versione LL e VLL.
* *Available also in LL and VLL versions for OEM applications only.*

* Accessori disponibili: tutti i kit di fissaggio.
* *Available accessories: all the fixing kits.*

Tensione di prova 26 V cc - *Test voltage 26 V DC*

Pressione statica *Static pressure* mm H_2O	Portata *Airflow* m^3/h	Corrente assorbita *Current input* A
0	1550	4,5
2,5	1420	4,6
5	1320	4,7
7,5	1170	4,7
10	1050	4,7
12,5	820	4,6
15	650	4,6
17,5	420	4,7
20	300	4,7
25	0	4,7

Static pressure: 1 mm H_2O = 0,04 in. H_2O
Airflow: 1 m^3/h = 0,59 cfm

Cod.	Tipo - *Type*	Diametro ventola - *Fan diameter*
3010.0319 **3010.0444**	**VA09 - BP8/C - 54A** Aspirante - *Suction* **VA09 - BP8/C - 54S** Soffiante - *Blowing*	**280 mm**

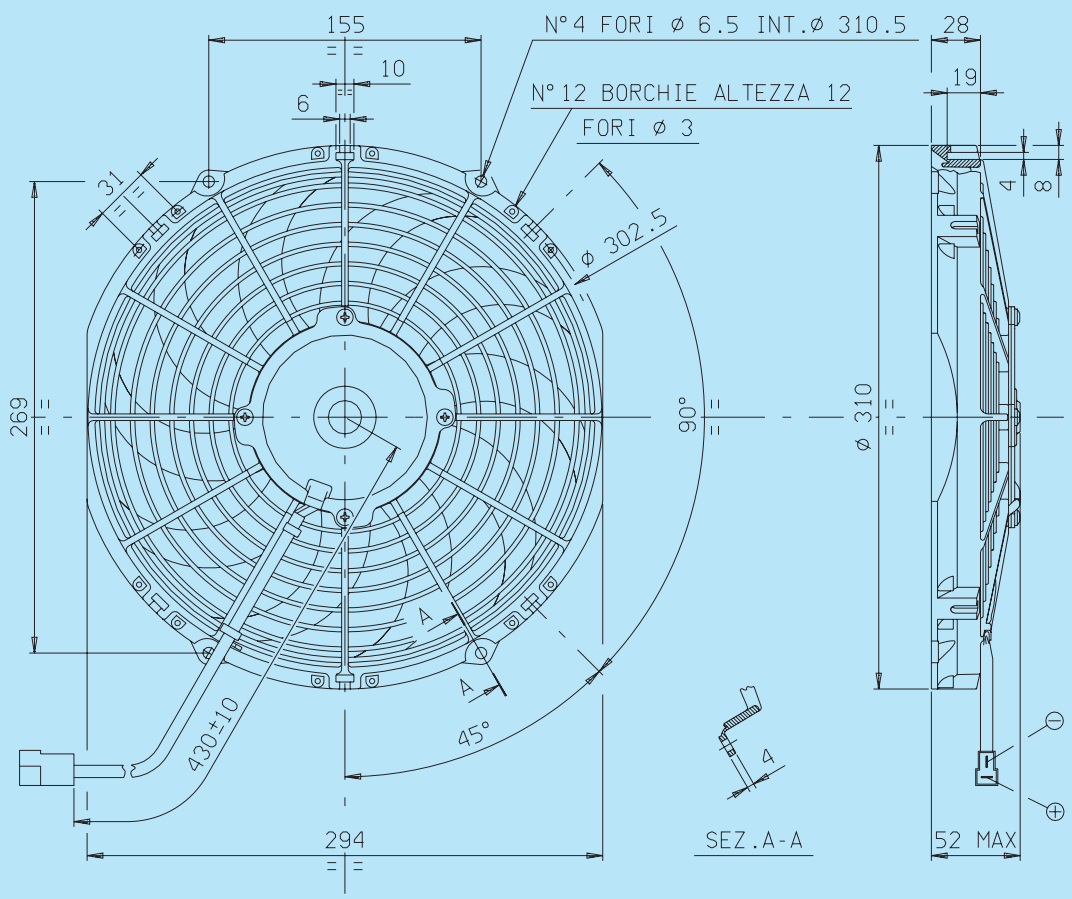

Connettore tipo AMP Cod.180908 - Faston maschi tipo AMP Cod.42098 - 2
Plastic connector AMP Cod.180908 - Male flat AMP Code 42098 - 2

* Peso 1,100 kg. circa
* *Weight 1,100 Kg. approx.*
* Motore chiuso, IP 68
* *Waterproof motor, IP 68*
* Lunga durata
* *Long life*
* A richiesta (per applicazioni OEM) disponibile anche in versione LL e VLL.
* *Available also in LL and VLL versions for OEM applications only.*
* Accessori disponibili: tutti i kit di fissaggio.
* *Available accessories: all the fixing kits.*
* Elettroventilatore a bassa rumorosità
* *Low noise fan*

Tensione di prova 26 V cc - *Test voltage 26 V DC*

Pressione statica *Static pressure* mm H_2O	Portata *Airflow* m^3/h	Corrente assorbita *Current input* A
0	1550	3,7
2,5	1400	3,8
5	1250	3,8
7,5	1050	3,9
10	750	3,9
12,5	490	3,8
15	300	3,8
17,5	0	3,8

Static pressure: 1 mm H_2O = 0,04 in. H_2O
Airflow: 1 m^3/h = 0,59 cfm

Cod.	Tipo - *Type*	Diametro ventola - *Fan diameter*
3010.0340 **3010.0341**	**VA09 - BP8/C - 27A** Aspirante - *Suction* **VA09 - BP8/C - 27S** Soffiante - *Blowing*	**280 mm**

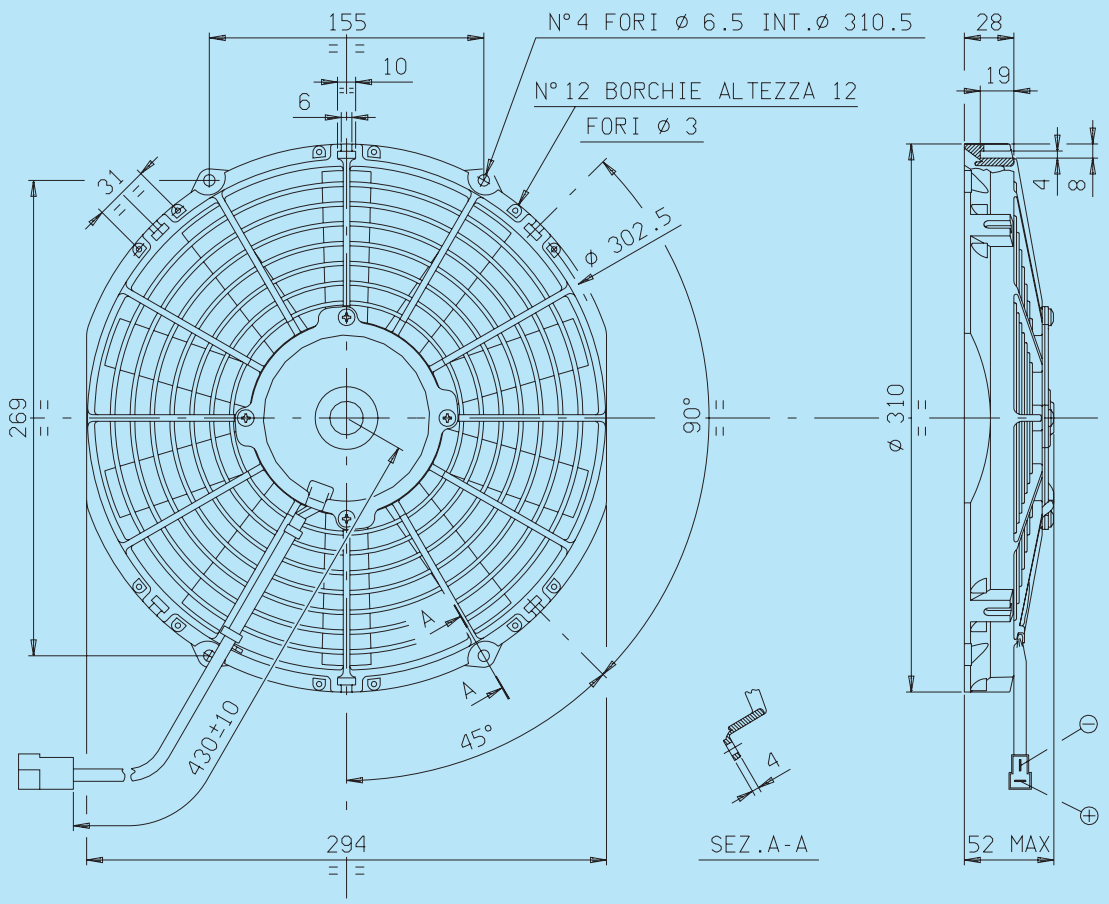

Connettore tipo AMP Cod.180908 - Faston maschi tipo AMP Cod.42098 - 2
Plastic connector AMP Cod.180908 - Male flat AMP Code 42098 - 2

* Peso 1,100 kg. circa
* *Weight 1,100 Kg. approx.*

* Motore chiuso, IP 68
* *Waterproof motor, IP 68*

* Lunga durata
* *Long life*

* A richiesta (per applicazioni OEM) disponibile anche in versione LL e VLL.
* *Available also in LL and VLL versions for OEM applications only.*

* Accessori disponibili: tutti i kit di fissaggio.
* *Available accessories: all the fixing kits.*

Tensione di prova 26 V cc - *Test voltage 26 V DC*

Pressione statica *Static pressure* mm H_2O	Portata *Airflow* m^3/h	Corrente assorbita *Current input* A
0	1400	3,6
2,5	1280	3,7
5	1150	3,8
7,5	1000	3,8
10	830	3,8
12,5	600	3,8
15	380	3,8
17,5	150	3,8
20	0	3,8

Static pressure: 1 mm H_2O = 0,04 in. H_2O
Airflow: 1 m^3/h = 0,59 cfm

VENTILATORI Ø 305 mm
FANS Ø 305 mm

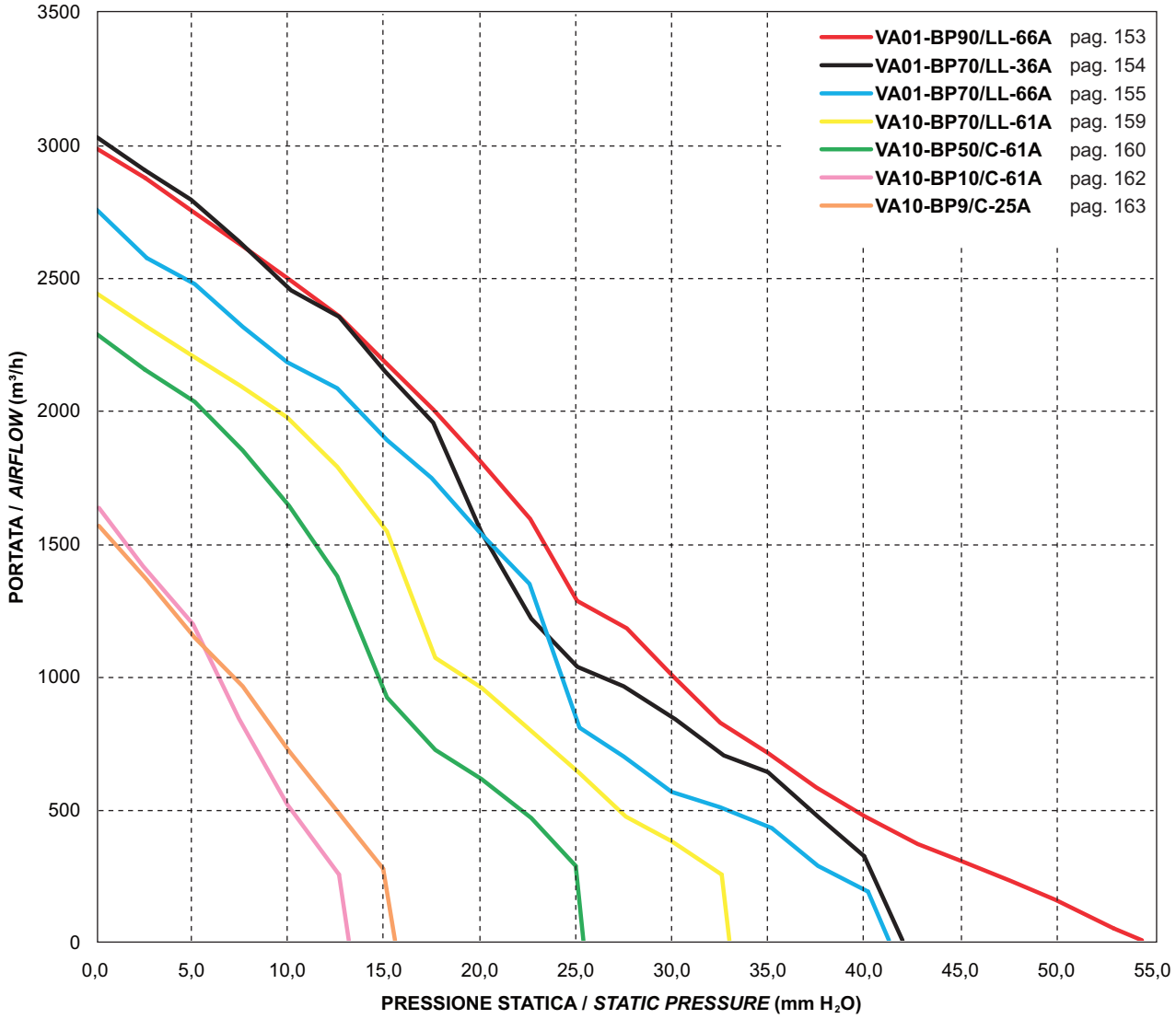

NUOVO
NEW

Cod.	Tipo - *Type*	Diametro ventola - *Fan diameter*
	VA01 - BP90/LL - 66A Aspirante - *Suction* **VA01 - BP90/LL - 79S** Soffiante - *Blowing*	**305 mm**

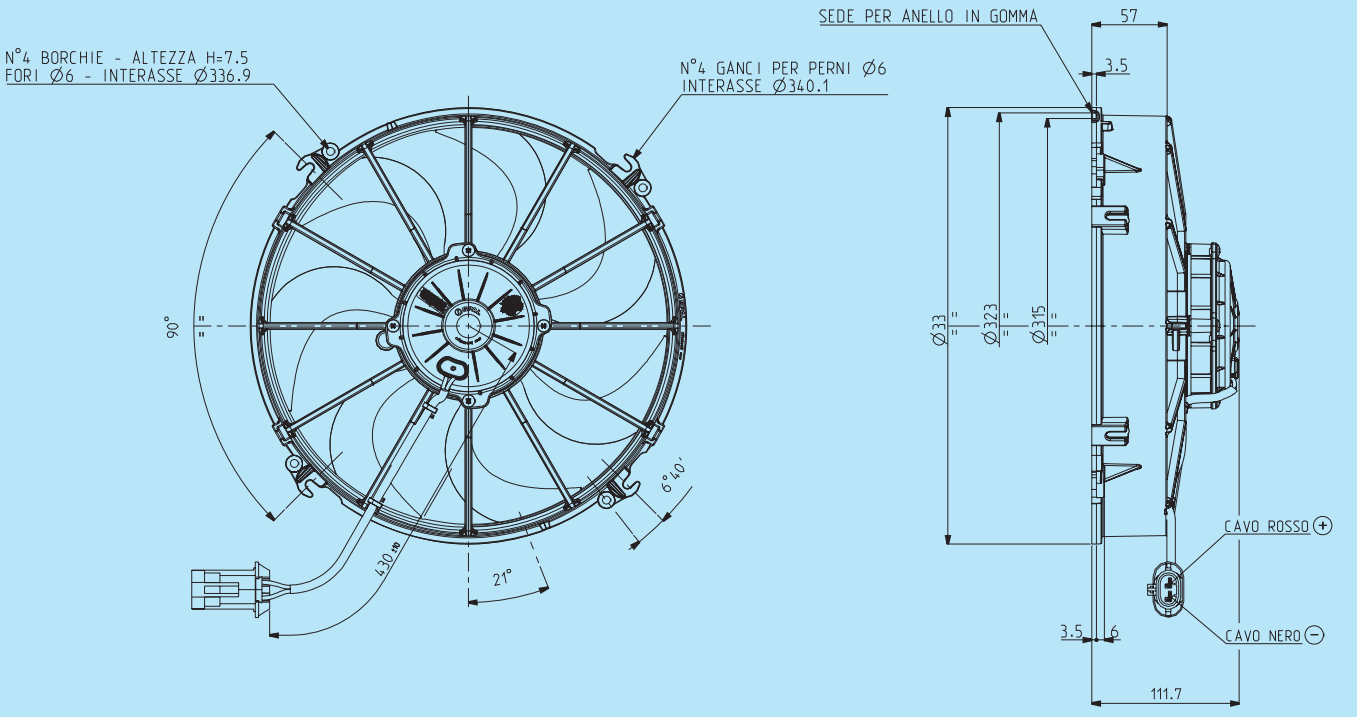

Connettore tipo DELPHI Cod.15363993 - Faston maschi tipo DELPHI Cod.12064735
Plastic connector DELPHI Cod.15363993 - Male flat DELPHI Code 12064735

* Peso 3,230 kg. circa
* Motore chiuso, IP 68
* Lunga durata
* A richiesta (per applicazioni OEM) disponibile anche in versione VLL.
* Accessori disponibili: tutti i kit di fissaggio.
* Elettroventilatore a bassa rumorosità

* *Weight 3,230 Kg. approx.*
* *Waterproof motor, IP 68*
* *Long life*
* *Available also in VLL version for OEM applications only.*
* *Available accessories: all the fixing kits.*
* *Low noise fan*

Tensione di prova 26 V cc - *Test voltage 26 V DC*

Pressione statica *Static pressure* mm H_2O	ASPIRANTE - *SUCTION* Portata *Airflow* m^3/h	ASPIRANTE - *SUCTION* Corrente assorbita *Current input* A	SOFFIANTE - *BLOWING* Portata *Airflow* m^3/h	SOFFIANTE - *BLOWING* Corrente assorbita *Current input* A
0	2970	10,7	3220	12,8
5	2740	11,2	2990	13,1
10	2480	11,8	2760	13,2
15	2170	12,1	2430	14,2
20	1800	12,2	1990	13,4
25	1270	12,4	1460	13,5
30	990	13,2	1080	13,8
35	700	13,9	600	14,3
40	460	14,5	420	14,6
45	300	15,5	0	15,2
50	150	16,5	-	-
55	0	17,6	-	-

Static pressure: 1 mm H_2O = 0,04 in. H_2O
Airflow: 1 m^3/h = 0,59 cfm

Cod.	Tipo - *Type*	Diametro ventola - *Fan diameter*
3010.2545 **3010.2546**	**VA01 - BP70/LL - 36A** Aspirante - *Suction* **VA01 - BP70/LL - 36S** Soffiante - *Blowing*	**305 mm**

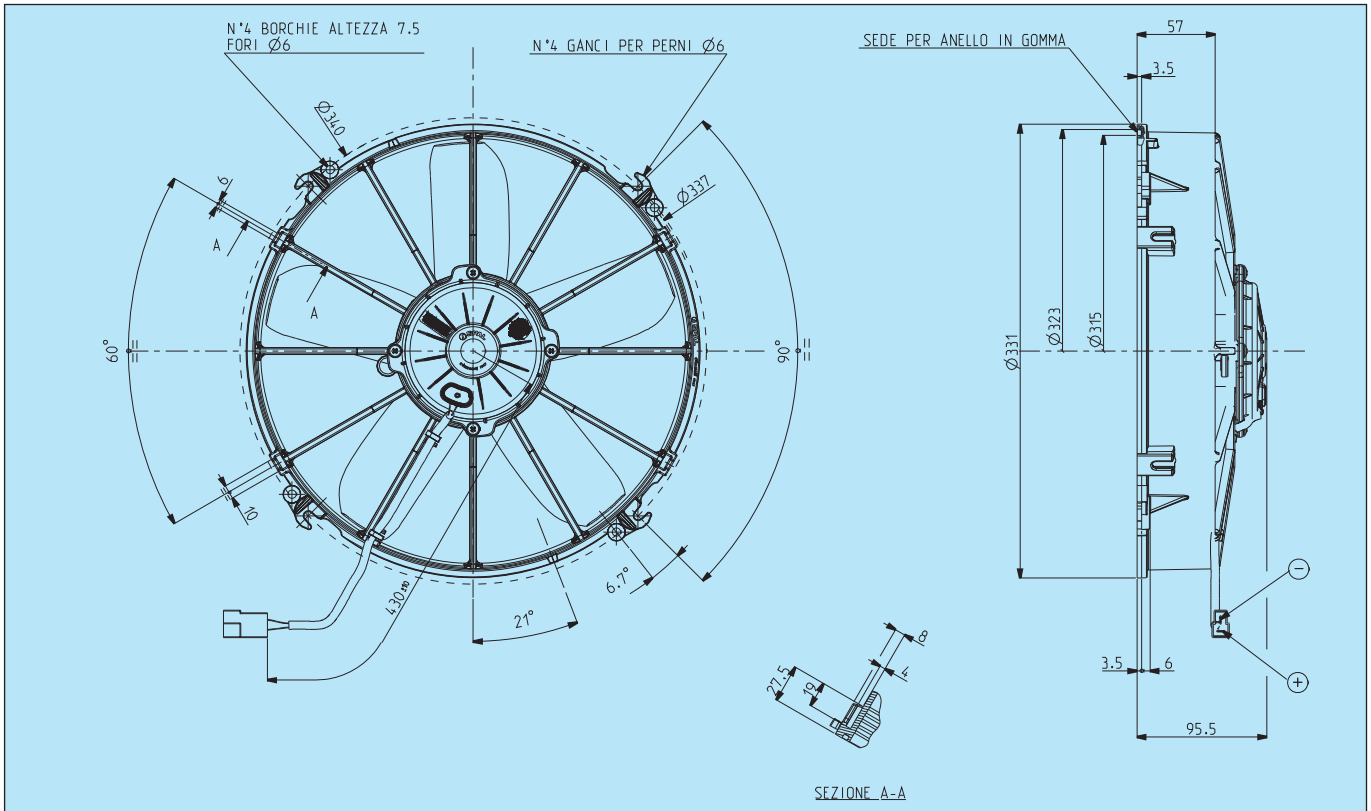

Connettore tipo AMP Cod.180908 - Faston maschi tipo AMP Cod.42098 - 2
Plastic connector AMP Cod.180908 - Male flat AMP Code 42098 - 2

* Peso 2,350 kg. circa
* *Weight 2,350 Kg. approx.*

* Motore chiuso, IP 68
* *Waterproof motor, IP 68*

* Lunga durata
* *Long life*

* A richiesta (per applicazioni OEM) disponibile anche in versione VLL.
* *Available also in VLL version for OEM applications only.*

* Accessori disponibili: tutti i kit di fissaggio.
* *Available accessories: all the fixing kits.*

Tensione di prova 26 V cc - *Test voltage 26 V DC*

Pressione statica *Static pressure* mm H_2O	Portata *Airflow* m^3/h	Corrente assorbita *Current input* A
0	2990	9,4
5	2760	9,8
10	2460	10,3
15	2150	10,3
20	1710	10,6
25	1140	11,2
30	850	11,6
35	640	11,9
40	320	12,6
45	0	12,8

Static pressure: 1 mm H_2O = 0,04 in. H_2O
Airflow: 1 m^3/h = 0,59 cfm

Cod.	Tipo - *Type*	Diametro ventola - *Fan diameter*
3010.2549 **3010.2609**	**VA01 - BP70/LL - 66A** Aspirante - *Suction* **VA01 - BP70/LL - 79S** Soffiante - *Blowing*	**305 mm**

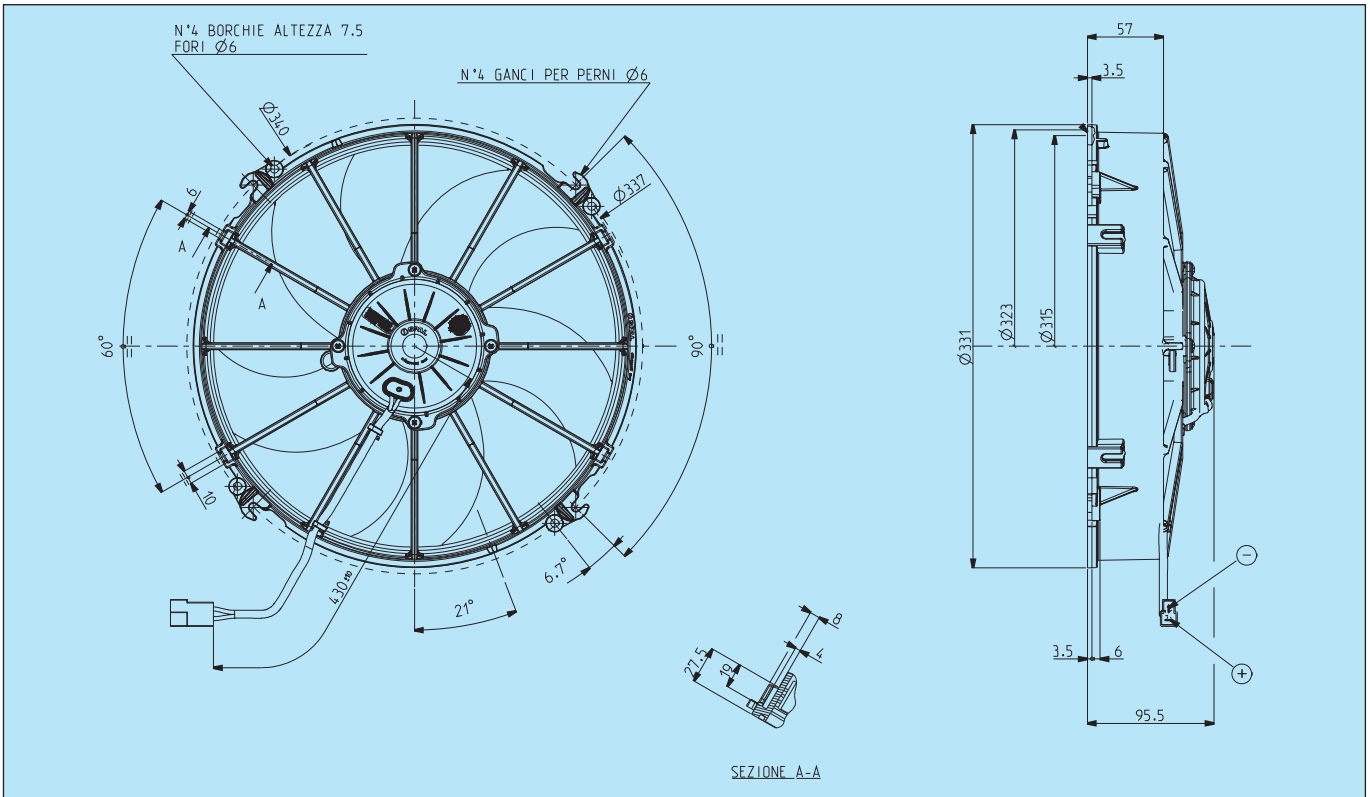

Connettore tipo AMP Cod.180908 - Faston maschi tipo AMP Cod.42098 - 2
Plastic connector AMP Cod.180908 - Male flat AMP Code 42098 - 2

* Peso 2,470 kg. circa
* *Weight 2,470 Kg. approx.*
* Motore chiuso, IP 68
* *Waterproof motor, IP 68*
* Lunga durata
* *Long life*
* A richiesta (per applicazioni OEM) disponibile anche in versione VLL.
* *Available also in VLL version for OEM applications only.*
* Accessori disponibili: tutti i kit di fissaggio.
* *Available accessories: all the fixing kits.*
* Elettroventilatore a bassa rumorosità
* *Low noise fan*

Tensione di prova 26 V cc - *Test voltage 26 V DC*

Pressione statica *Static pressure* mm H_2O	**ASPIRANTE** - ***SUCTION***		**SOFFIANTE** - ***BLOWING***	
	Portata *Airflow* m^3/h	Corrente assorbita *Current input* A	Portata *Airflow* m^3/h	Corrente assorbita *Current input* A
0	2750	8,6	2990	9,6
5	2470	9,2	2740	10,1
10	2170	9,7	2490	10,5
15	1880	10,2	2170	10,9
20	1530	10,2	1730	10,9
25	800	10,9	1300	10,9
30	550	11,5	750	11,2
35	420	12,2	510	11,4
40	180	13,0	220	12,2
45	0	13,1	0	12,5

Static pressure: 1 mm H_2O = 0,04 in. H_2O
Airflow: 1 m^3/h = 0,59 cfm

NUOVO
NEW

Cod.	Tipo - *Type*	Diametro ventola - *Fan diameter*
	VA51 - BP70/LL - 69A Soffiante - *Blowing*	**305 mm**

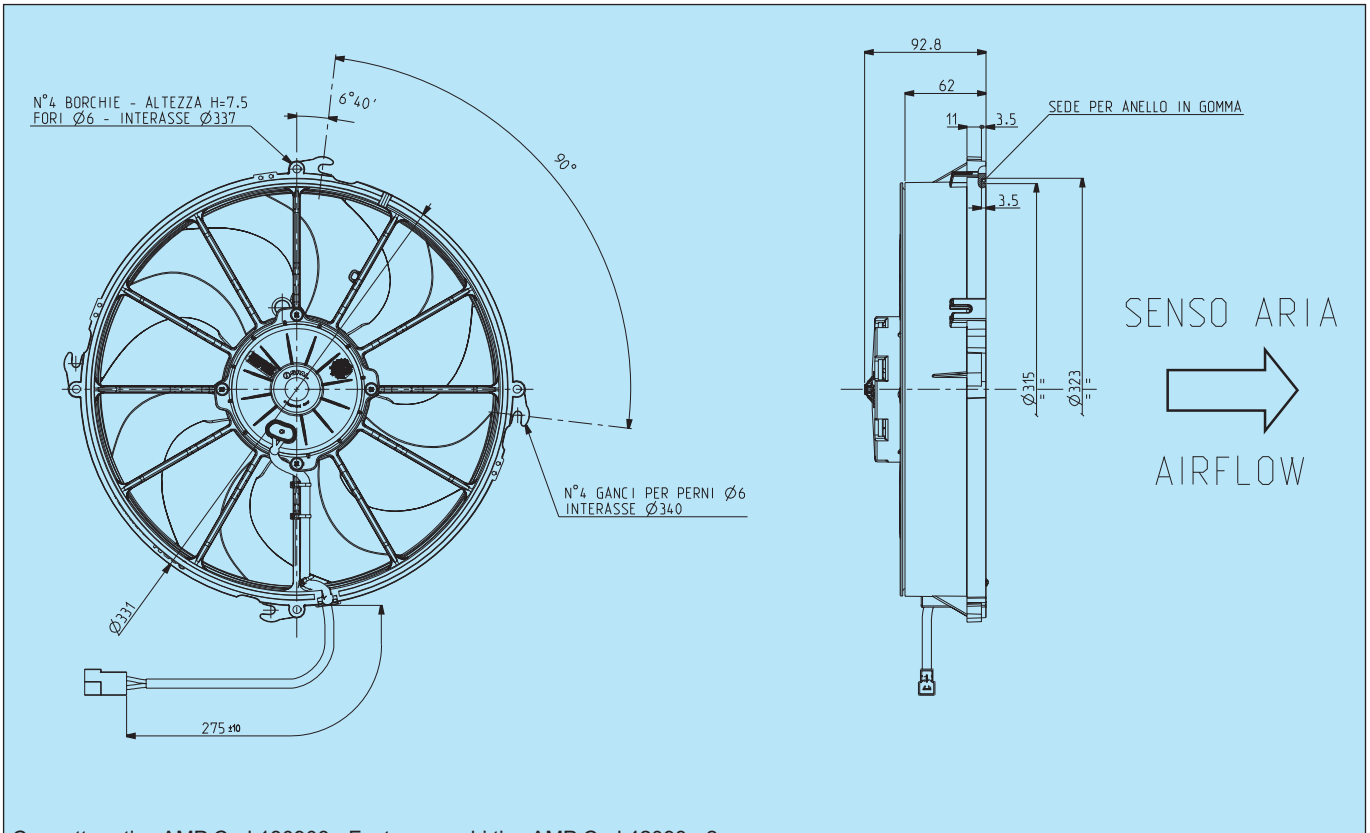

Connettore tipo AMP Cod.180908 - Faston maschi tipo AMP Cod.42098 - 2
Plastic connector AMP Cod.180908 - Male flat AMP Code 42098 - 2

* Peso 2,600 kg. circa
* Motore chiuso, IP 68
* **Bassissima rumorosità**
* Lunga durata
* A richiesta (per applicazioni OEM) disponibile anche in versione VLL.
* Accessori disponibili: tutti i kit di fissaggio.

* *Weight 2,600 Kg. approx.*
* *Waterproof motor, IP 68*
* ***Very low noise***
* *Long life*
* *Available also in VLL version for OEM applications only.*
* *Available accessories: all the fixing kits.*

Tensione di prova 26 V cc - *Test voltage 26 V DC*

Pressione statica *Static pressure* mm H_2O	Portata *Airflow* m^3/h	Corrente assorbita *Current input* A
0	3020	9,4
5	2690	9,9
10	2400	10,1
15	1750	10,1
20	1300	11,0
25	770	11,9
30	460	13,2
35	190	14,1
40	0	14,1

Static pressure: 1 mm H_2O = 0,04 in. H_2O
Airflow: 1 m^3/h = 0,59 cfm

NUOVO
NEW

Cod.	Tipo - *Type*	Diametro ventola - *Fan diameter*
3010.2554 **3010.2535**	**VA34 - BP70/LL - 36A** Aspirante - *Suction* **VA34 - BP70/LL - 36S** Soffiante - *Blowing*	**305 mm**

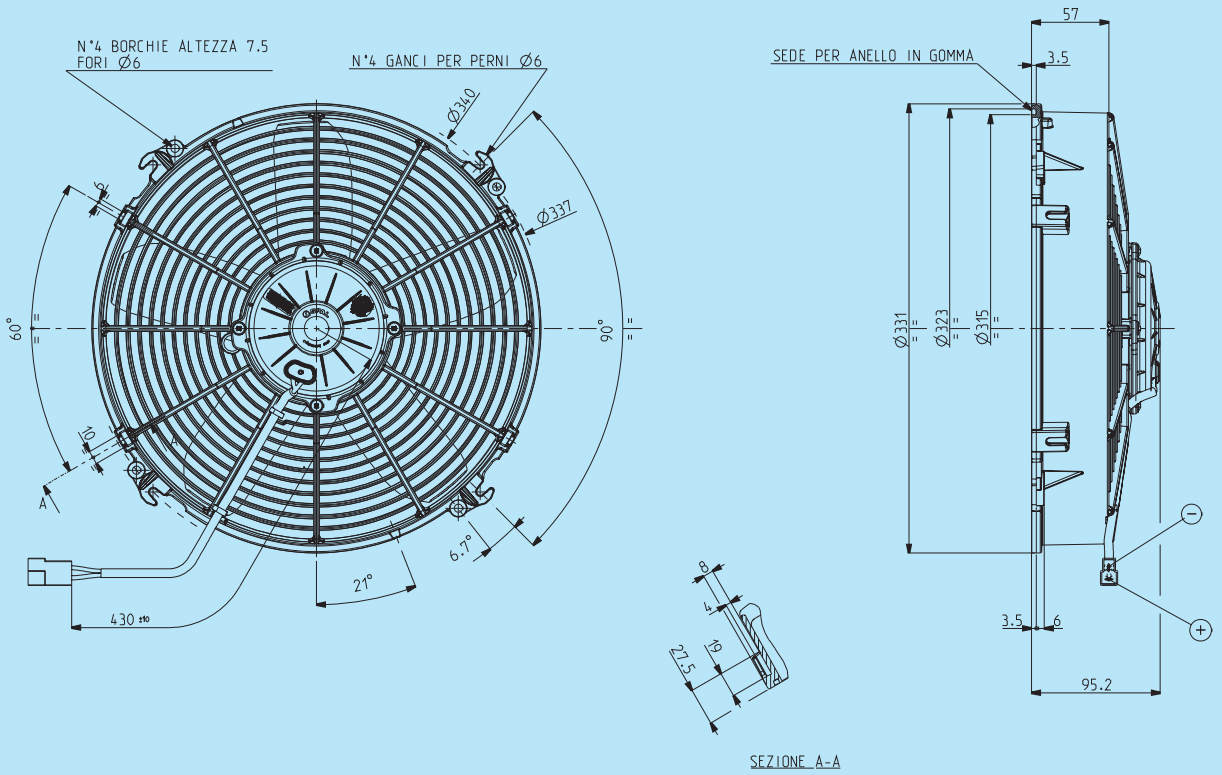

Connettore tipo AMP Cod.180908 - Faston maschi tipo AMP Cod.42098 - 2
Plastic connector AMP Cod.180908 - Male flat AMP Code 42098 - 2

* Peso 2,350 kg. circa
* *Weight 2,350 Kg. approx.*

* Motore chiuso, IP 68
* *Waterproof motor, IP 68*

* Lunga durata
* *Long life*

* A richiesta (per applicazioni OEM) disponibile anche in versione VLL.
* *Available also in VLL version for OEM applications only.*

* Accessori disponibili: tutti i kit di fissaggio.
* *Available accessories: all the fixing kits.*

Tensione di prova 26 V cc - *Test voltage 26 V DC*

Pressione statica *Static pressure* mm H_2O	**ASPIRANTE** - ***SUCTION***		**SOFFIANTE** - ***BLOWING***	
	Portata *Airflow* m^3/h	Corrente assorbita *Current input* A	Portata *Airflow* m^3/h	Corrente assorbita *Current input* A
0	2680	10,1	2580	9,2
5	2430	10,3	2310	9,5
10	2210	10,5	2090	9,7
15	1840	10,6	1630	10,0
20	1390	10,5	1310	10,1
25	1040	11,3	970	10,3
30	840	11,6	720	10,6
35	620	12,0	440	11,1
40	420	12,4	0	11,6
45	0	13,0	-	-

Static pressure: 1 mm H_2O = 0,04 in. H_2O
Airflow: 1 m^3/h = 0,59 cfm

NUOVO
NEW

SPAL AUTOMOTIVE

ELETTROVENTILATORI ASSIALI
AXIAL MOTOR FANS

24V. C.C. - *D.C.*

Cod.	Tipo - *Type*	Diametro ventola - *Fan diameter*
	VA34 - BP70/LL - 66A Aspirante - *Suction* **VA34 - BP70/LL - 79S** Soffiante - *Blowing*	**305 mm**

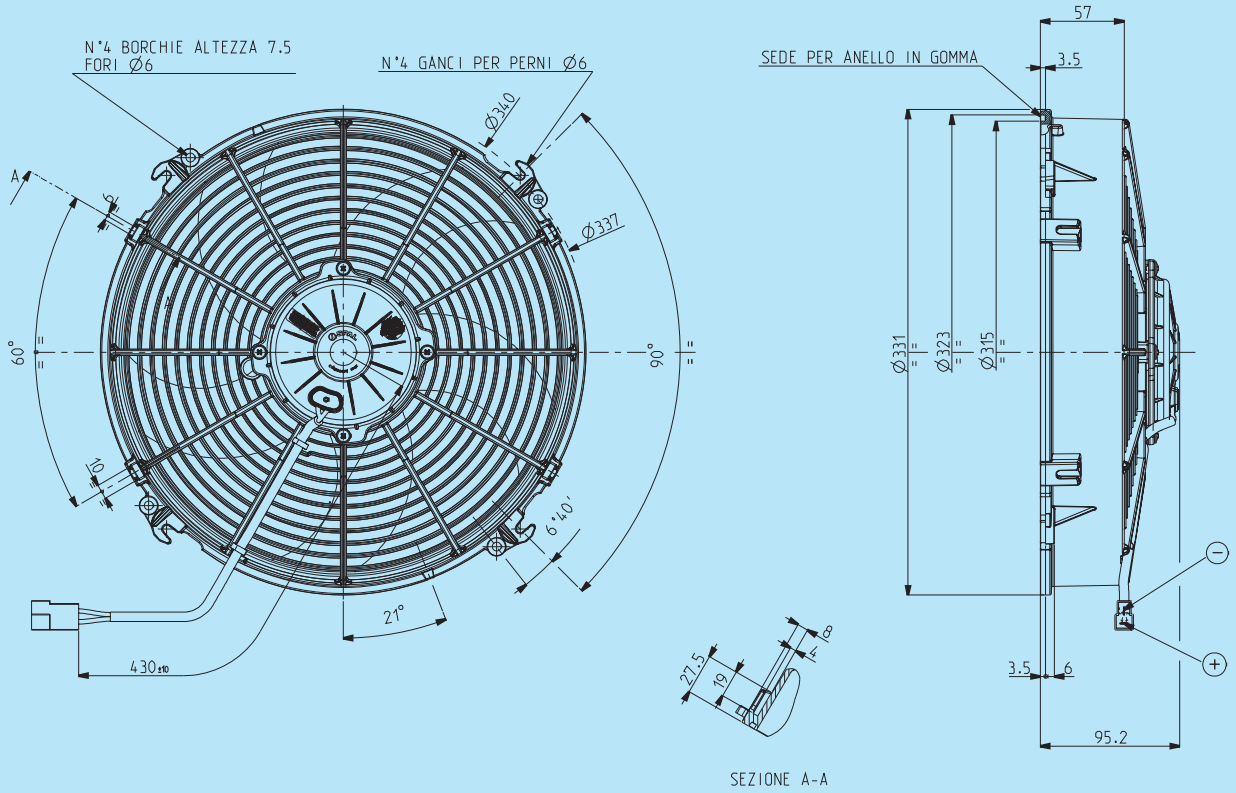

Connettore tipo AMP Cod.180908 - Faston maschi tipo AMP Cod.42098 - 2
Plastic connector AMP Cod.180908 - Male flat AMP Code 42098 - 2

* Peso 2,550 kg. circa
* *Weight 2,550 Kg. approx.*
* Motore chiuso, IP 68
* *Waterproof motor, IP 68*
* Lunga durata
* *Long life*
* A richiesta (per applicazioni OEM) disponibile anche in versione VLL.
* *Available also in VLL version for OEM applications only.*
* Accessori disponibili: tutti i kit di fissaggio.
* *Available accessories: all the fixing kits.*
* Elettroventilatore a bassa rumorosità
* *Low noise fan*

Tensione di prova 26 V cc - *Test voltage 26 V DC*

Pressione statica *Static pressure* mm H_2O	ASPIRANTE - *SUCTION*		SOFFIANTE - *BLOWING*	
	Portata *Airflow* m^3/h	Corrente assorbita *Current input* A	Portata *Airflow* m^3/h	Corrente assorbita *Current input* A
0	2490	9,3	2490	9,5
5	2300	9,7	2260	9,6
10	2060	10,0	1830	9,7
15	1760	10,2	1490	10,0
20	1200	10,1	1140	10,2
25	980	10,8	810	10,3
30	610	11,4	530	10,6
35	470	11,9	260	11,3
40	320	12,8	0	11,4
45	0	13,2	-	-

Static pressure: 1 mm H_2O = 0,04 in. H_2O
Airflow: 1 m^3/h = 0,59 cfm

Cod.	Tipo - *Type*	Diametro ventola - *Fan diameter*
3010.2542 **3010.2552**	**VA10 - BP70/LL - 61A** Aspirante - *Suction* **VA10 - BP70/LL - 61S** Soffiante - *Blowing*	**305 mm**

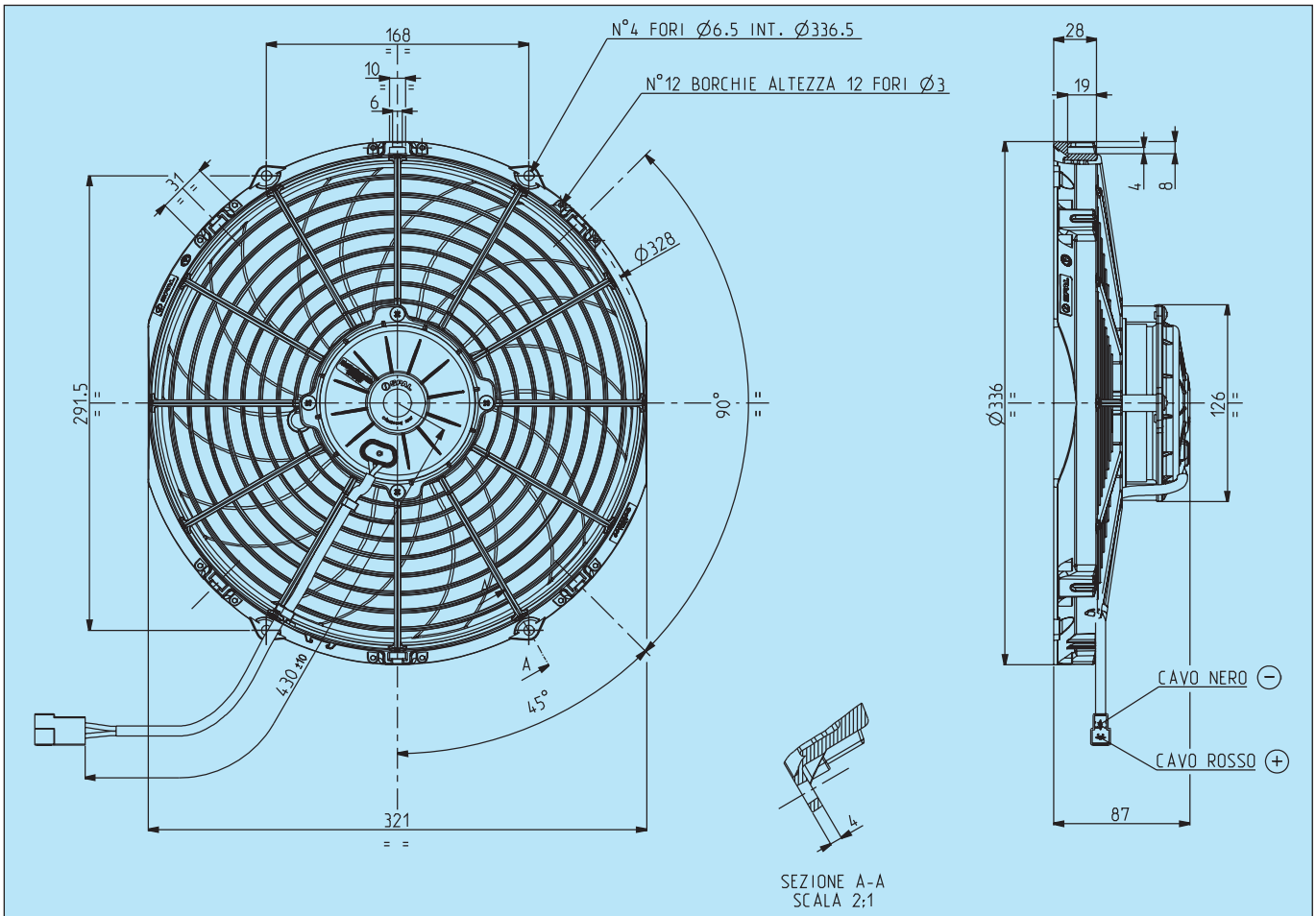

Connettore tipo AMP Cod.180908 - Faston maschi tipo AMP Cod.42098 - 2
Plastic connector AMP Cod.180908 - Male flat AMP Code 42098 - 2

* Peso 2,280 kg. circa	* *Weight 2,280 Kg. approx.*
* Motore chiuso, IP 68	* *Waterproof motor, IP 68*
* Lunga durata	* *Long life*
* A richiesta (per applicazioni OEM) disponibile anche in versione VLL.	* *Available also in VLL version for OEM applications only.*
* Accessori disponibili: tutti i kit di fissaggio.	* *Available accessories: all the fixing kits.*
* Elettroventilatore a bassa rumorosità	* *Low noise fan*

Tensione di prova 26 V cc - *Test voltage 26 V DC*

Pressione statica *Static pressure* mm H_2O	**ASPIRANTE - *SUCTION***		**SOFFIANTE - *BLOWING***	
	Portata *Airflow* m^3/h	Corrente assorbita *Current input* A	Portata *Airflow* m^3/h	Corrente assorbita *Current input* A
0	2430	6,3	2330	6,8
5	2200	7,0	2100	7,3
10	1960	7,6	1720	7,8
12,5	1780	7,8	1610	7,8
15	1530	8,1	1470	7,9
17,5	1060	7,8	1250	7,8
20	950	7,9	1000	7,8
25	620	8,0	360	7,5
30	370	8,0	0	7,6
35	0	8,1	-	-

Static pressure: 1 mm H_2O = 0,04 in. H_2O
Airflow: 1 m^3/h = 0,59 cfm

Cod.	Tipo - *Type*	Diametro ventola - *Fan diameter*
3010.1814 **3010.1819**	**VA10 - BP50/C - 61A** Aspirante - *Suction* **VA10 - BP50/C - 61S** Soffiante - *Blowing*	**305 mm**

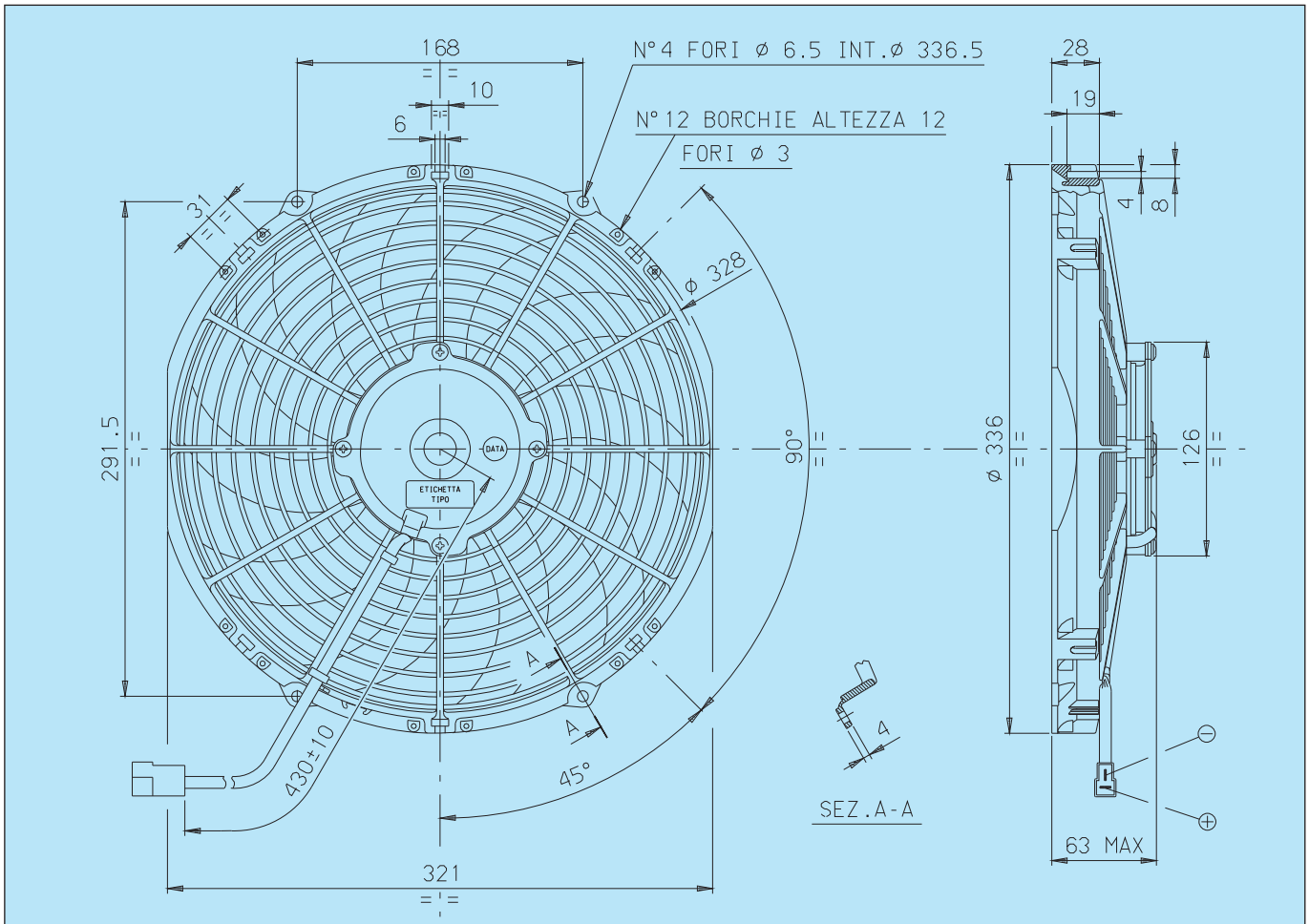

Connettore tipo AMP Cod.180908 - Faston maschi tipo AMP Cod.42098 - 2
Plastic connector AMP Cod.180908 - Male flat AMP Code 42098 - 2

* Peso 1,500 kg. circa	* *Weight 1,500 Kg. approx.*
* Motore chiuso, IP 68	* *Waterproof motor, IP 68*
* Lunga durata	* *Long life*
* A richiesta (per applicazioni OEM) disponibile anche in versione LL e VLL.	* *Available also in LL and VLL versions for OEM applications only.*
* Accessori disponibili: tutti i kit di fissaggio.	* *Available accessories: all the fixing kits.*
* Elettroventilatore a bassa rumorosità	* *Low noise fan*

Tensione di prova 26 V cc - *Test voltage 26 V DC*

Pressione statica *Static pressure* mm H_2O	Portata *Airflow* m^3/h	Corrente assorbita *Current input* A
0	2320	5,9
2,5	2170	6,2
5	2050	6,3
7,5	1930	6,5
10	1760	6,5
12,5	1570	6,6
15	1240	6,3
17,5	970	6,4
20	690	6,2
25	400	6,2
30	0	6,5

Static pressure: 1 mm H_2O = 0,04 in. H_2O
Airflow: 1 m^3/h = 0,59 cfm

Cod.	Tipo - *Type*	Diametro ventola - *Fan diameter*
3010.1802 **3010.1803**	**VA10 - BP50/C - 25A** Aspirante - *Suction* **VA10 - BP50/C - 25S** Soffiante - *Blowing*	**305 mm**

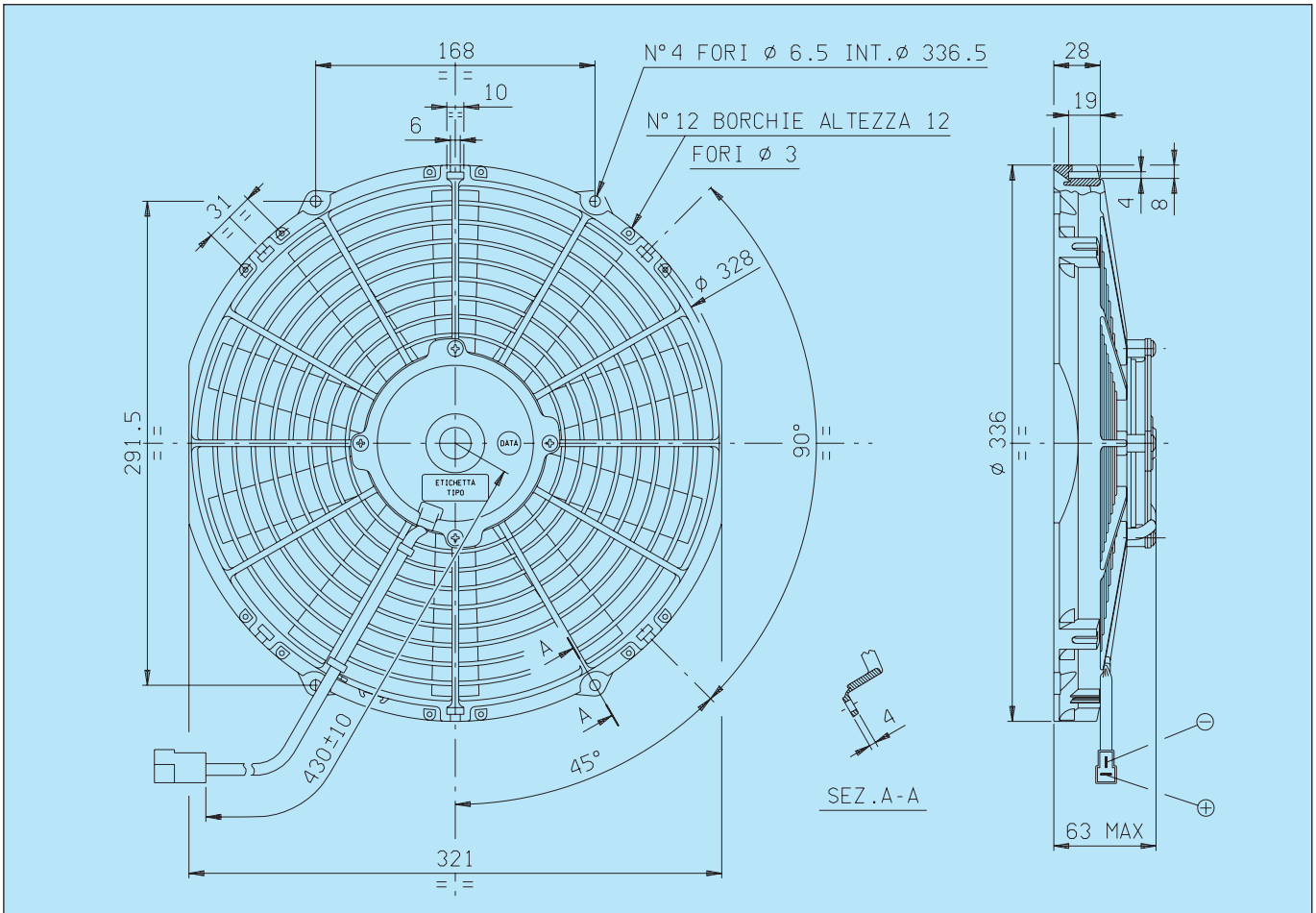

Connettore tipo AMP Cod.180908 - Faston maschi tipo AMP Cod.42098 - 2
Plastic connector AMP Cod.180908 - Male flat AMP Code 42098 - 2

* Peso 1,500 kg. circa
* *Weight 1,500 Kg. approx.*

* Motore chiuso, IP 68
* *Waterproof motor, IP 68*

* Lunga durata
* *Long life*

* A richiesta (per applicazioni OEM) disponibile anche in versione LL e VLL.
* *Available also in LL and VLL versions for OEM applications only.*

* Accessori disponibili: tutti i kit di fissaggio.
* *Available accessories: all the fixing kits.*

Tensione di prova 26 V cc - *Test voltage 26 V DC*

Pressione statica *Static pressure* mm H_2O	Portata *Airflow* m^3/h	Corrente assorbita *Current input* A
0	2060	5,6
2,5	1940	5,8
5	1850	5,9
7,5	1720	6,1
10	1580	6,0
12,5	1410	6,0
15	1190	5,9
17,5	960	5,8
20	730	5,9
25	330	5,9
30	0	6,0

Static pressure: 1 mm H_2O = 0,04 in. H_2O
Airflow: 1 m^3/h = 0,59 cfm

Cod.	Tipo - *Type*	Diametro ventola - *Fan diameter*
3010.0468 **3010.0470**	**VA10 - BP10/C - 61A** Aspirante - *Suction* **VA10 - BP10/C - 61S** Soffiante - *Blowing*	**305 mm**

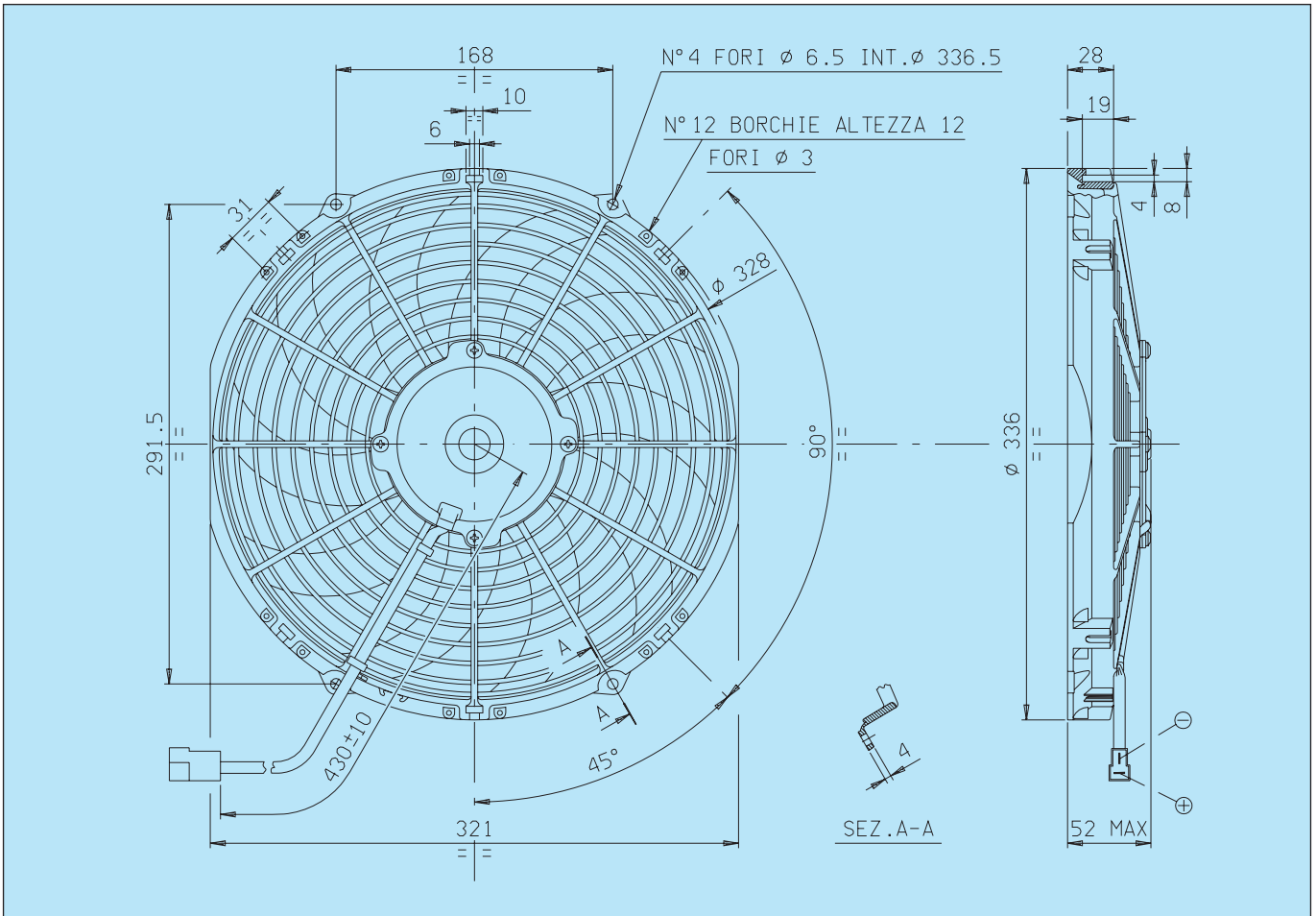

Connettore tipo AMP Cod.180908 - Faston maschi tipo AMP Cod.42098 - 2
Plastic connector AMP Cod.180908 - Male flat AMP Code 42098 - 2

* Peso 1,100 kg. circa
* *Weight 1,100 Kg. approx.*
* Motore chiuso, IP 68
* *Waterproof motor, IP 68*
* Lunga durata
* *Long life*
* A richiesta (per applicazioni OEM) disponibile anche in versione LL e VLL.
* *Available also in LL and VLL versions for OEM applications only.*
* Accessori disponibili: tutti i kit di fissaggio.
* *Available accessories: all the fixing kits.*
* Elettroventilatore a bassa rumorosità
* *Low noise fan*

Tensione di prova 26 V cc - *Test voltage 26 V DC*

Pressione statica *Static pressure* mm H_2O	Portata *Airflow* m^3/h	Corrente assorbita *Current input* A
0	1800	3,5
2,5	1600	3,6
5	1400	3,7
7,5	1100	3,7
10	680	3,6
12,5	400	3,6
15	270	3,6
17,5	0	3,6

Static pressure: 1 mm H_2O = 0,04 in. H_2O
Airflow: 1 m^3/h = 0,59 cfm

Cod.	Tipo - *Type*	Diametro ventola - *Fan diameter*
3010.0350 **3010.0351**	**VA10 - BP9/C - 25A** Aspirante - *Suction* **VA10 - BP9/C - 25S** Soffiante - *Blowing*	**305 mm**

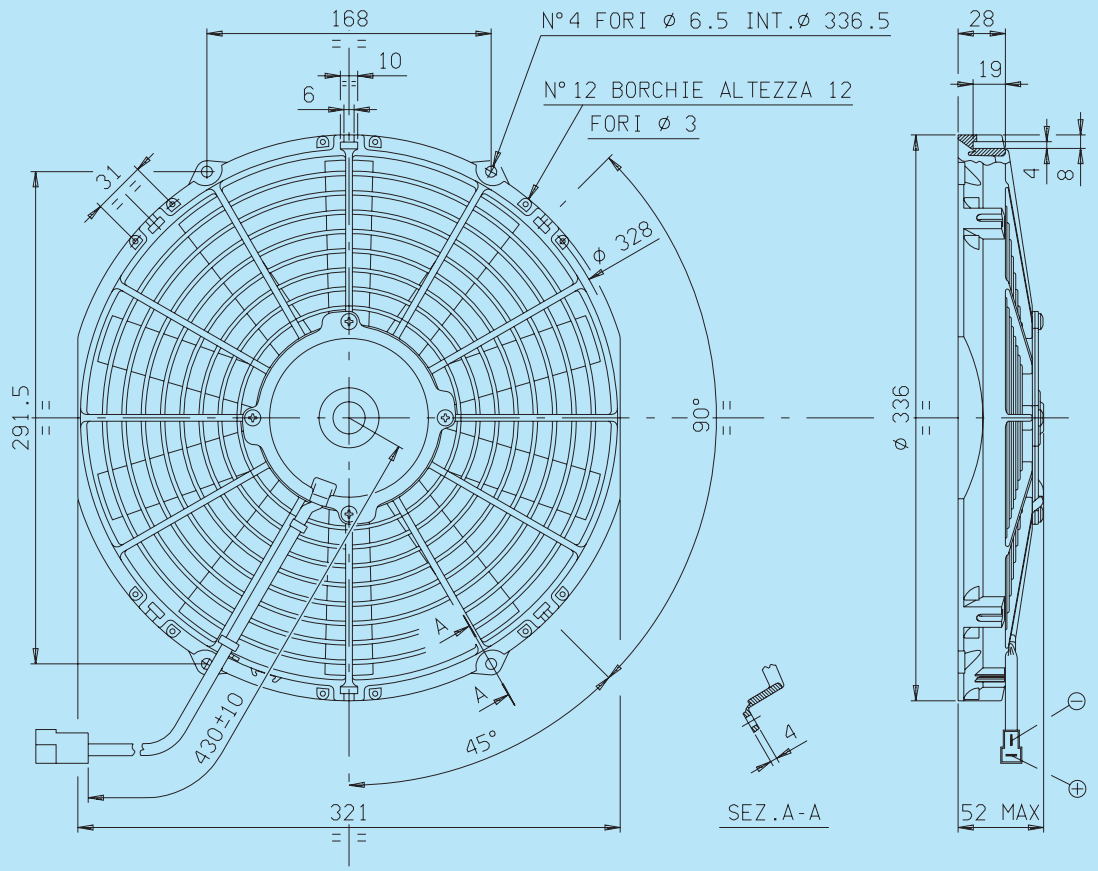

Connettore tipo AMP Cod.180908 - Faston maschi tipo AMP Cod.42098 - 2
Plastic connector AMP Cod.180908 - Male flat AMP Code 42098 - 2

* Peso 1,100 kg. circa
* *Weight 1,100 Kg. approx.*

* Motore chiuso, IP 68
* *Waterproof motor, IP 68*

* Lunga durata
* *Long life*

* A richiesta (per applicazioni OEM) disponibile anche in versione LL e VLL.
* *Available also in LL and VLL versions for OEM applications only.*

* Accessori disponibili: tutti i kit di fissaggio.
* *Available accessories: all the fixing kits.*

Tensione di prova 26 V cc - *Test voltage 26 V DC*

Pressione statica *Static pressure* mm H_2O	Portata *Airflow* m^3/h	Corrente assorbita *Current input* A
0	1460	3,5
2,5	1300	3,6
5	1150	3,6
7,5	1000	3,7
10	720	3,7
12,5	420	3,7
15	160	3,7
17,5	0	3,7

Static pressure: 1 mm H_2O = 0,04 in. H_2O
Airflow: 1 m^3/h = 0,59 cfm

VENTILATORI Ø 330 mm
FANS Ø 330 mm

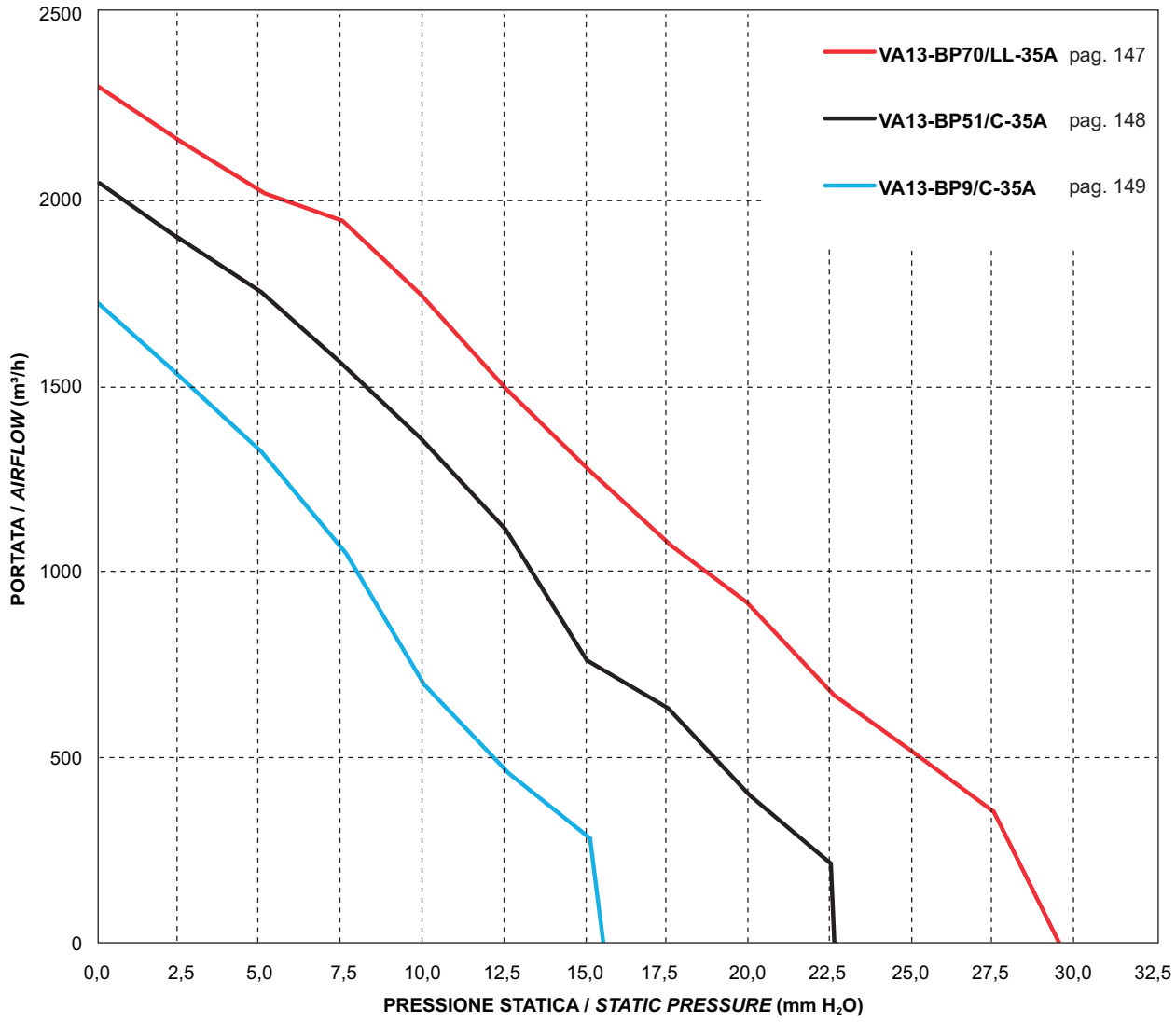

NUOVO
NEW

Cod.	Tipo - *Type*	Diametro ventola - *Fan diameter*
	VA13 - BP70/LL - 35A Aspirante - *Suction* **VA13 - BP70/LL - 35S** Soffiante - *Blowing*	**330 mm**

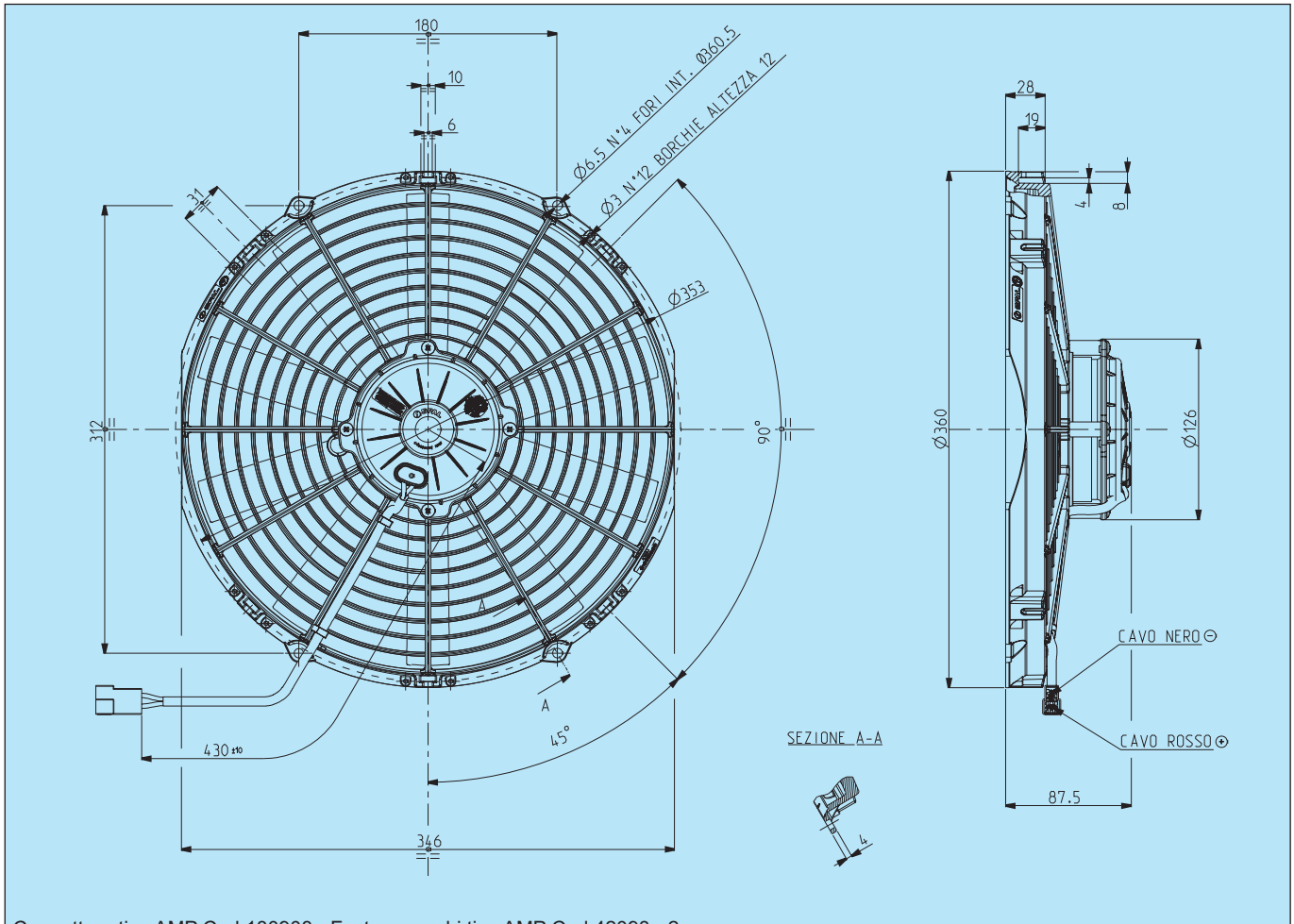

Connettore tipo AMP Cod.180908 - Faston maschi tipo AMP Cod.42098 - 2
Plastic connector AMP Cod.180908 - Male flat AMP Code 42098 - 2

* Peso 2,350 kg. circa
* *Weight 2,350 Kg. approx.*

* Motore chiuso, IP 68
* *Waterproof motor, IP 68*

* Lunga durata
* *Long life*

* A richiesta (per applicazioni OEM) disponibile anche in versione VLL.
* *Available also in VLL version for OEM applications only.*

* Accessori disponibili: tutti i kit di fissaggio.
* *Available accessories: all the fixing kits.*

Tensione di prova 26 V cc - *Test voltage 26 V DC*

Pressione statica *Static pressure* mm H_2O	ASPIRANTE - *SUCTION*		SOFFIANTE - *BLOWING*	
	Portata *Airflow* m^3/h	Corrente assorbita *Current input* A	Portata *Airflow* m^3/h	Corrente assorbita *Current input* A
0	2290	7,0	2280	6,2
5	2010	7,4	2010	6,8
10	1740	7,7	1740	6,7
12,5	1480	7,6	1600	7,0
15	1260	7,6	1390	7,0
17,5	1060	7,6	1240	7,1
20	910	7,3	1060	7,0
25	510	7,6	440	6,7
30	0	7,6	0	6,8

Static pressure: 1 mm H_2O = 0,04 in. H_2O
Airflow: 1 m^3/h = 0,59 cfm

Cod.	Tipo - *Type*	Diametro ventola - *Fan diameter*
3010.1804 **3010.1805**	**VA13 - BP51/C - 35A** Aspirante - *Suction* **VA13 - BP51/C - 35S** Soffiante - *Blowing*	**330 mm**

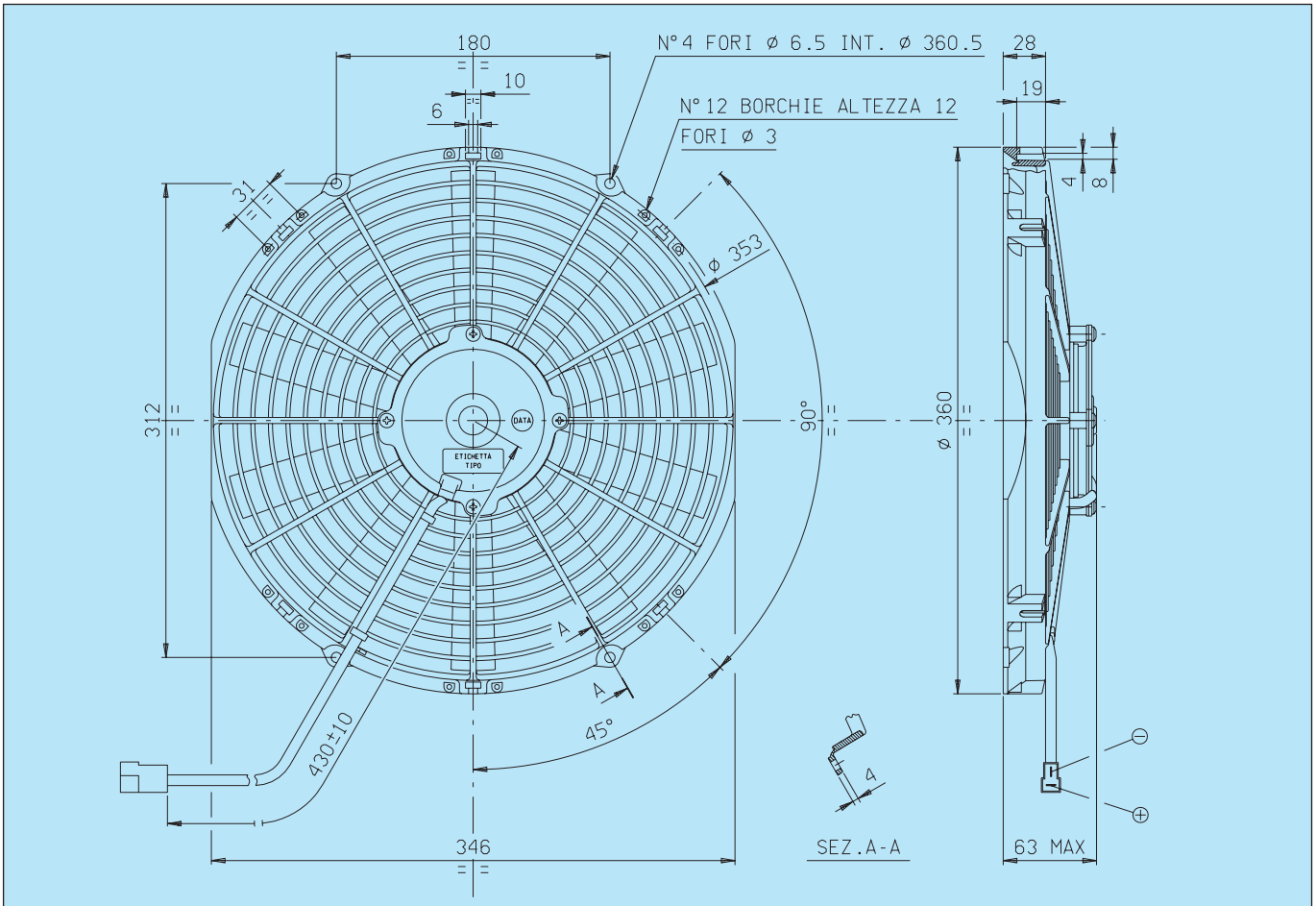

Connettore tipo AMP Cod.180908 - Faston maschi tipo AMP Cod.42098 - 2
Plastic connector AMP Cod.180908 - Male flat AMP Code 42098 - 2

* Peso 1,520 kg. circa
* *Weight 1,520 Kg. approx.*

* Motore chiuso, IP 68
* *Waterproof motor, IP 68*

* Lunga durata
* *Long life*

* A richiesta (per applicazioni OEM) disponibile anche in versione LL e VLL.
* *Available also in LL and VLL versions for OEM applications only.*

* Accessori disponibili: tutti i kit di fissaggio.
* *Available accessories: all the fixing kits.*

Tensione di prova 26 V cc - *Test voltage 26 V DC*

Pressione statica *Static pressure* mm H_2O	Portata *Airflow* m^3/h	Corrente assorbita *Current input* A
0	2130	4,9
2,5	2010	5,1
5	1880	5,3
7,5	1730	5,3
10	1560	5,4
12,5	1370	5,4
15	1080	5,3
17,5	840	5,4
20	580	5,3
25	0	5,2

Static pressure: 1 mm H_2O = 0,04 in. H_2O
Airflow: 1 m^3/h = 0,59 cfm

Cod.	Tipo - *Type*	Diametro ventola - *Fan diameter*
3010.0352 **3010.0353**	**VA13 - BP9/C - 35A** Aspirante - *Suction* **VA13 - BP9/C - 35S** Soffiante - *Blowing*	**330 mm**

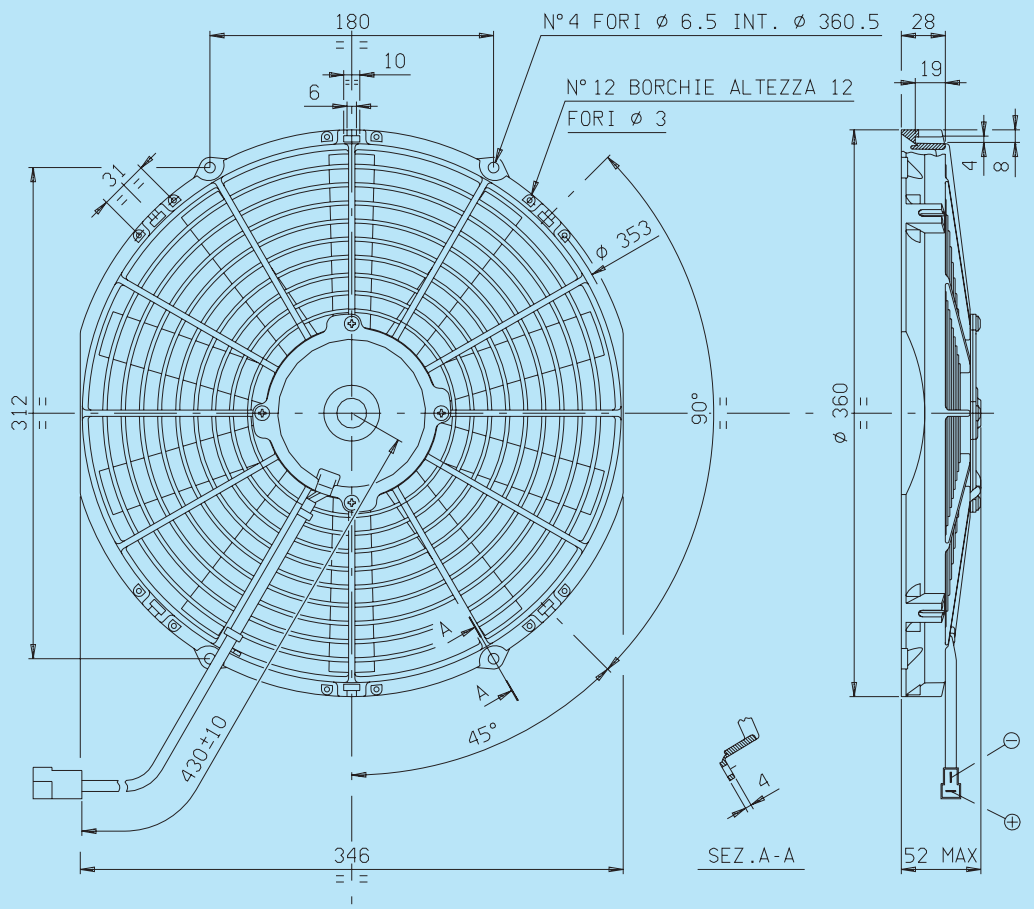

Connettore tipo AMP Cod.180908 - Faston maschi tipo AMP Cod.42098 - 2
Plastic connector AMP Cod.180908 - Male flat AMP Code 42098 - 2

* Peso 1,120 kg. circa
* *Weight 1,120 Kg. approx.*

* Motore chiuso, IP 68
* *Waterproof motor, IP 68*

* Lunga durata
* *Long life*

* A richiesta (per applicazioni OEM) disponibile anche in versione LL e VLL.
* *Available also in LL and VLL versions for OEM applications only.*

* Accessori disponibili: tutti i kit di fissaggio.
* *Available accessories: all the fixing kits.*

Tensione di prova 26 V cc - *Test voltage 26 V DC*

Pressione statica *Static pressure* mm H_2O	Portata *Airflow* m^3/h	Corrente assorbita *Current input* A
0	1770	3,8
2,5	1580	3,9
5	1450	4,0
7,5	1220	4,0
10	900	4,1
12,5	600	4,1
15	300	4,1
17,5	0	4,1

Static pressure: 1 mm H_2O = 0,04 in. H_2O
Airflow: 1 m^3/h = 0,59 cfm

VENTILATORI Ø 350 mm
FANS Ø 350 mm

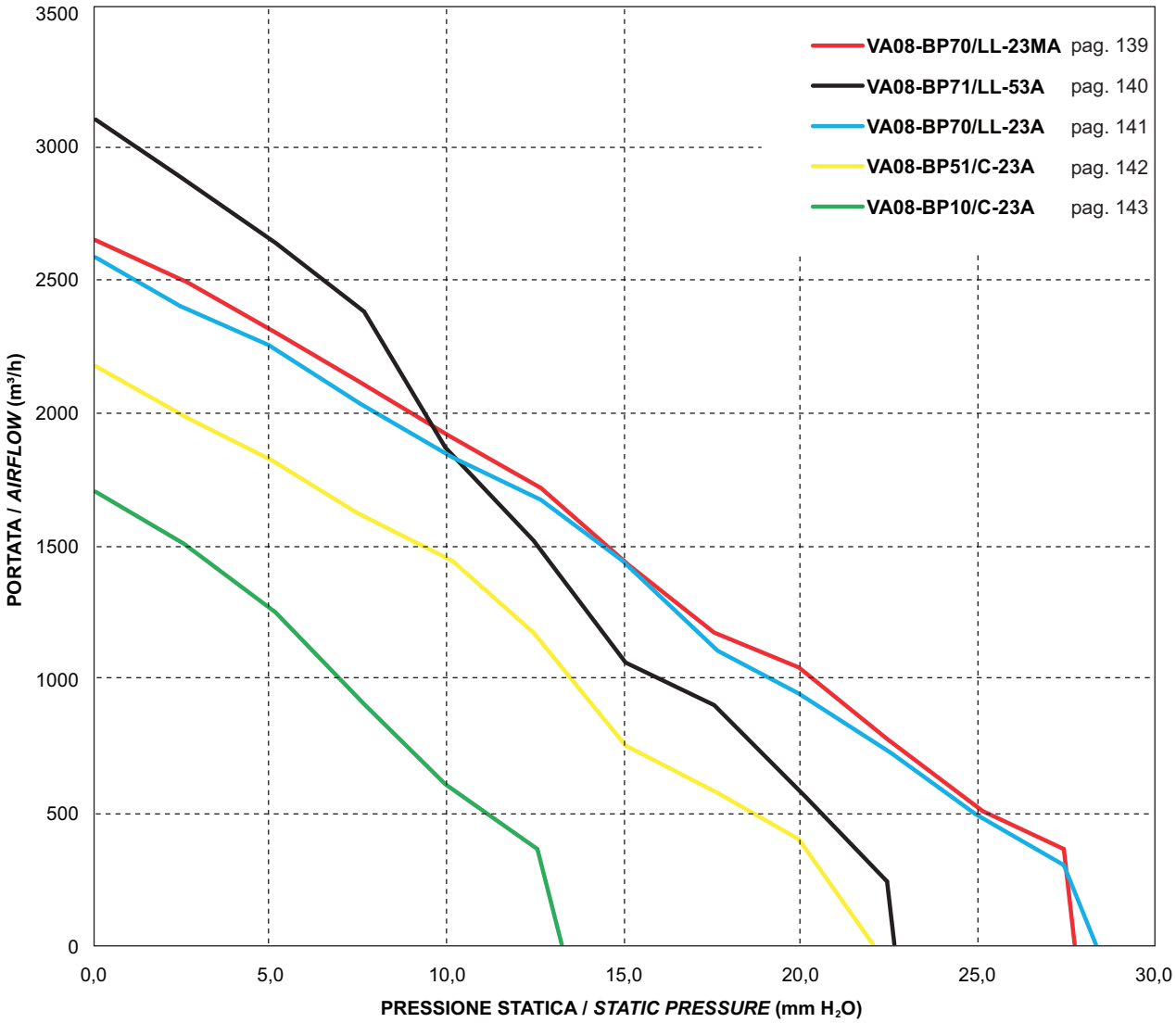

Cod.	Tipo - *Type*	Diametro ventola - *Fan diameter*
3010.2571 **3010.2555**	**VA08 - BP70/LL - 23MA** Aspirante - *Suction* **VA08 - BP70/LL - 23MS** Soffiante - *Blowing*	**350 mm**

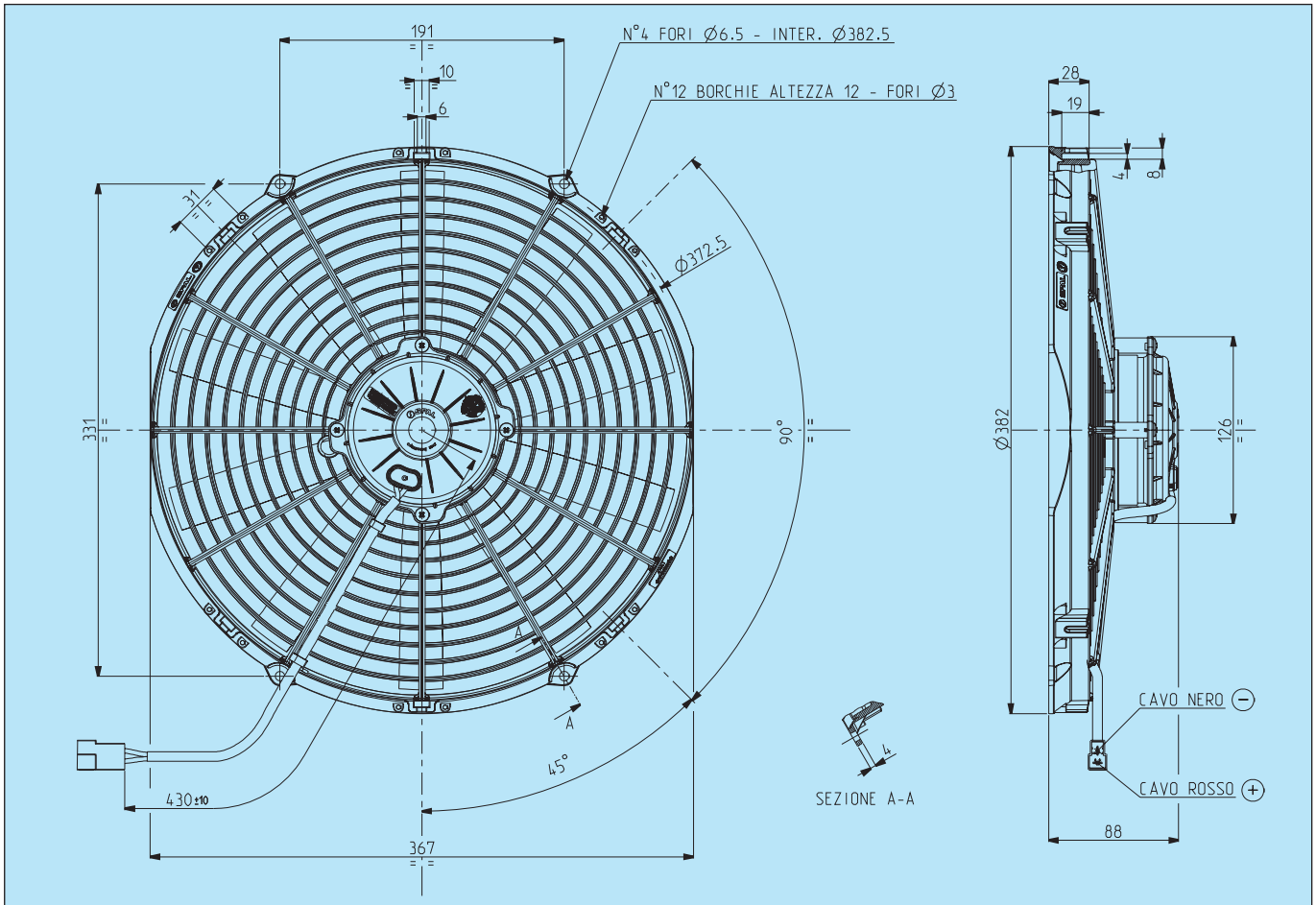

Connettore tipo AMP Cod.180908 - Faston maschi tipo AMP Cod.42098 - 2
Plastic connector AMP Cod.180908 - Male flat AMP Code 42098 - 2

* Peso 2,340 kg. circa
* *Weight 2,340 Kg. approx.*

* Motore chiuso, IP 68
* *Waterproof motor, IP 68*

* Lunga durata
* *Long life*

* A richiesta (per applicazioni OEM) disponibile anche in versione VLL.
* *Available also in VLL version for OEM applications only.*

* Accessori disponibili: tutti i kit di fissaggio.
* *Available accessories: all the fixing kits.*

Tensione di prova 26 V cc - *Test voltage 26 V DC*

Pressione statica *Static pressure* mm H_2O	ASPIRANTE - *SUCTION* Portata *Airflow* m^3/h	ASPIRANTE - *SUCTION* Corrente assorbita *Current input* A	SOFFIANTE - *BLOWING* Portata *Airflow* m^3/h	SOFFIANTE - *BLOWING* Corrente assorbita *Current input* A
0	2640	7,1	2830	7,9
5	2290	7,6	2540	8,5
10	1900	7,8	2250	8,8
12,5	1700	8,1	2010	9,2
15	1400	7,7	1830	9,3
17,5	1170	7,5	1640	9,5
20	1030	7,7	1480	9,5
25	500	7,8	850	9,1
30	0	7,7	220	9,0
35	-	-	0	8,8

Static pressure: 1 mm H_2O = 0,04 in. H_2O
Airflow: 1 m^3/h = 0,59 cfm

Cod.	Tipo - *Type*	Diametro ventola - *Fan diameter*
3010.2566 **3010.2614**	**VA08 - BP71/LL - 53A** Aspirante - *Suction* **VA08 - BP71/LL - 53S** Soffiante - *Blowing*	**350 mm**

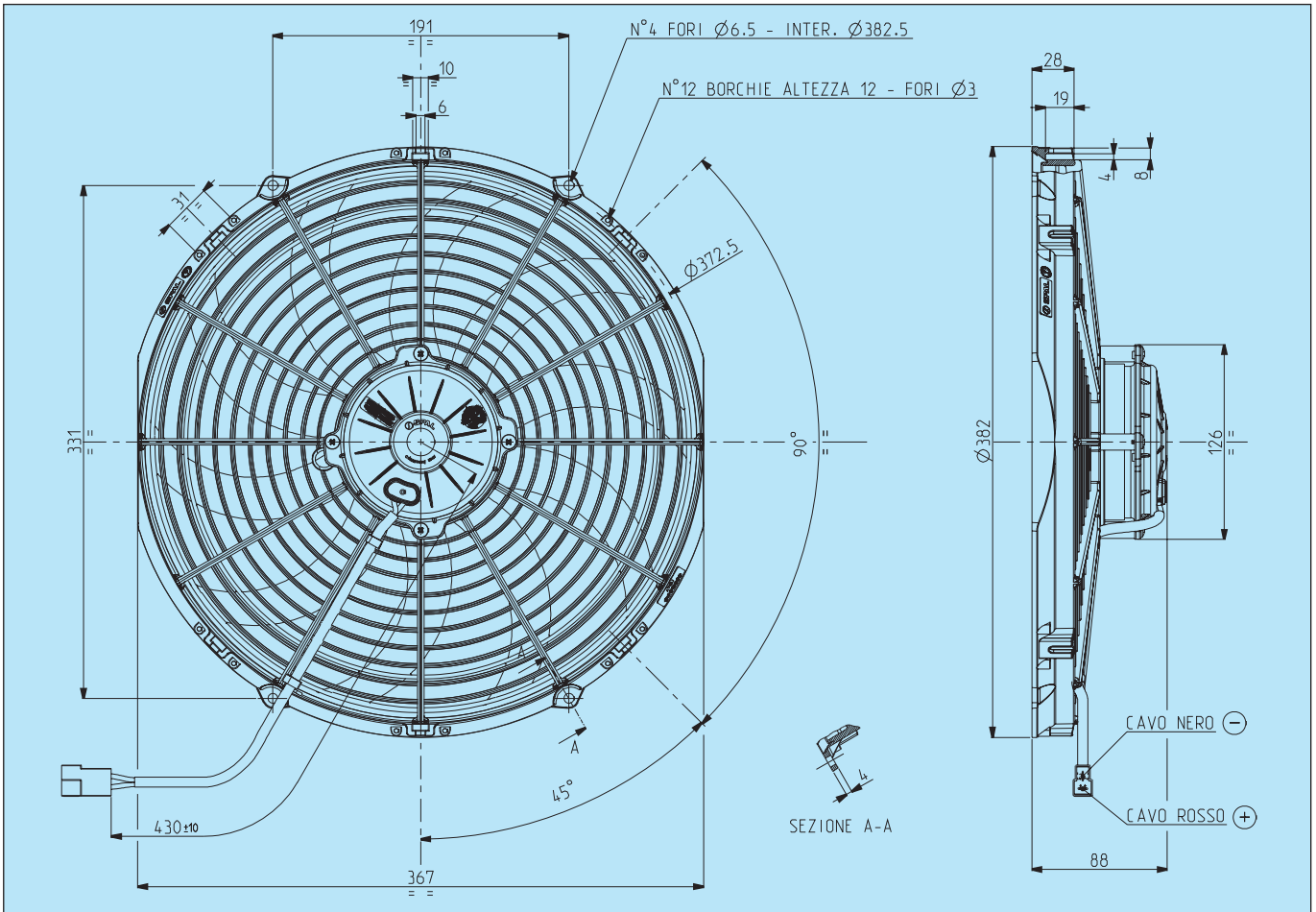

Connettore tipo AMP Cod.180908 - Faston maschi tipo AMP Cod.42098 - 2
Plastic connector AMP Cod.180908 - Male flat AMP Code 42098 - 2

* Peso 2,350 kg. circa
* *Weight 2,350 Kg. approx.*
* Motore chiuso, IP 68
* *Waterproof motor, IP 68*
* Lunga durata
* *Long life*
* A richiesta (per applicazioni OEM) disponibile anche in versione VLL.
* *Available also in VLL version for OEM applications only.*
* Accessori disponibili: tutti i kit di fissaggio.
* *Available accessories: all the fixing kits.*
* Elettroventilatore a bassa rumorosità
* *Low noise fan*

Tensione di prova 26 V cc - *Test voltage 26 V DC*

Pressione statica *Static pressure* mm H_2O	**ASPIRANTE** - ***SUCTION***		**SOFFIANTE** - ***BLOWING***	
	Portata *Airflow* m^3/h	Corrente assorbita *Current input* A	Portata *Airflow* m^3/h	Corrente assorbita *Current input* A
0	3080	8,9	3150	9,7
2,5	2880	9,0	3030	9,9
5	2630	9,1	2820	9,7
7,5	2370	9,0	2420	9,8
10	1860	8,4	2120	9,7
12,5	1510	8,3	1800	9,6
15	1050	8,7	1350	9,5
17,5	890	9,1	990	9,2
20	550	9,2	460	9,6
22,5	230	9,2	0	9,8
25	0	9,4	-	-

Static pressure: 1 mm H_2O = 0,04 in. H_2O
Airflow: 1 m^3/h = 0,59 cfm

Cod.	Tipo - *Type*	Diametro ventola - *Fan diameter*
3010.2598 **3010.2615**	**VA08 - BP70/LL - 23A** Aspirante - *Suction* **VA08 - BP70/LL - 23S** Soffiante - *Blowing*	**350 mm**

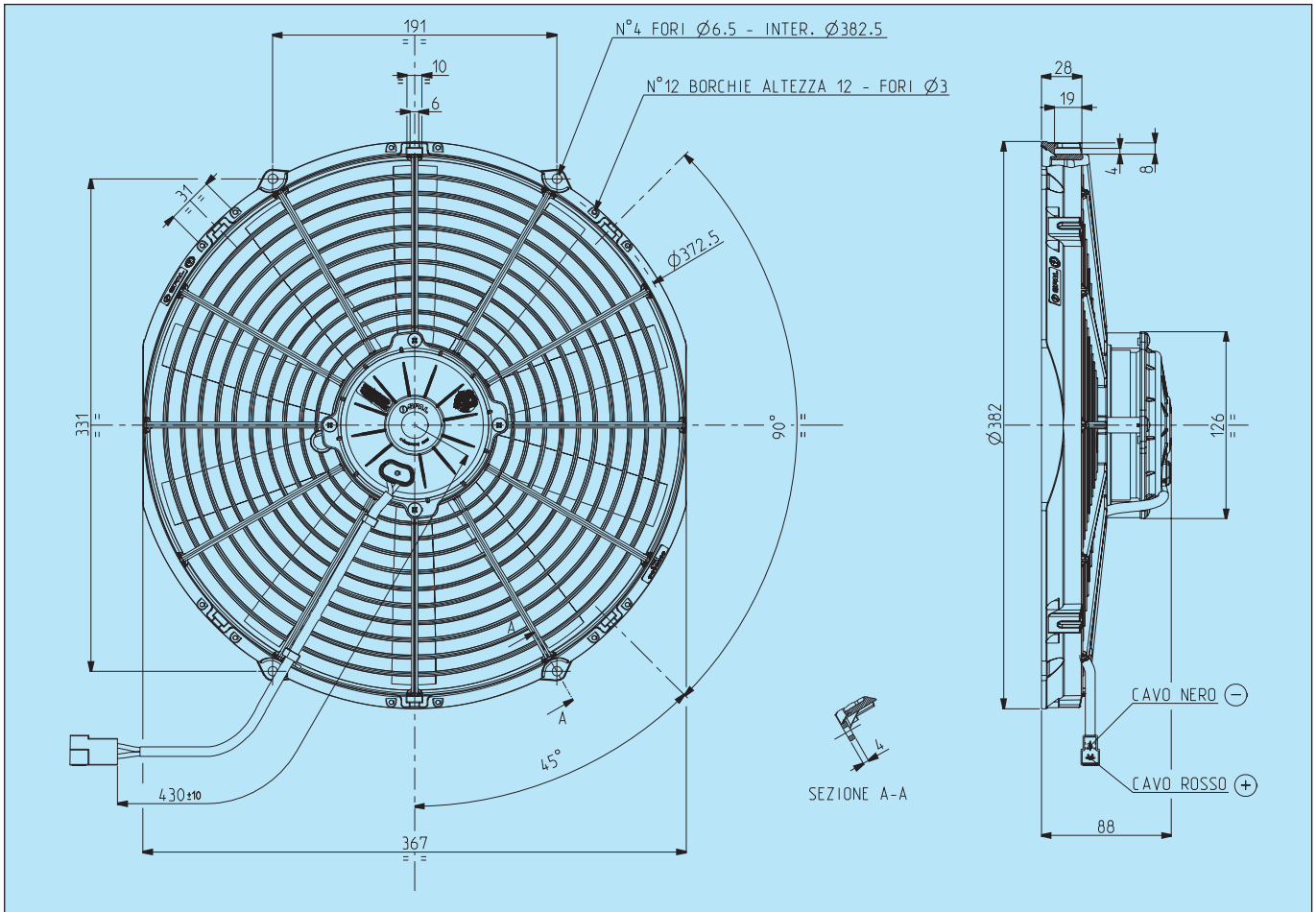

Connettore tipo AMP Cod.180908 - Faston maschi tipo AMP Cod.42098 - 2
Plastic connector AMP Cod.180908 - Male flat AMP Code 42098 - 2

* Peso 2,340 kg. circa
* *Weight 2,340 Kg. approx.*

* Motore chiuso, IP 68
* *Waterproof motor, IP 68*

* Lunga durata
* *Long life*

* A richiesta (per applicazioni OEM) disponibile anche in versione VLL.
* *Available also in VLL version for OEM applications only.*

* Accessori disponibili: tutti i kit di fissaggio.
* *Available accessories: all the fixing kits.*

Tensione di prova 26 V cc - *Test voltage 26 V DC*

Pressione statica *Static pressure* mm H_2O	**ASPIRANTE - *SUCTION***		**SOFFIANTE - *BLOWING***	
	Portata *Airflow* m^3/h	Corrente assorbita *Current input* A	Portata *Airflow* m^3/h	Corrente assorbita *Current input* A
0	2570	7,2	2400	6,6
5	2240	7,6	2080	6,9
10	1820	7,9	1740	7,2
12,5	1660	7,9	1600	7,3
15	1440	7,8	1320	7,4
17,5	1100	7,4	1080	7,3
20	940	7,5	890	7,4
25	480	7,4	250	6,9
30	0	7,6	0	6,9

Static pressure: 1 mm H_2O = 0,04 in. H_2O
Airflow: 1 m^3/h = 0,59 cfm

Cod.	Tipo - *Type*	Diametro ventola - *Fan diameter*
3010.1806 **3010.1807**	**VA08 - BP51/C - 23A** Aspirante - *Suction* **VA08 - BP51/C - 23S** Soffiante - *Blowing*	**350 mm**

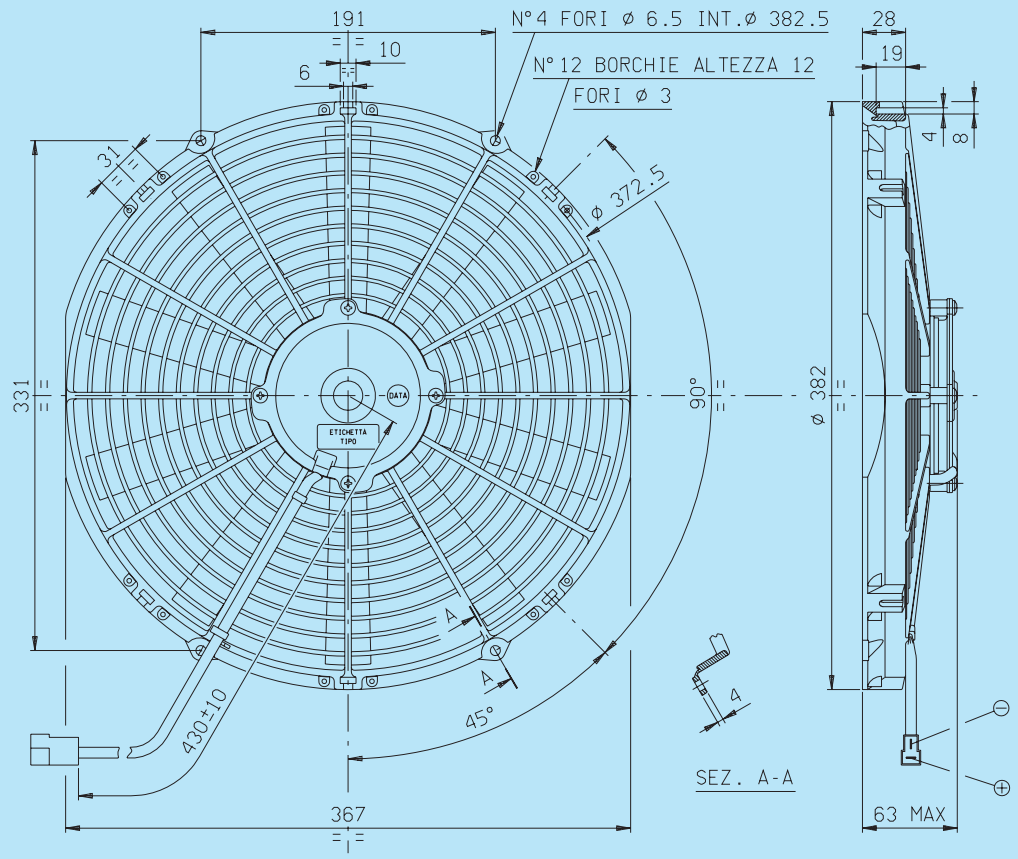

Connettore tipo AMP Cod.180908 - Faston maschi tipo AMP Cod.42098 - 2
Plastic connector AMP Cod.180908 - Male flat AMP Code 42098 - 2

* Peso 1,700 kg. circa
* *Weight 1,700 Kg. approx.*

* Motore chiuso, IP 68
* *Waterproof motor, IP 68*

* Lunga durata
* *Long life*

* A richiesta (per applicazioni OEM) disponibile anche in versione LL e VLL.
* *Available also in LL and VLL versions for OEM applications only.*

* Accessori disponibili: tutti i kit di fissaggio.
* *Available accessories: all the fixing kits.*

Tensione di prova 26 V cc - *Test voltage 26 V DC*

Pressione statica *Static pressure* mm H_2O	Portata *Airflow* m^3/h	Corrente assorbita *Current input* A
0	2200	5,0
2,5	2030	5,2
5	1870	5,3
7,5	1700	5,5
10	1510	5,5
12,5	1250	5,5
15	980	5,3
17,5	690	5,3
20	340	5,2
25	0	5,3

Static pressure: 1 mm H_2O = 0,04 in. H_2O
Airflow: 1 m^3/h = 0,59 cfm

Cod.	Tipo - *Type*	Diametro ventola - *Fan diameter*
3010.0354 **3010.0355**	**VA08 - BP10/C - 23A** Aspirante - *Suction* **VA08 - BP10/C - 23S** Soffiante - *Blowing*	**350 mm**

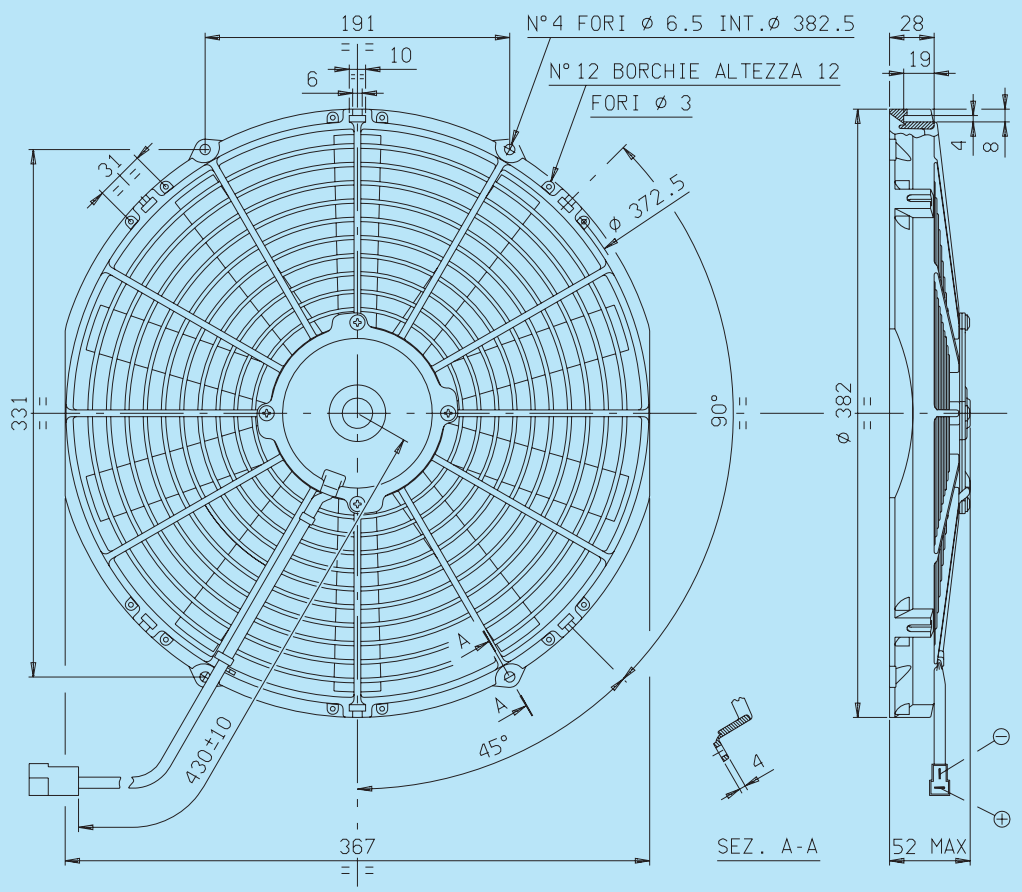

Connettore tipo AMP Cod.180908 - Faston maschi tipo AMP Cod.42098 - 2
Plastic connector AMP Cod.180908 - Male flat AMP Code 42098 - 2

* Peso 1,300 kg. circa
* *Weight 1,300 Kg. approx.*

* Motore chiuso, IP 68
* *Waterproof motor, IP 68*

* Lunga durata
* *Long life*

* A richiesta (per applicazioni OEM) disponibile anche in versione LL e VLL.
* *Available also in LL and VLL versions for OEM applications only.*

* Accessori disponibili: tutti i kit di fissaggio.
* *Available accessories: all the fixing kits.*

Tensione di prova 26 V cc - *Test voltage 26 V DC*

Pressione statica *Static pressure* mm H_2O	Portata *Airflow* m^3/h	Corrente assorbita *Current input* A
0	1800	3,5
2,5	1560	3,6
5	1330	3,7
7,5	1020	3,8
10	650	3,6
12,5	330	3,7
15	0	3,7

Static pressure: 1 mm H_2O = 0,04 in. H_2O
Airflow: 1 m^3/h = 0,59 cfm

VENTILATORI Ø 385 mm
FANS Ø 385 mm

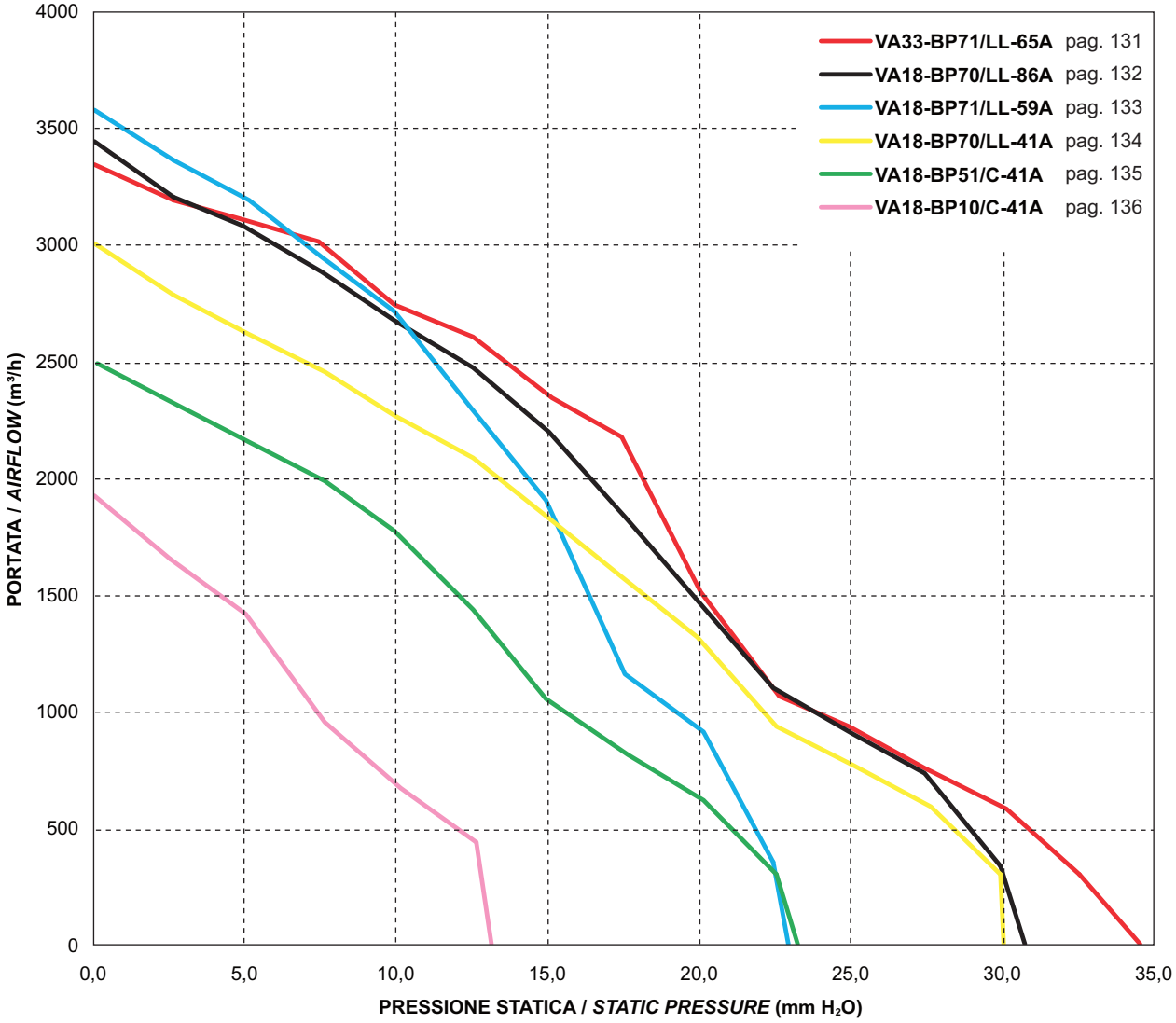

NUOVO
NEW

Cod.	Tipo - *Type*	Diametro ventola - *Fan diameter*
3010.2553	**VA33 - BP71/LL - 65A** Aspirante - *Suction*	**385 mm**

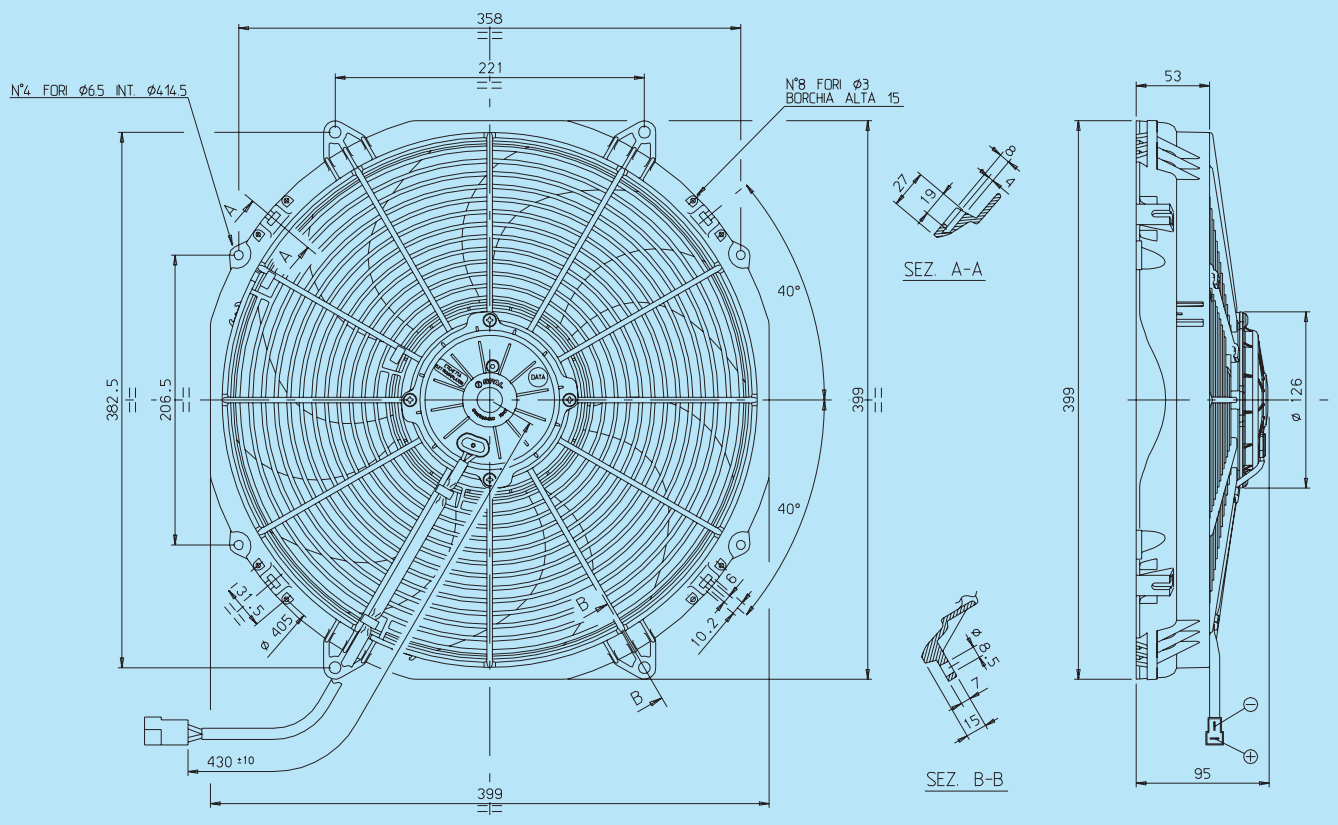

Connettore tipo AMP Cod.180908 - Faston maschi tipo AMP Cod.42098 - 2
Plastic connector AMP Cod.180908 - Male flat AMP Code 42098 - 2

* Peso 2,840 kg. circa
* Motore chiuso, IP 68
* Lunga durata
* A richiesta (per applicazioni OEM) disponibile anche in versione VLL.
* Accessori disponibili: tutti i kit di fissaggio.
* Elettroventilatore a bassa rumorosità

* *Weight 2,840 Kg. approx.*
* *Waterproof motor, IP 68*
* *Long life*
* *Available also in VLL version for OEM applications only.*
* *Available accessories: all the fixing kits.*
* *Low noise fan*

Tensione di prova 26 V cc - *Test voltage 26 V DC*

Pressione statica *Static pressure* mm H_2O	Portata *Airflow* m^3/h	Corrente assorbita *Current input* A
0	3330	11,4
5	3090	11,8
10	2730	12,0
12,5	2600	12,1
15	2330	12,0
17,5	2170	11,8
20	1500	11,0
25	930	11,1
30	570	11,2
35	0	11,6

Static pressure: 1 mm H_2O = 0,04 in. H_2O
Airflow: 1 m^3/h = 0,59 cfm

Cod.	Tipo - *Type*	Diametro ventola - *Fan diameter*
3010.2621 **3010.2540**	**VA18 - BP70/LL - 86A** Aspirante - *Suction* **VA18 - BP70/LL - 86S** Soffiante - *Blowing*	**385 mm**

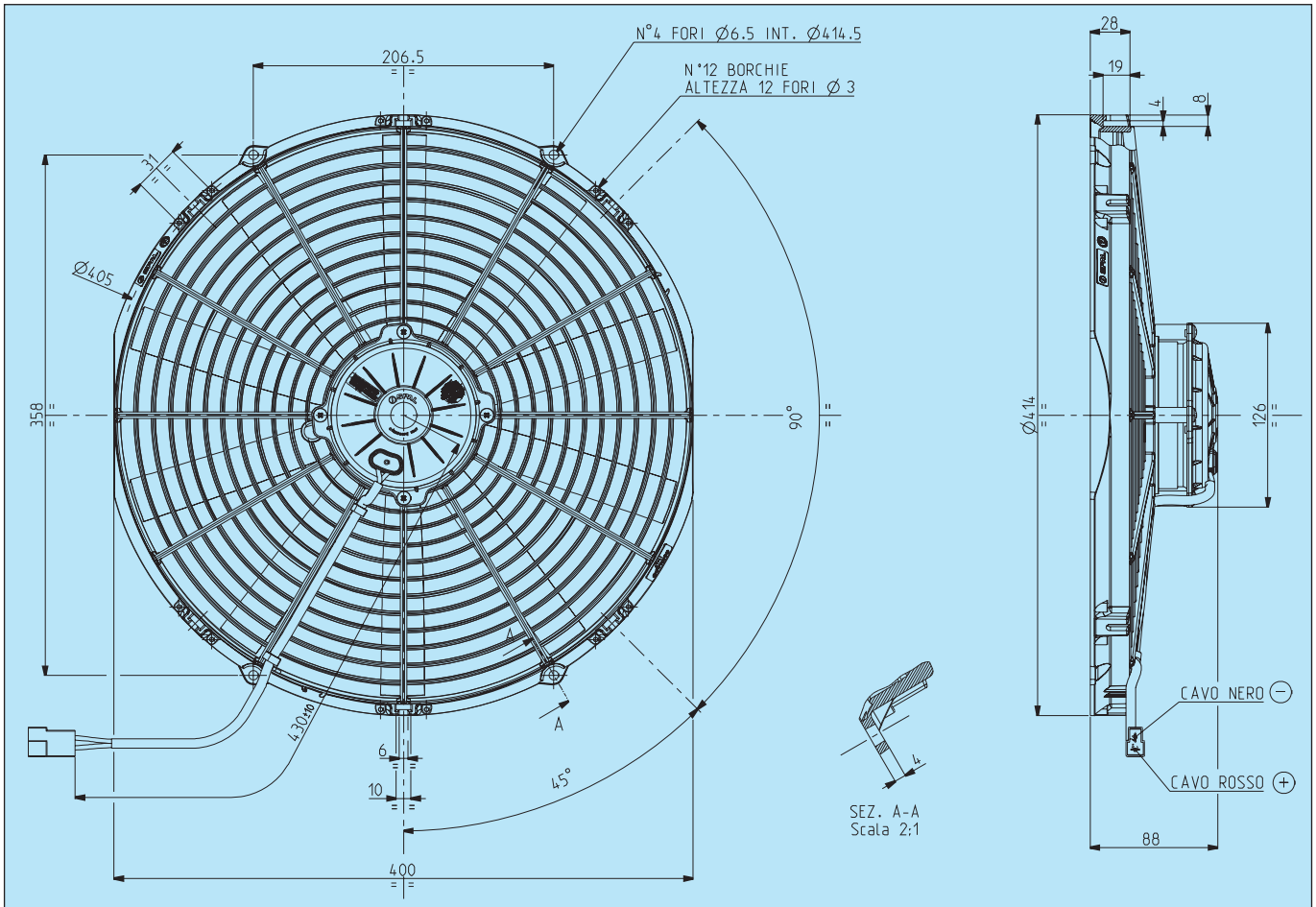

Connettore tipo AMP Cod.180908 - Faston maschi tipo AMP Cod.42098 - 2
Plastic connector AMP Cod.180908 - Male flat AMP Code 42098 - 2

* Peso 2,570 kg. circa
* *Weight 2,570 Kg. approx.*

* Motore chiuso, IP 68
* *Waterproof motor, IP 68*

* Lunga durata
* *Long life*

* A richiesta (per applicazioni OEM) disponibile anche in versione VLL.
* *Available also in VLL version for OEM applications only.*

* Accessori disponibili: tutti i kit di fissaggio.
* *Available accessories: all the fixing kits.*

Tensione di prova 26 V cc - *Test voltage 26 V DC*

Pressione statica *Static pressure* mm H_2O	**ASPIRANTE** - ***SUCTION***		**SOFFIANTE** - ***BLOWING***	
	Portata *Airflow* m^3/h	Corrente assorbita *Current input* A	Portata *Airflow* m^3/h	Corrente assorbita *Current input* A
0	3430	9,3	3540	8,7
5	3070	10,0	3180	9,4
10	2670	10,2	2810	9,7
12,5	2460	10,2	2650	10,0
15	2190	10,2	2270	10,0
17,5	1810	10,1	2020	10,1
20	1450	9,8	1660	10,1
25	900	9,6	1050	9,6
30	330	9,6	0	9,4
35	0	9,5	-	-

Static pressure: 1 mm H_2O = 0,04 in. H_2O
Airflow: 1 m^3/h = 0,59 cfm

Cod.	Tipo - *Type*	Diametro ventola - *Fan diameter*
3010.2558 **3010.2560**	**VA18 - BP71/LL - 59A** Aspirante - *Suction* **VA18 - BP71/LL - 42S** Soffiante - *Blowing*	**385 mm**

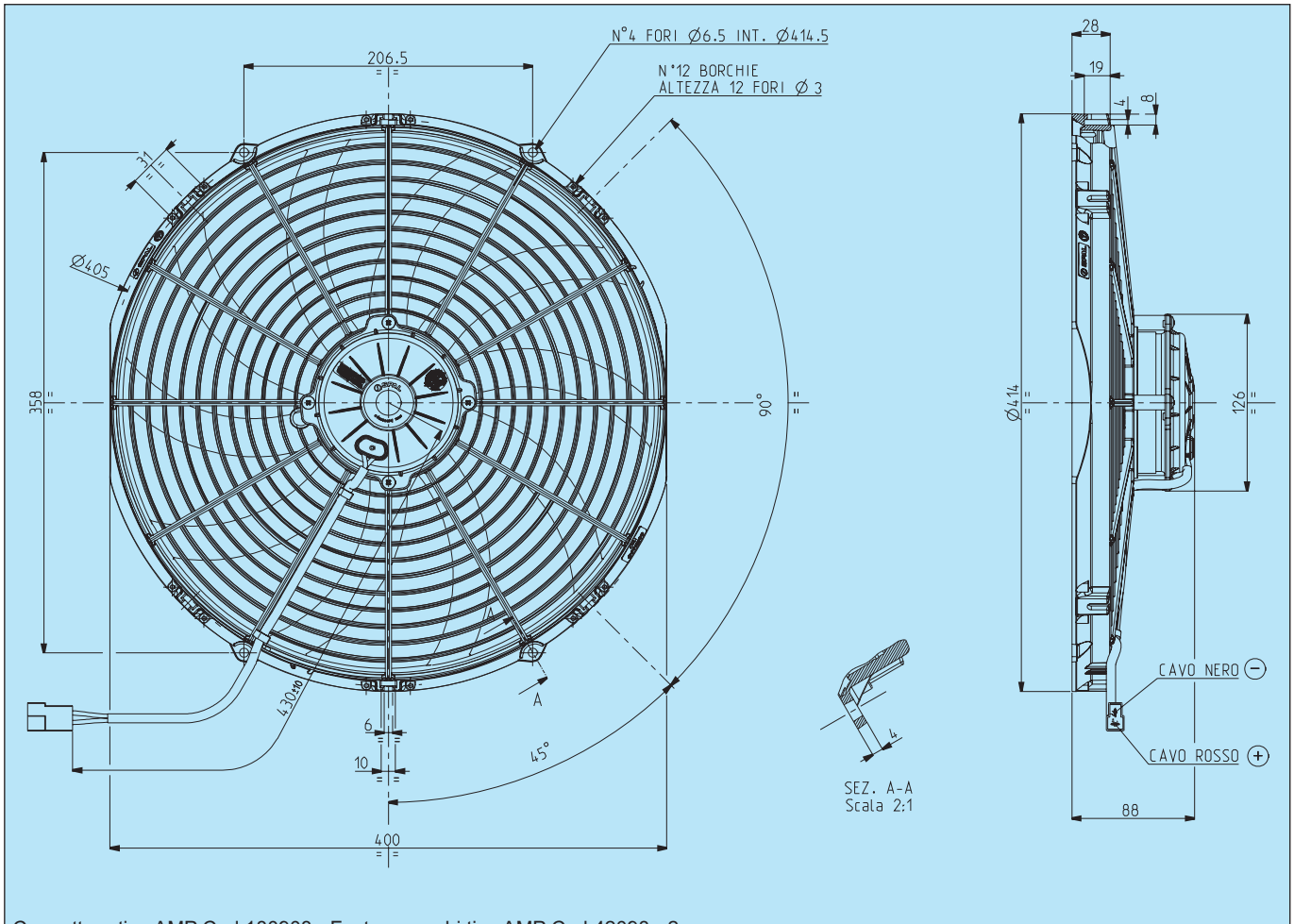

Connettore tipo AMP Cod.180908 - Faston maschi tipo AMP Cod.42098 - 2
Plastic connector AMP Cod.180908 - Male flat AMP Code 42098 - 2

* Peso 2,570 kg. circa
* *Weight 2,570 Kg. approx.*
* Motore chiuso, IP 68
* *Waterproof motor, IP 68*
* Lunga durata
* *Long life*
* A richiesta (per applicazioni OEM) disponibile anche in versione VLL.
* *Available also in VLL version for OEM applications only.*
* Accessori disponibili: tutti i kit di fissaggio.
* *Available accessories: all the fixing kits.*
* Elettroventilatore a bassa rumorosità
* *Low noise fan*

Tensione di prova 26 V cc - *Test voltage 26 V DC*

Pressione statica *Static pressure* mm H_2O	ASPIRANTE - *SUCTION* Portata *Airflow* m^3/h	ASPIRANTE - *SUCTION* Corrente assorbita *Current input* A	SOFFIANTE - *BLOWING* Portata *Airflow* m^3/h	SOFFIANTE - *BLOWING* Corrente assorbita *Current input* A
0	3570	9,7	3390	10,2
2,5	3350	10,0	3130	10,6
5	3180	10,1	2920	10,6
7,5	2940	10,2	2570	10,4
10	2700	10,4	2170	10,4
12,5	2300	10,2	1850	10,3
15	1900	9,7	1380	9,9
17,5	1150	8,9	850	9,7
20	900	8,8	0	10,2
22,5	350	8,9	-	-
25	0	9,0	-	-

Static pressure: 1 mm H_2O = 0,04 in. H_2O
Airflow: 1 m^3/h = 0,59 cfm

Cod.	Tipo - *Type*	Diametro ventola - *Fan diameter*
3010.2588 **3010.2602**	**VA18 - BP70/LL - 41A** Aspirante - *Suction* **VA18 - BP70/LL - 41S** Soffiante - *Blowing*	**385 mm**

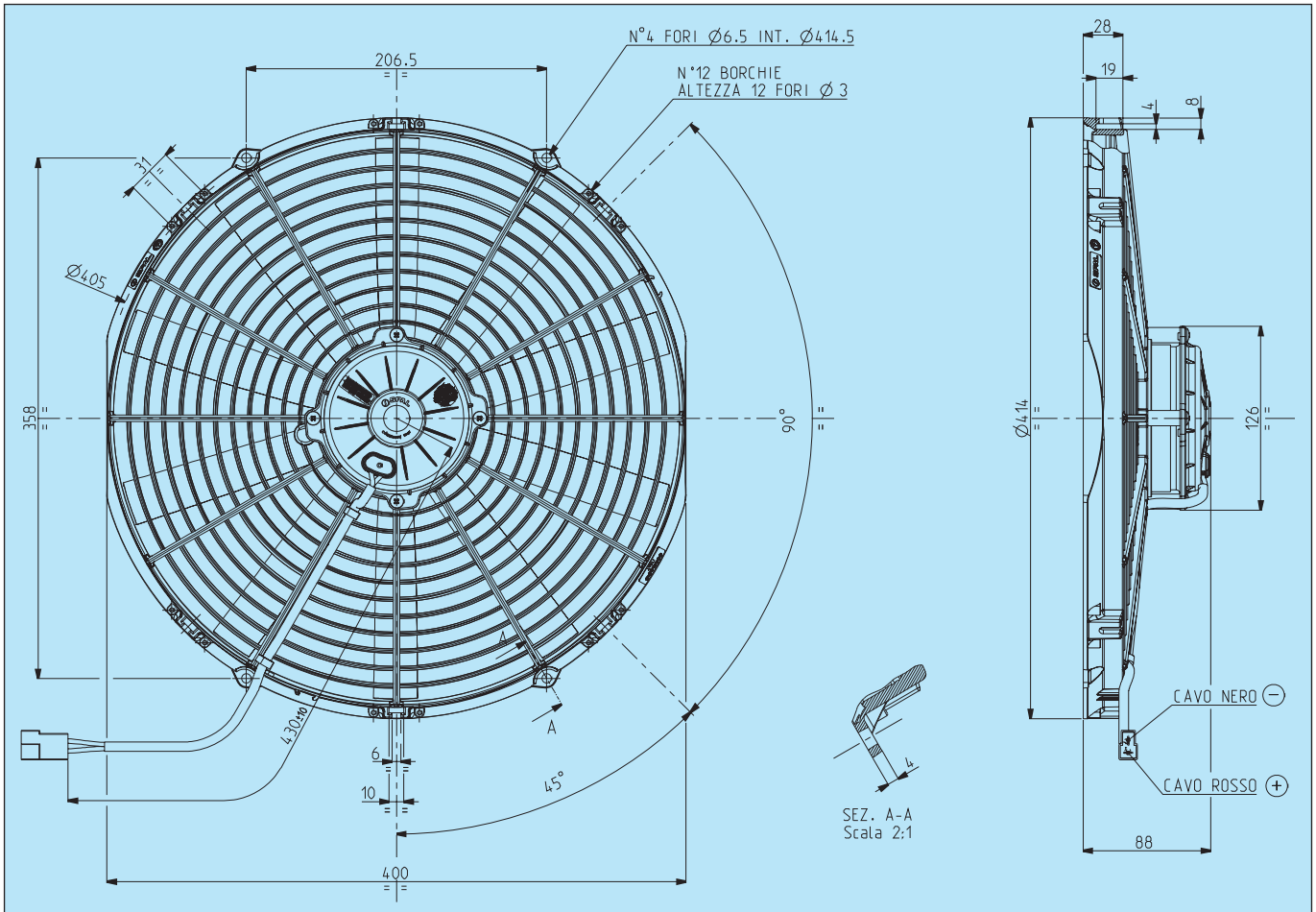

Connettore tipo AMP Cod.180908 - Faston maschi tipo AMP Cod.42098 - 2
Plastic connector AMP Cod.180908 - Male flat AMP Code 42098 - 2

* Peso 2,520 kg. circa
* *Weight 2,520 Kg. approx.*

* Motore chiuso, IP 68
* *Waterproof motor, IP 68*

* Lunga durata
* *Long life*

* A richiesta (per applicazioni OEM) disponibile anche in versione VLL.
* *Available also in VLL version for OEM applications only.*

* Accessori disponibili: tutti i kit di fissaggio.
* *Available accessories: all the fixing kits.*

Tensione di prova 26 V cc - *Test voltage 26 V DC*

Pressione statica *Static pressure* mm H_2O	Portata *Airflow* m^3/h	Corrente assorbita *Current input* A
0	3000	8,0
5	2645	8,5
10	2310	8,8
12,5	2140	8,9
15	1850	9,0
17,5	1570	8,7
20	1350	8,6
25	760	8,4
30	150	8,2
35	0	8,1

Static pressure: 1 mm H_2O = 0,04 in. H_2O
Airflow: 1 m^3/h = 0,59 cfm

Cod.	Tipo - *Type*	Diametro ventola - *Fan diameter*
3010.1817 **3010.1821**	**VA18 - BP51/C - 41A** Aspirante - *Suction* **VA18 - BP51/C - 41S** Soffiante - *Blowing*	**385 mm**

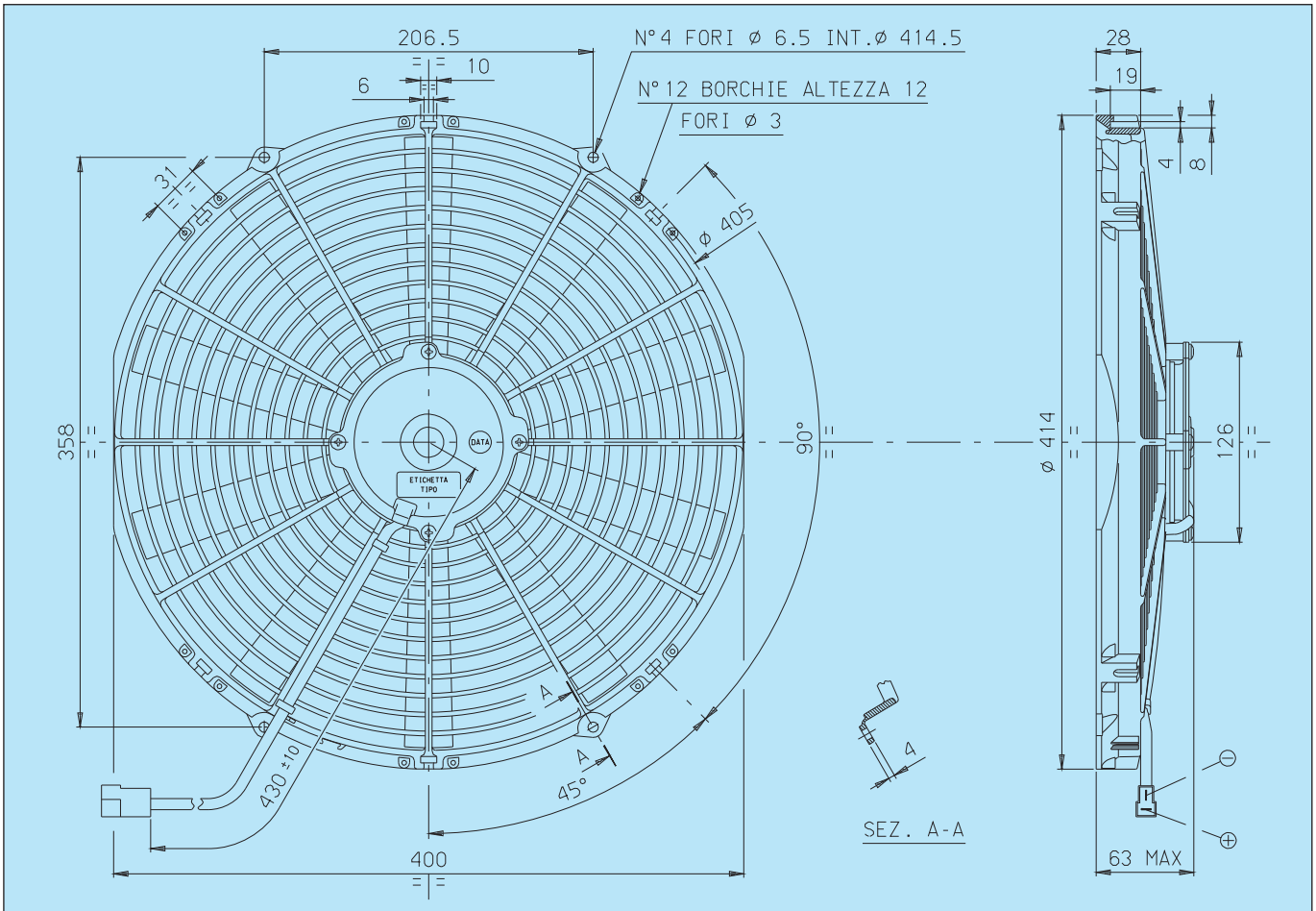

Connettore tipo AMP Cod.180908 - Faston maschi tipo AMP Cod.42098 - 2
Plastic connector AMP Cod.180908 - Male flat AMP Code 42098 - 2

* Peso 1,750 kg. circa
* *Weight 1,750 Kg. approx.*

* Motore chiuso, IP 68
* *Waterproof motor, IP 68*

* Lunga durata
* *Long life*

* A richiesta (per applicazioni OEM) disponibile anche in versione LL e VLL.
* *Available also in LL and VLL versions for OEM applications only.*

* Accessori disponibili: tutti i kit di fissaggio.
* *Available accessories: all the fixing kits.*

Tensione di prova 26 V cc - *Test voltage 26 V DC*

Pressione statica *Static pressure* mm H_2O	Portata *Airflow* m^3/h	Corrente assorbita *Current input* A
0	2760	5,4
2,5	2590	5,8
5	2400	6,0
7,5	2210	6,2
10	2020	6,3
12,5	1750	6,5
15	1440	6,5
17,5	1130	6,3
20	810	6,1
25	0	5,7

Static pressure: 1 mm H_2O = 0,04 in. H_2O
Airflow: 1 m^3/h = 0,59 cfm

Cod.	Tipo - *Type*	Diametro ventola - *Fan diameter*
3010.0356 **3010.0357**	**VA18 - BP10/C - 41A** Aspirante - *Suction* **VA18 - BP10/C - 41S** Soffiante - *Blowing*	**385 mm**

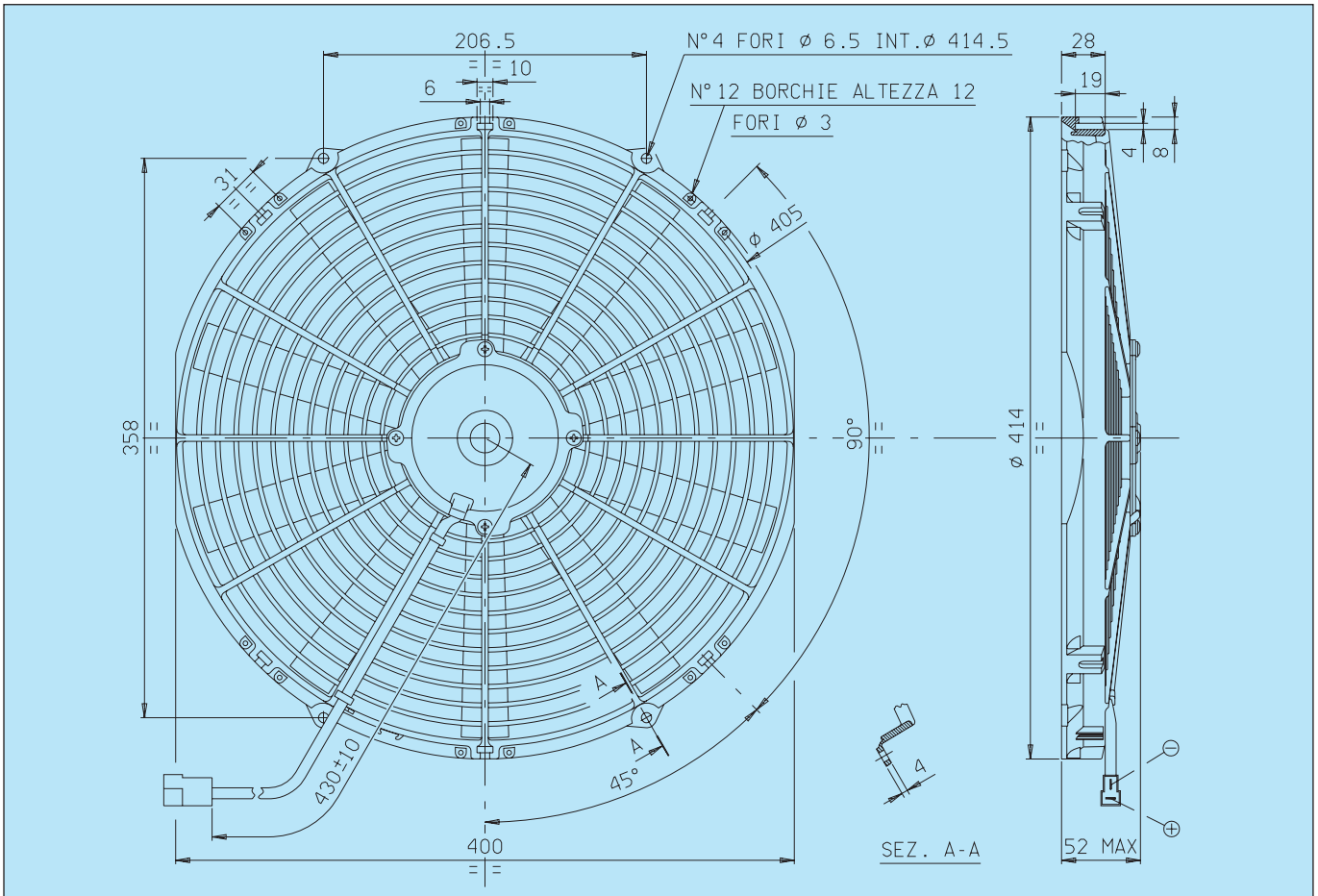

Connettore tipo AMP Cod.180908 - Faston maschi tipo AMP Cod.42098 - 2
Plastic connector AMP Cod.180908 - Male flat AMP Code 42098 - 2

* Peso 1,300 kg. circa
* *Weight 1,300 Kg. approx.*

* Motore chiuso, IP 68
* *Waterproof motor, IP 68*

* Lunga durata
* *Long life*

* A richiesta (per applicazioni OEM) disponibile anche in versione LL e VLL.
* *Available also in LL and VLL versions for OEM applications only.*

* Accessori disponibili: tutti i kit di fissaggio.
* *Available accessories: all the fixing kits.*

Tensione di prova 26 V cc - *Test voltage 26 V DC*

Pressione statica *Static pressure* mm H_2O	Portata *Airflow* m^3/h	Corrente assorbita *Current input* A
0	2200	3,8
2,5	1960	4,0
5	1700	4,2
7,5	1340	4,3
10	920	4,2
12,5	500	4,1
15	0	4,0

Static pressure: 1 mm H_2O = 0,04 in. H_2O
Airflow: 1 m^3/h = 0,59 cfm